Регулятор температуры OB2000 для пара
t° до +232 °C

Описание

Регуляторы прямого действия OB2000 — это высокоэффективные регуляторы с задатчиком температуры для применения в условиях, требующих высокой пропускной способности. Используются в системах нагрева. Температура греющего пара не должна превышать +232 °C. Капилляр выдерживает температуру не более, чем на 20 °C выше максимального значения диапазона температур. Если требуемая температура попадает в несколько диапазонов, необходимо выбирать капилляр с более низким диапазоном температур.

Технические характеристики

Присоединение	резьба BSPT 1/2–2; фланцы DN 15–100
Условное давление	PN 1,6 МПа, PN 2,5 МПа
Входное давление	0,05–2,0 МПа
Минимальный перепад	0,05 МПа
Диапазоны температур	–8...+183 °C (6 диапазонов)
Длина капилляра	2, 3, 5 м
Точность	±1 °C

Спецификация

Корпус клапана	Чугун ASTM A536
Корпус пилота	Бронза ASTM B584
Седло	Нержавеющая сталь AISI420
Капилляр	Медь (кожух — нержавеющая сталь 304)
Датчик	Никелированная медь
Гильза	Латунь / нержавеющая сталь 304

Диапазоны температур, (°C)

–8...+15	10...+36	30...+62	55...+94	80...+127	115...+183

Коэффициент пропускной способности

DN, (мм)	15	20	25	32	40	50	65	80	100
Kvs, ($м^3$/ч)	5,5	8	12,1	15,9	20,8	35,5	66,5	86,5	133,1

Размеры, (мм)

DN	H1	H2	A	F	G	Масса, (кг)	
						Р/Р	Ф/Ф
15	170	74	200	169	222	14	15,4
20	170	74	200	169	222	14	16,1
25	175	74	200	169	222	18	20,6
32	192	90	226	182	235	22	24,4
40	192	90	226	182	235	22	25,3
50	216	103	276	189	242	33	37
65	251	122	352	206	259	–	66,5
80	264	135	352	217	270	–	71,8
100	321	167	401	234	287	–	113,3

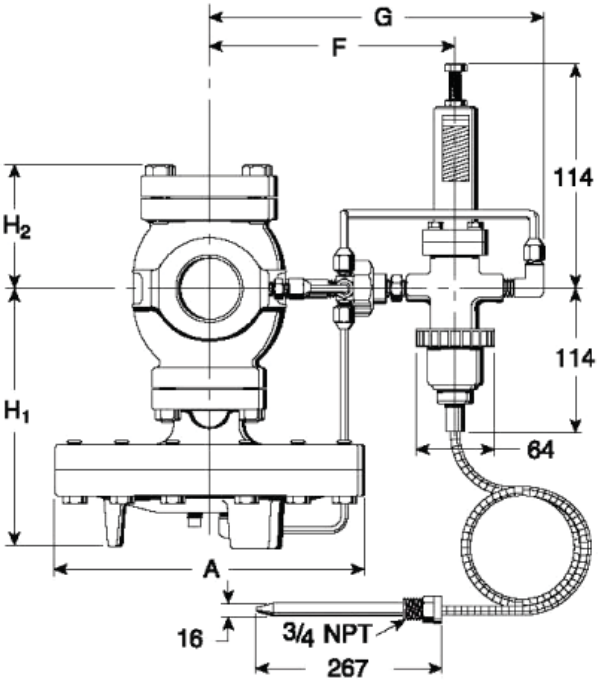

Примеры маркировки

OB2000 (DN 50, t° +30...+62 °C, 5 м, Ф/Ф).