Стандартные электромагнитные катушки

Серия C40

Электрические характеристики

Продолжительность работы	ED 100 %
Класс изоляции катушки	H (180 °C)
Пропитка катушки	Стекловолокно полиэстера
Изоляция катушки	Усиленное стекловолокно
Температура окружающей среды	–10...+60 °C
Степень защиты	IP65 (EN 60529) при правильном присоединении
Электрический разъем	Разъем согласно DIN 46340 с тремя плоскими клеммами (DIN 43650)
Спецификация разъема (тип)	ISO 4400 / EN 175301-803, форма A, кабельный ввод для кабелей с внешним диаметром 6–8 мм или маленький разъем
Электрическая безопасность	IEC 335
Стандартные напряжения (др. напряжения и 60 Гц — по запросу)	DC (=): 12 В, 24 В, 48 В, 110 В AC (~): 12 В, 24 В, 48 В, 110 В, 230 В/ 50 Гц
Допуски напряжения	DC (=): +10/–5 %; AC (~): +10/–15 %

Номинальная мощность

- Пусковая номинальная мощность для катушек переменного тока выражается в VA.
- Номинальная мощность катушки постоянного тока в холодном состоянии выражается в Вт (W).

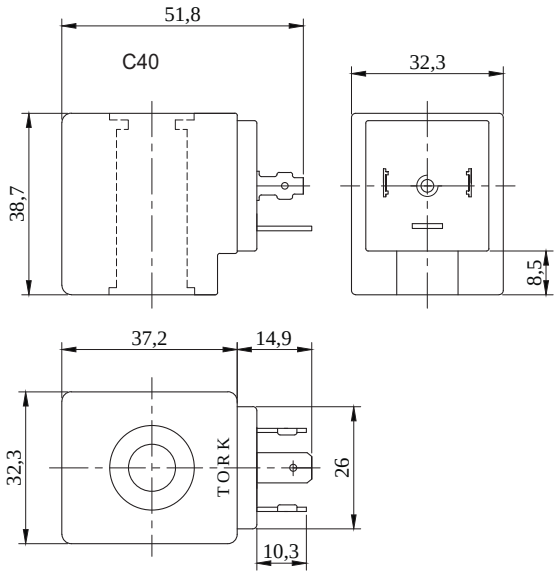

номинальная мощность (P)							
переменный ток (AC)				постоянный ток (DC)			
номер по каталогу	напряжение В	пусковая мощность VA	ток A	номер по каталогу	напряжение В	«холодная» мощность W	ток A
C40380VAC15VA	380	15	0,044	C40230VDC18W	230	18	0,048
C40230VAC24VA	230	24	0,14	C40205VDC18W	205	18	0,048
C40230VAC15VA	230	15	0,085	C40196VDC18W	196	18	0,061
C40110VAC15VA	110	15	0,137	C40110VDC18W	110	18	0,166
C40048VAC15VA	48	15	0,37	C40085VDC18W	85	18	0,177
C40024VAC15VA	24	15	0,62	C40072VDC18W	72	18	0,19
C40012VAC15VA	12	15	1,3	C40048VDC18W	48	18	0,326
-	-	-	-	C40024VDC18W	24	18	0,87
-	-	-	-	C40012VDC18W	12	18	1,63