# СЕДЕЛЬЧАТЫЕ КЛАПАНЫ

**серия 2/2 RSV**

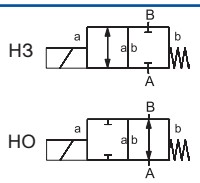

| | |
|---|---|
| 2/2 ходовой клапан | |
| прямого действия | |
| конструкция | сбалансированный по давлению, с возвратной пружиной |
| проходное сечение | DN 15-50 мм |
| диапазон давлений | PN 0-10 бар |
| присоединения | резьба |
| функция | нормально закрытый<br>нормально открытый |

**ВНИМАНИЕ** Техническая конструкция клапана зависит от рабочей среды и области применения. Это может привести к отклонению от общей спецификации относительно конструкции, уплотнений и технических характеристик.

| СТАНДАРТНЫЕ ХАРАКТЕРИСТИКИ | | ОПЦИИ |
|---|---|---|
| материалы корпуса | латунь | никелированная латунь |
| седло клапан | синтетическая резина по металлу | |
| материалы уплотнения | NBR | FPM |
| вакуум | низкий | |
| давление-вакуум | P1 ↔ P2 | по запросу |
| противодавление | P2 > P1 | |
| среды | газы, жидкости | |
| направление потока | A → B | |

| ЭЛЕКТРИЧЕСКИЕ ХАРАКТЕРИСТИКИ | | ОПЦИИ |
|---|---|---|
| привод | магнит постоянного тока | |
| | магнит переменного тока со встроенным выпрямителем | |
| номинальное напряжение | 24 В пост. тока / 230 В 40-60 Гц переменного тока | другие напряжения по запросу |
| электрическое присоединение | разъем с плоскими клеммами DIN EN 175301-803, форма A, 4x90°/диаметр кабеля 6-8 мм | клеммная коробка M16x1,5 (кроме RSV 12) |
| дополнительно | светодиодный разъем с варистором | |
| класс изоляции | H 180 °C | |
| защита оболочки | IP65 | |
| постоянный режим работы, продолжительность включения | 100 % | |

| ОПЦИИ И АКСЕССУАРЫ |
|---|
| ручное управление, монтажные скобы/монтажные отверстия, специальные напряжения, клеммная коробка |

ОСНОВНЫЕ ПАРАМЕТРЫ

| тип | DN | присоединения | | давление PN | проп. способ. Kv, A → B | температура | | время срабатывания о/з | частота сраб. | ток потребления, A | |
|---|---|---|---|---|---|---|---|---|---|---|---|
| | | | | | | рабочая среда | окруж. среда | | | N | |
| | мм | резьба | фланец | бар | м³/ч | °C | °C | мс | 1/мин | 24 В (=) | 230 В (~) |
| RSV 12 | 15 | G1/2"-G3/4" | - | 0-10 | 3,2 | -10...80 | -10...80 | 28/30 | 200 | 1,33 | 0,17 |
| RSV 20 | 20 | G3/4"-G1" | - | 0-10 | 6,8 | -10...80 | -10...80 | 120/160 | 140 | 1,7 | 0,16 |
| RSV 25 | 25 | G1 1/4" | - | 0-10 | 7,5 | -10...80 | -10...80 | 130/200 | 130 | 1,7 | 0,16 |
| RSV 32 | 32 | G1 1/4"-G1 1/2" | - | 0-10 | 8,2 | -10...80 | -10...80 | 140/250 | 110 | 1,7 | 0,16 |
| RSV 40 | 40 | G1 1/2" | - | 0-10 | 14,0 | -10...80 | -10...80 | 150/250 | 70 | 2,0 | 0,27 |
| RSV 50 | 50 | G2" | - | 0-10 | 19,0 | -10...80 | -10...80 | 150/250 | 70 | 2,0 | 0,27 |

# ГАБАРИТНЫЕ РАЗМЕРЫ

## Нормально закрытые

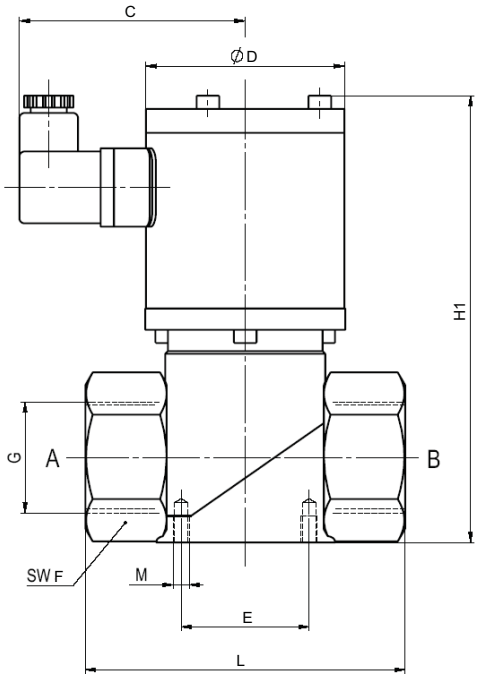


## Нормально открытые

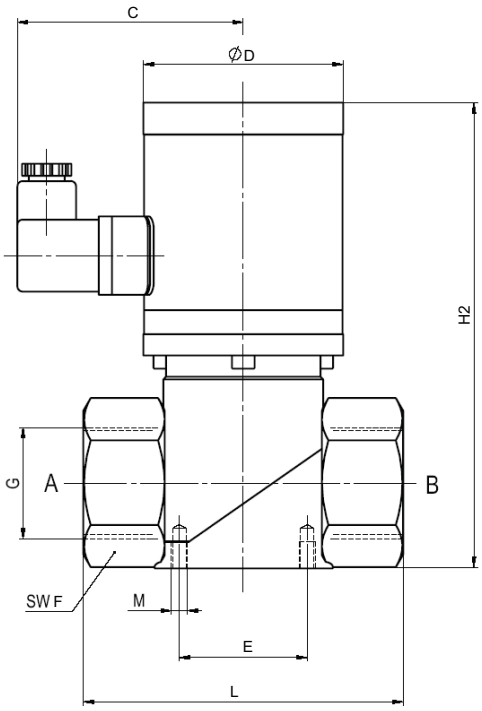


| ГАБАРИТНЫЕ РАЗМЕРЫ, мм | | | | | | | | | МАССА, кг |
|---|---|---|---|---|---|---|---|---|---|
| тип | C | D | E | F | H1 | H2 | L | M | |
| RSV 12 | 68 | 45 | 30 | 32 | 133 | 133 | 80 | M6 | 1,3 |
| RSV 20 | 85 | 75 | 48 | 41 | 160 | 167 | 97 | M6 | 4,0 |
| RSV 25 | 85 | 75 | 48 | 55 | 168 | 175 | 120 | M6 | 4,2 |
| RSV 32 | 84 | 75 | 48 | 55 | 168 | 175 | 120 | M6 | 4,5 |
| RSV 40 | 97 | 90 | 60 | 70 | 249 | 262 | 160 | M8 | 8,4 |
| RSV 50 | 97 | 90 | 60 | 70 | 249 | 262 | 160 | M8 | 8,4 |

# СЕДЕЛЬЧАТЫЕ КЛАПАНЫ

**серия 3/2 DRV**

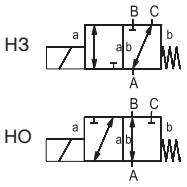

| | |
|---|---|
| 3/2 ходовой клапан | |
| прямого действия | |
| конструкция | сбалансированный по давлению, с возвратной пружиной и межканальным переключением |
| проходное сечение | DN 12-25 мм |
| диапазон давлений | PN 0-2 бар |
| присоединения | резьба |
| функция | нормально закрытый<br>нормально открытый |

**ВНИМАНИЕ** Техническая конструкция клапана зависит от рабочей среды и области применения. Это может привести к отклонению от общей спецификации относительно конструкции, уплотнений и технических характеристик.

| СТАНДАРТНЫЕ ХАРАКТЕРИСТИКИ | | ОПЦИИ |
|---|---|---|
| материалы корпуса | алюминий | |
| седло клапан | синтетическая резина по металлу | |
| материалы уплотнения | NBR, CR | |
| вакуум | скорость утечки | $< 10^{-6}$ мбар•л•с$^{-1}$ |
| давление-вакуум | P1 ↔ P2 | по запросу |
| противодавление | P2 > P1 | |
| среды | газы | |
| направление потока | A → B, A → C:<br>Δp=1 бар макс. для DRV 12;<br>Δp=2 бар макс. для DRV 20 - DRV 25 | B → A, C → A:<br>Δp=1 бар макс. для DRV 12;<br>Δp=2 бар макс. для DRV 20 - DRV 25 |

| ЭЛЕКТРИЧЕСКИЕ ХАРАКТЕРИСТИКИ | | ОПЦИИ |
|---|---|---|
| привод | магнит постоянного тока | |
| | магнит переменного тока со встроенным выпрямителем | |
| номинальное напряжение | 24 В пост. тока /230 В 40-60 Гц переменного тока | другие напряжения по запросу |
| электрическое присоединение | разъем с плоскими клеммами DIN EN 175301-803, форма A, 4x90°/диаметр кабеля 6-8 мм | |
| дополнительно | светодиодный разъем с варистором | |
| класс изоляции | H 180 °C | |
| защита оболочки | IP65 | |
| постоянный режим работы, продолжительность включения | 100 % | |
| монтаж | монтажные отверстия | |

| ОПЦИИ И АКСЕССУАРЫ |
|---|
| специальные напряжения |

ОСНОВНЫЕ ПАРАМЕТРЫ

| тип | DN | присоединения | | давление PN | проп. способ. Kv, A → B | температура | | время срабатывания о/з | частота сраб. | ток потребления, А | |
|---|---|---|---|---|---|---|---|---|---|---|---|
| | | | | | | рабочая среда | окруж. среда | | | N | |
| | мм | резьба | фланец | бар | м³/ч | °C | °C | мс | 1/мин | 24 В (=) | 230 В (~) |
| DRV 12 | 12 | G1/2" | - | 0-1 | 2,7 | -10...80 | -10...80 | 40/25 | 300 | 1,33 | 0,17 |
| DRV 20 | 20 | G3/4" | - | 0-2 | 9,1 | -10...80 | -10...80 | 160/100 | 70 | 1,7 | 0,16 |
| DRV 25 | 25 | G1" | - | 0-2 | 12,8 | -10...80 | -10...80 | 160/100 | 704 | 1,7 | 0,16 |

# ГАБАРИТНЫЕ РАЗМЕРЫ

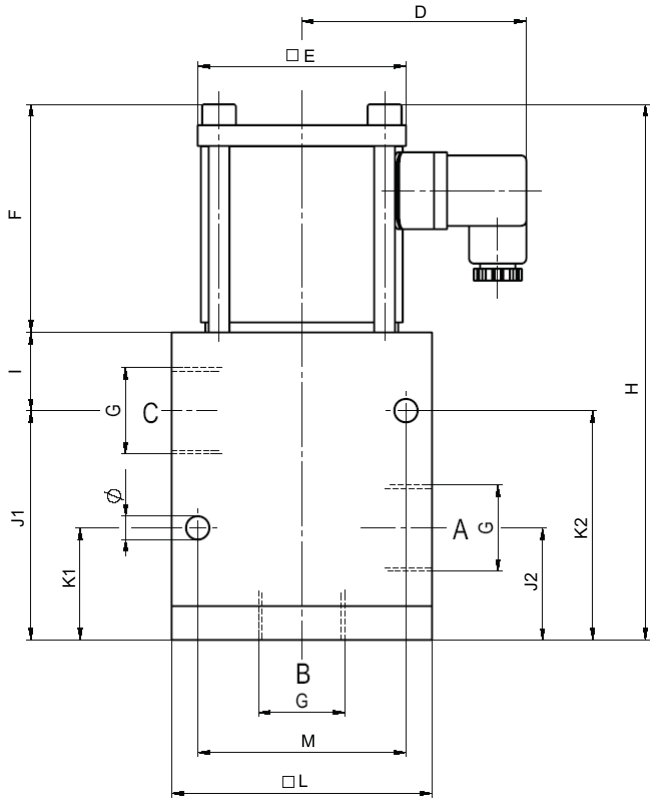


| ГАБАРИТНЫЕ РАЗМЕРЫ, мм | | | | | | | | | | | | | МАССА, кг |
|---|---|---|---|---|---|---|---|---|---|---|---|---|---|
| тип | D | E | F | H | I | J1 | J2 | K1 | K2 | L | M | d | |
| DRV 12 | 68 | 45 | 60 | 122 | 14 | 48 | 30 | 23 | 47 | 60 | 40 | 6,5 | 1,0 |
| DRV 20 | 86 | 80 | 88 | 206 | 30 | 88 | 43 | 43 | 88 | 100 | 80 | 9 | 5,6 |
| DRV 25 | 86 | 80 | 88 | 206 | 30 | 88 | 43 | 43 | 88 | 100 | 80 | 9 | 5,4 |