КОАКСИАЛЬНЫЕ КЛАПАНЫ

серия 2/2 VMK/VFK

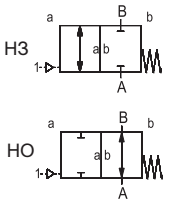

2/2 ходовой клапан	
с пневмоприводом	
конструкция	сбалансированный по давлению, с возвратной пружиной
проходное сечение	DN 10-50 мм
диапазон давлений	PN 0-100 бар
присоединения	резьба/фланец
функция	нормально закрытый нормально открытый

ВНИМАНИЕ Техническая конструкция клапана зависит от рабочей среды и области применения. Это может привести к отклонению от общей спецификации относительно конструкции, уплотнений и технических характеристик.

СТАНДАРТНЫЕ ХАРАКТЕРИСТИКИ		ОПЦИИ
материалы корпуса	латунь (VMK 10 - VMK/VFK 32), оцинкованная сталь (VMK/VFK 15 - VMK/VFK 50)	никелированная латунь (VMK 10 - VMK/VFK 32), никелированная сталь (кроме VMK 10), нецветные металлы (кроме VMK 10), нержавеющая сталь
седло клапана	синтетическая резина по металлу	
материалы уплотнения	NBR	PTFE, FPM, CR, EPDM
вакуум	скорость утечки	$< 10^{-6}$ мбар • л • $с^{-1}$
давление-вакуум	P1 ↔ P2	по запросу
противодавление	P2 > P1	доступно (Δp 16 бар макс.)
среды	газовые, жидкие, желеобразные, вязкие, пастообразные, загрязненные, агрессивные	абразивные
направление потока	A → B (как указано)	A ↔ B

ПНЕВМАТИЧЕСКИЕ ХАРАКТЕРИСТИКИ		ОПЦИИ
привод	5/2 ходовой пневмораспределитель	
управляющее давление	4-10 бар	
скорость срабатывания	зависит от диаметра дросселя распределителя	
интерфейс привода	стандарт /NAMUR (MK 10 DR), co-ax /NAMUR (кроме MK 10 DR)	ISO 1 (кроме VMK 10)
порты привода	2/4, G 1/8 "	1/4 " (кроме VMK 10)

ГИДРАВЛИЧЕСКИЕ ХАРАКТЕРИСТИКИ		ОПЦИИ
привод	4/2 ходовой гидрораспределитель	
управляющее давление	4-10 бар (VMK 10), 10-30 / 30-60 бар	
порты привода	X/Y, G 1/4 "	NPT 1/4 " (кроме VMK 10)

ОПЦИИ И АКСЕССУАРЫ
специальные резьбы, специальные фланцы, амортизация, промывочные порты, порты утечек, индуктивные/механические концевые выключатели, разрешительная документация, монтажные скобы, распределительный клапан (заказывается отдельно)

ОСНОВНЫЕ ПАРАМЕТРЫ

тип	DN	присоединения		давление PN	проп. способ. Kv, A → B	температура***		время срабатывания о/з	частота сраб.	расход воздуха
						рабочая среда	окруж. среда			
	мм	резьба	фланец	бар	$м^3$/ч	°C	°C	мс	1/мин	$см^3$/ход
VMK 10	10	$G^1/_4$"–$G^3/_4$"	-	0-16/40/64*	2,5	-20…160	-20…160	30-3000/50-3000	680	7
VMK / VFK 15	15	$G^3/_8$"–$G^3/_4$"	PN 16/40/100	0-16/40/64/100**	5,7	-20…160	-20…160	50-3000/50-3000	200	11
VMK / VFK 20	20	$G^3/_4$"–$G1^1/_4$"	PN 16/40/100	0-16/40/64/100**	8,8	-20…160	-20…160	50-3000/50-3000	200	11
VMK / VFK 25	25	G1"–$G1^1/_2$"	PN 16/40/100	0-16/40/64/100**	13,3	-20…160	-20…160	50-3000/50-3000	200	18
VMK / VFK 32	32	$G1^1/_4$"–$G1^1/_2$"	PN 16/40/100	0-16/40/64/100	20,0	-20…160	-20…160	100-3000/100-3000	150	23
VMK / VFK 40	40	$G1^1/_2$"–G2"	PN 100	0-64/100**	31,0	-20…160	-20…160	100-3000/100-3000	150	65
VMK / VFK 50	50	G2"	PN 64/100	0-64/100**	43,0	-20…160	-20…160	150-3000/150-3000	100	65

* Давление > 64 бар по запросу
** Давление > 100 бар по запросу
*** Установка распределителя непосредственно на клапан допускается при температуре рабочей среды до 60 °C.

ГАБАРИТНЫЕ РАЗМЕРЫ

Серия VMK

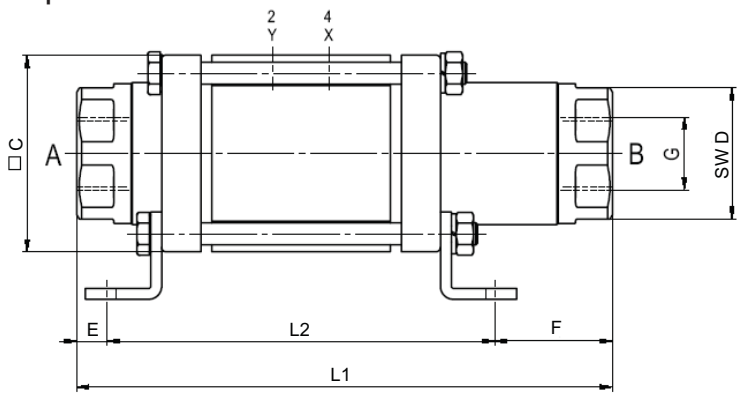

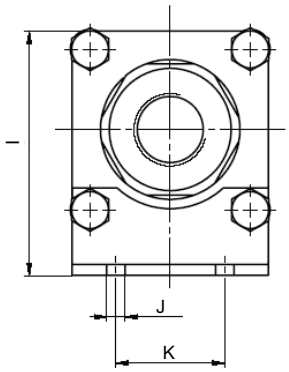

Серия VFK

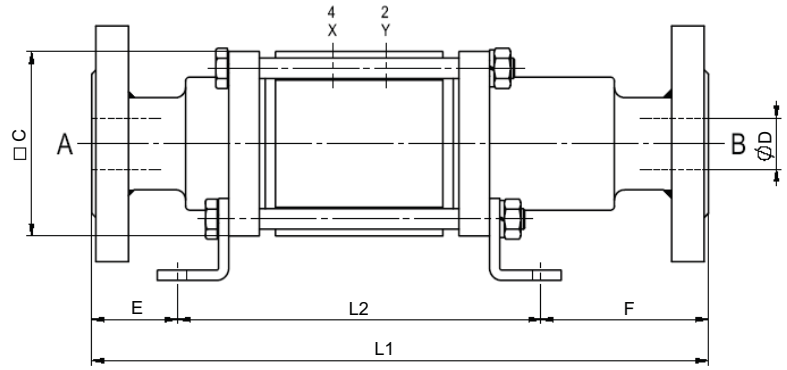

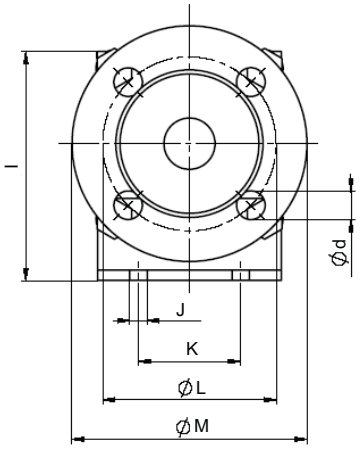

ГАБАРИТНЫЕ РАЗМЕРЫ, мм										МАССА, кг
тип	L1	L2	C	D	E	F	I	J	K	
VMK 10	159,5	113,5	50	32	23	23	65,5	7	30	1,7
VMK / VFK 15	186/243	135	70	41/15	13/42	38/66	85	6,5	40	3,4/5,0
VMK / VFK 20	216/270	149	80	50/20	19/46	48/75	102	8,5	45	4,7/6,7
VMK / VFK 25	246/302	178	90	60/25	14/42	54/82	112	8,5	50	6,7/9,0
VMK / VFK 32	269/325	201	90	60/32	14/42	54/82	112	8,5	50	7,8/11,6
VMK / VFK 40	312/385	221	120	85/40	27,5/64	63,5/100	155	11	92	11,3/13,6
VMK / VFK 50	312/385	221	120	85/50	27,5/64	63,5/100	155	11	92	12,3/18,7

РАЗМЕРЫ ФЛАНЦЕВ (ДЛЯ СЕРИИ FK), мм															
тип	VFK 15			VFK 20			VFK 25			VFK 32			VFK 40	VFK 50	
фланцы, PN	16	40	100	16	40	100	16	40	100	16	40	100	100	64	100
DIN	2633	2635	2637	2633	2635	2637	2633	2635	2637	2633	2635	2637	2637	2636	2637
L	65	65	75	75	75	90	85	85	100	100	100	110	125	135	145
M	95	95	105	105	105	130	115	115	140	140	140	155	170	180	195
d	14	14	14	14	14	18	14	14	18	18	18	22	22	22	26

ГАБАРИТНЫЕ РАЗМЕРЫ С ОПЦИЯМИ, мм						
тип	с 1/2 индукт. конц. выкл.		с мех. конц. выкл.		со смазочными портами	
	L1	L2	L1	L2	L1	L2
VMK 10	179,5	133,5	-	-	-	-
VMK / VFK 15	212/269	161	212/269	161	219/276	168
VMK / VFK 20	235/289	168	237/291	170	254/308	187
VMK / VFK 25	260/316	192	270/326	202	276/332	208
VMK / VFK 32	276/332	208	304/360	236	306/362	238
VMK / VFK 40	312/385	221	-	-	312/385	221
VMK / VFK 50	312/385	221	-	-	312/385	221

КОАКСИАЛЬНЫЕ КЛАПАНЫ

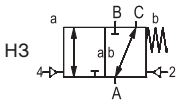

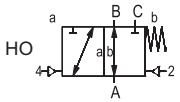

серия 3/2 VMK / VFK DR

3/2 ходовой клапан	
с пневмоприводом	
конструкция	сбалансированный по давлению, с возвратной пружиной и межканальным переключением
проходное сечение	DN 10-50 мм
диапазон давлений	PN 0-100 бар
присоединения	резьба/фланец
функция	нормально закрытый нормально открытый

Техническая конструкция клапана зависит от рабочей среды и области применения. Это может привести к отклонению от общей спецификации относительно конструкции, уплотнений и технических характеристик.

СТАНДАРТНЫЕ ХАРАКТЕРИСТИКИ		ОПЦИИ
материалы корпуса	латунь (VMK 10 DR - VMK/VFK 32 DR), оцинкованная сталь (VMK/VFK 15 DR - VMK/VFK 50 DR)	никелированная латунь (VMK 10 DR - VMK/VFK 32 DR), никелированная сталь (кроме VMK 10 DR), нецветные металлы (кроме VMK 10 DR), нержавеющая сталь
седло клапана	синтетическая резина по металлу	
материалы уплотнения	NBR	PTFE, FPM, CR, EPDM
вакуум	скорость утечки	$< 10^{-6}$ мбар•л•с$^{-1}$
давление-вакуум	P1 ↔ P2	по запросу
противодавление	P2 > P1, см. диапазон рабочих давлений	
среды	газовые, жидкие, желеобразные, вязкие, пастообразные, загрязненные, агрессивные	абразивные
направление потока	A → B, A → C: Δp=64 бар макс. для VMK 10 DR; Δp=100 бар макс. (кроме VMK 10 DR)	B → A: Δp=16 бар макс.; C → A: Δp=64 бар макс. для VMK 10 DR; Δp=100 бар макс. (кроме VMK 10 DR)

ПНЕВМАТИЧЕСКИЕ ХАРАКТЕРИСТИКИ		ОПЦИИ
привод	5/2 ходовой пневмораспределитель	
управляющее давление	4-10 бар	
скорость срабатывания	зависит от диаметра дросселя распределителя	
интерфейс привода	стандарт /NAMUR (VMK 10 DR), co-ax /NAMUR (кроме VMK 10 DR)	ISO 1 (кроме VMK 10 DR)
порты привода	2/4, G 1/8 "	G 1/4 " (кроме VMK 10 DR)

ГИДРАВЛИЧЕСКИЕ ХАРАКТЕРИСТИКИ		ОПЦИИ
привод	4/2 ходовой гидрораспределитель	
управляющее давление	4-10 бар (VMK 10 DR), 10-30/30-60 бар	
порты привода	X/Y, G 1/8 "	NPT 1/4 " (кроме VMK 10 DR)

ОПЦИИ И АКСЕССУАРЫ
специальные резьбы, специальные фланцы, амортизация, промывочные порты и порты утечек (кроме VMK 10 DR), индуктивные и механические (кроме VMK 10 DR) концевые выключатели, разрешительная документация, монтажные скобы, распределительный клапан (заказывается отдельно)

ОСНОВНЫЕ ПАРАМЕТРЫ

тип	DN	присоединения		давление PN	проп. способ. Kv, A → B	температура*		время срабатывания о/з	частота сраб.	расход воздуха
						рабочая среда	окруж. среда			
	мм	резьба	фланец	бар	м³/ч	°C	°C	мс	1/мин	см³/ход
VMK 10 DR	10	G¹/₄"–G³/₄"	-	0-16/40/64	2,5	-20…160	-20…160	30-3000/50-3000	680	7
VMK/VFK 15 DR	15	G³/₈"–G³/₄"	PN 16/40/100	0-16/40/64/100	5,6	-20…160	-20…160	50-3000/50-3000	200	11
VMK/VFK 20 DR	20	G³/₄"–G1¹/₄"	PN 16/40/100	0-16/40/64/100	8,3	-20…160	-20…160	50-3000/50-3000	200	11
VMK/VFK 25 DR	25	G1"–G1¹/₂"	PN 16/40/100	0-16/40/64/100	13,3	-20…160	-20…160	50-3000/50-3000	200	18
VMK/VFK 32 DR	32	G1¹/₄"–G1¹/₂"	PN 16/40/100	0-16/40/64/100	18,9	-20…160	-20…160	100-3000/100-3000	150	23
VMK/VFK 40 DR	40	G1¹/₂"–G2"	PN 100	0-64/100	31,0	-20…160	-20…160	100-3000/100-3000	150	65
VMK/VFK 50 DR	50	G2"	PN 64/100	0-64/100	43,0	-20…160	-20…160	150-3000/150-3000	100	65

* Установка распределителя непосредственно на клапан допускается при температуре рабочей среды до 60 °C.

ГАБАРИТНЫЕ РАЗМЕРЫ

Серия VMK 10 DR

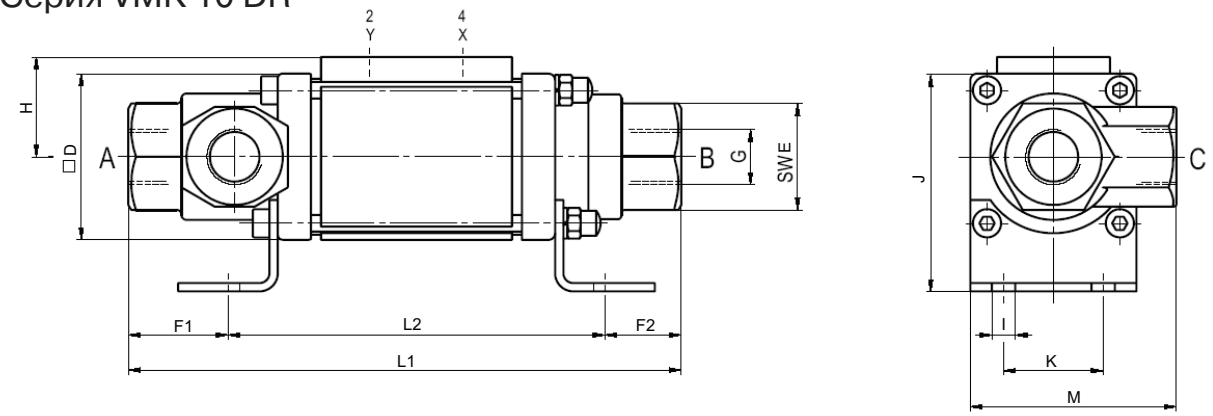

Серия VMK 15 DR - VMK 50 DR

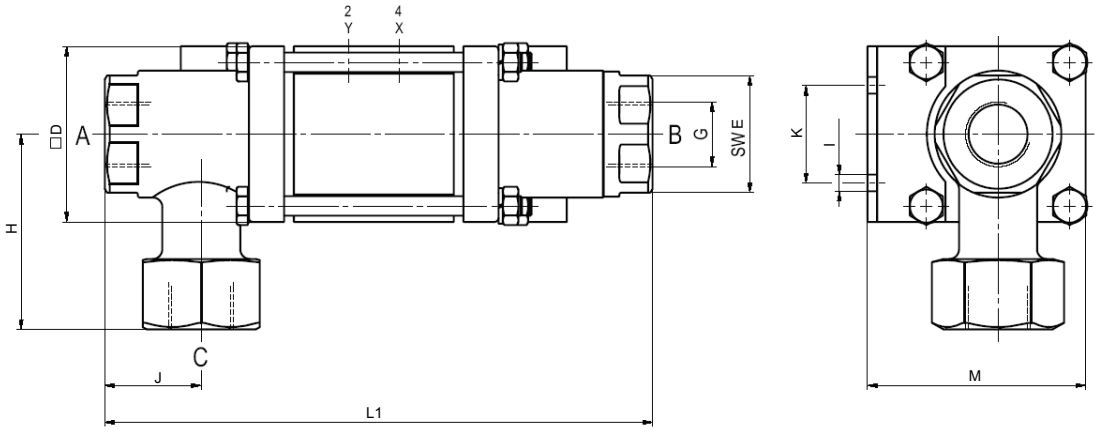

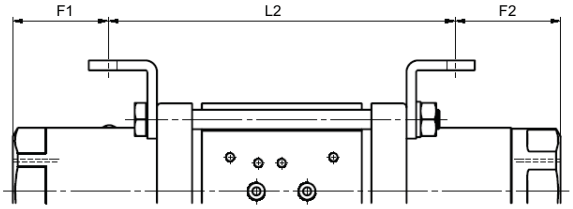

ГАБАРИТНЫЕ РАЗМЕРЫ, мм												МАССА, кг
тип	L1	L2	D	E	F1	F2	H	J	I	K	M	
VMK 10 DR	166,5	113,5	50	32	30	23	30	65	7	30	62	1,8
VMK 15 DR	211	135	70	41	38	38	64	38	6,5	40	85	4,5
VMK 20 DR	248	149	80	50	51	48	75	42	8,5	45	102	5,8
VMK 25 DR	281	178	90	60	49	54	100	49,5	8,5	50	112	8,0
VMK 32 DR	304	201	90	60	49	54	100	49,5	8,5	50	112	8,5
VMK 40 DR	400	316	120	85	20,5	63,5	100	100	11	92	155	18,5
VMK 50 DR	400	316	120	85	20,5	63,5	100	100	11	92	155	19,5

ГАБАРИТНЫЕ РАЗМЕРЫ С ОПЦИЯМИ, мм						
тип	с 1/2 индукт. конц. выкл.		с мех. конц. выкл.		со смаз. портами	
	L1	L2	L1	L2	L1	L2
VMK 10 DR	186,5	133,5	-	-	-	-
VMK 15 DR	237	161	237	161	244	168
VMK 20 DR	267	168	269	170	286	187
VMK 25 DR	295	192	305	202	311	208
VMK 32 DR	311	208	339	236	341	238
VMK 40 DR	400	316	-	-	400	316
VMK 50 DR	400	316	-	-	400	316

ГАБАРИТНЫЕ РАЗМЕРЫ

Серия VFK 15 DR - VFK 50 DR

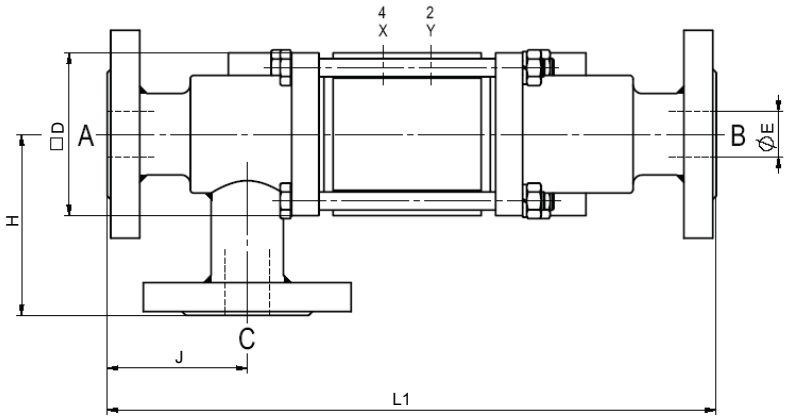

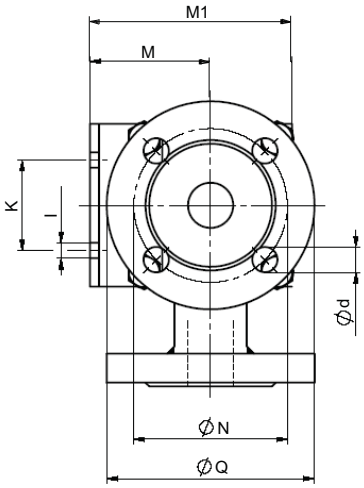

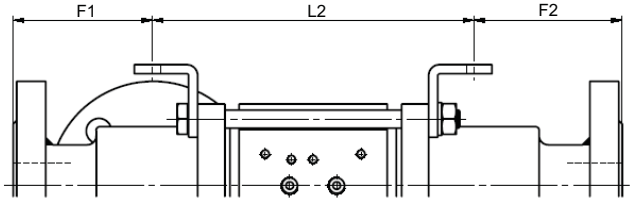

ГАБАРИТНЫЕ РАЗМЕРЫ, мм													МАССА, кг
тип	L1	L2	D	E	F1	F2	H	J	I	K	M	M1	
VFK 15 DR	267	135	70	15	66	66	85	66	6,5	40	50	-	5,3
VFK 20 DR	302	149	80	20	78	75	88	69	8,5	45	-	102	7,2
VFK 25 DR	337	178	90	25	77	82	100	77,5	8,5	50	-	112	9,6
VFK 32 DR	365	201	90	32	82	82	125	82,5	8,5	50	67	-	10,2
VFK 40 DR	500	316	120	40	84	100	163,5	163,5	11	92	95	-	26,5
VFK 50 DR	500	316	120	50	84	100	163,5	163,5	11	92	95	-	31,4

РАЗМЕРЫ ФЛАНЦЕВ (ДЛЯ СЕРИИ VFK DR), мм															
тип	VFK 15 DR			VFK 20 DR			VFK 25 DR			VFK 32 DR			VFK 40 DR	VFK 50 DR	
фланцы, PN	16	40	100	16	40	100	16	40	100	16	40	100	100	64	100
DIN	2633	2635	2637	2633	2635	2637	2633	2635	2637	2633	2635	2637	2637	2636	2637
N	65	65	75	75	75	90	85	85	100	100	100	110	125	135	145
Q	95	95	105	105	105	130	115	115	140	140	140	155	170	180	195
d	14	14	14	14	14	18	14	14	18	18	18	22	22	22	26

ГАБАРИТНЫЕ РАЗМЕРЫ С ОПЦИЯМИ, мм						
тип	с 1/2 индукт. конц. выкл.		с мех. конц. выкл.		со смаз. портами	
	L1	L2	L1	L2	L1	L2
VFK 15 DR	293	161	293	161	300	168
VFK 20 DR	321	168	323	170	340	187
VFK 25 DR	351	192	361	202	367	208
VFK 32 DR	372	208	400	236	402	238
VFK 40 DR	500	316	-	-	500	316
VFK 50 DR	500	316	-	-	500	316

МОДУЛИ КЛАПАНОВ

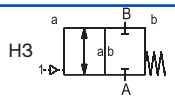

серия 2/2 VMK

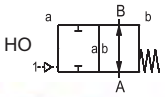

2/2 ходовой клапан	
с пневмоприводом	
конструкция	сбалансированный по давлению, с возвратной пружиной
проходное сечение	DN 10-32 мм
диапазон давлений	PN 0-100 бар
присоединения	резьба
функция	нормально закрытый нормально открытый

ВНИМАНИЕ Техническая конструкция клапана зависит от рабочей среды и области применения. Это может привести к отклонению от общей спецификации относительно конструкции, уплотнений и технических характеристик.

СТАНДАРТНЫЕ ХАРАКТЕРИСТИКИ		ОПЦИИ
материалы корпуса клапана	латунь	никелированная сталь, оцинкованная сталь (кроме VMK 10); никелированная латунь, нержавеющая сталь
материалы корпуса модуля	алюминий	нержавеющая сталь (кроме VMK20 - VMK32)
седло клапан	синтетическая резина по металлу	
материалы уплотнения	NBR	PTFE, FPM, CR, EPDM
вакуум	скорость утечки	$< 10^{-6}$ мбар•л•с$^{-1}$
давление-вакуум	P1 ↔ P2	по запросу
противодавление	P2 > P1	доступно (Δp 16 бар макс.)
среды	газовые, жидкие, желеобразные, вязкие, пастообразные, загрязненные	
направление потока	A → B (как указано)	A ↔ B

ПНЕВМАТИЧЕСКИЕ И ГИДРАВЛИЧЕСКИЕ ХАРАКТЕРИСТИКИ - см. описание на коаксиальные клапаны VMK10-VMK32

ОСНОВНЫЕ ПАРАМЕТРЫ

тип	DN	присоединения		давление PN	проп. способ. Kv, A → B	температура		время срабатывания о/з
						рабочая среда	окруж. среда	
	мм	клапана	модуля	бар	м³/ч	°C	°C	мс
VMK 10	10	G¼"-G¾"	G1"	0-16/40/64	2,5	-20...160 °C	-20...160 °C	30-3000/30-3000
VMK 15	15	G⅜"-G¾"	G1"	0-16/40/64/100	5,7	-20...160 °C	-20...160 °C	50-3000/50-3000
VMK 20	20	G¾"-G1 ¼"	G1 ¼"	0-16/40/64/100	8,8	-20...160 °C	-20...160 °C	50-3000/50-3000
VMK 25	25	G1"-G1 ½"	G1 ½"	0-16/40/64/100	13,3	-20...160 °C	-20...160 °C	50-3000/50-3000
VMK 32	32	G1 ¼"-G1 ½"	G1 ½"	0-16/40/64/100	20,0	-20...160 °C	-20...160 °C	50-3000/50-3000

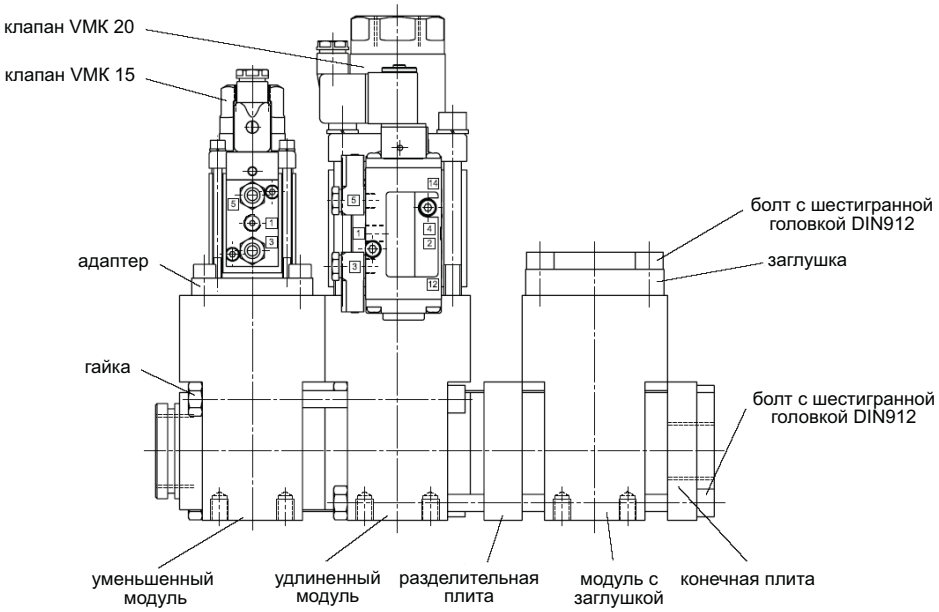

ГАБАРИТНЫЕ РАЗМЕРЫ

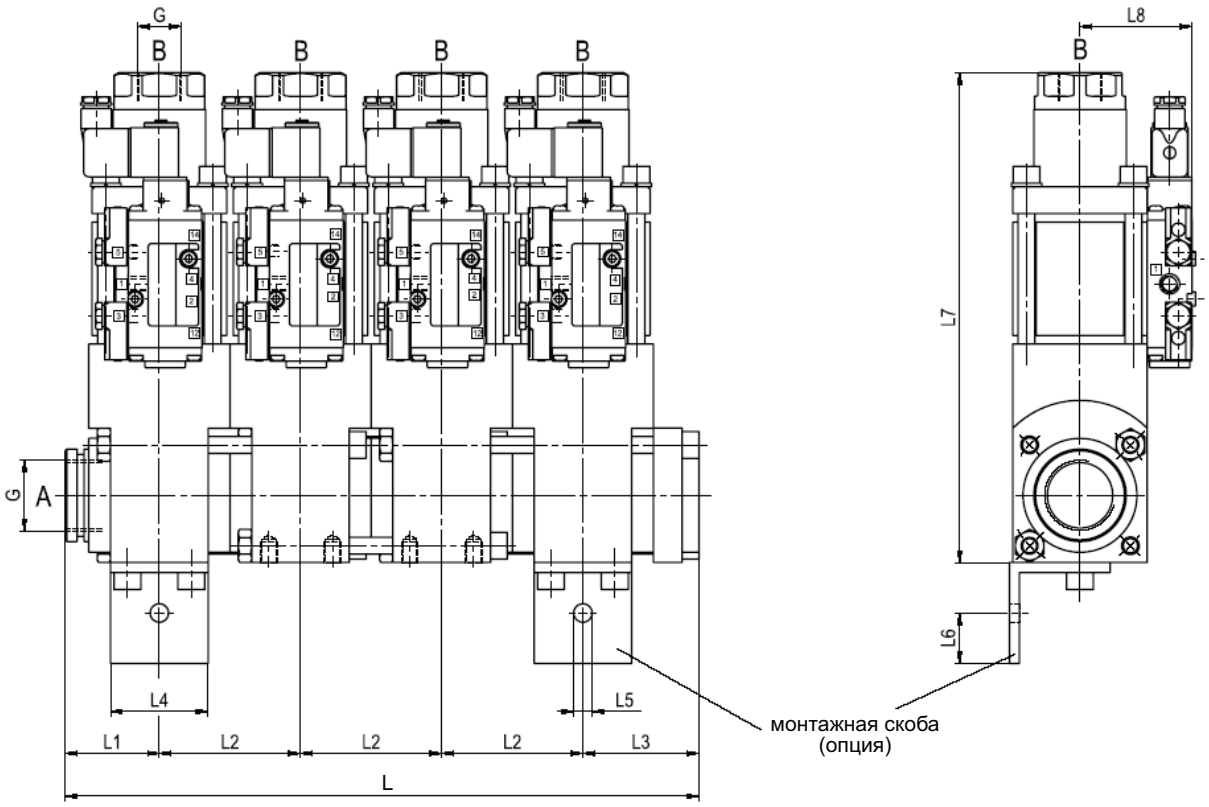

ГАБАРИТНЫЕ РАЗМЕРЫ, мм									
тип	L1	L2	L3	L4	L5	L6	L7	L8	L9
VMK 10	36,5	53	38,5	38	∅ 8,5	20	186	90	16
VMK 15	46	72	64	52	∅ 9	30	249	62	14
VMK 20	56	84	69	58	∅ 11	30	292	67	22
VMK 25	61	94	84	68	∅ 11	30	339	72	22
VMK 32	61	94	84	68	∅ 11	30	362	72	22

ДЛИНА, мм								
тип	1 секция	2 секции	3 секции	4 секции	5 секций	6 секций	7 секций	8 секций
VMK 10	75	128	181	234	287	340	393	446
VMK 15	110	182	254	326	398	470	542	614
VMK 20	125	209	293	377	461	545	629	713
VMK 25	145	239	333	427	521	615	709	803
VMK 32	145	239	333	427	521	615	709	803

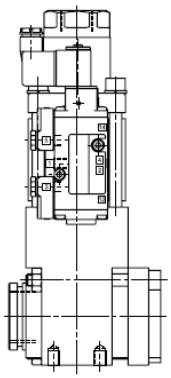

основной модуль

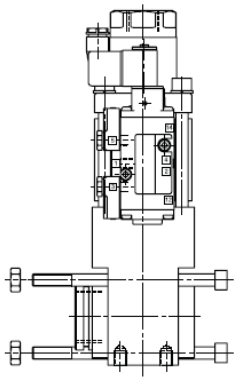

удлиненный модуль

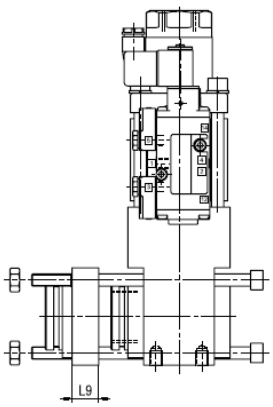

удлиненный модуль
с разделительной плитой

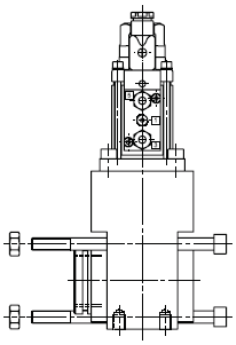

уменьшенный модуль

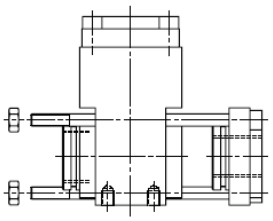

модуль с заглушкой

КОАКСИАЛЬНЫЕ КЛАПАНЫ

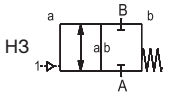

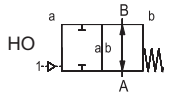

серия 2/2 VSV-M/VSV-F

2/2 ходовой клапан	
с пневмоприводом	
конструкция	сбалансированный по давлению, с возвратной пружиной
проходное сечение	DN 40-250 мм
диапазон давлений	PN 0-40 бар
присоединения	резьба/фланец
функция	нормально закрытый нормально открытый

ВНИМАНИЕ Техническая конструкция клапана зависит от рабочей среды и области применения. Это может привести к отклонению от общей спецификации относительно конструкции, уплотнений и технических характеристик.

СТАНДАРТНЫЕ ХАРАКТЕРИСТИКИ		ОПЦИИ
материалы корпуса	оцинкованная сталь (VSV-M/VSV-F 40 - VSV-M/VSV-F 50, VSV-F 200 - VSV-F 250) алюминий (VSV-F 65 - VSV-F 150)	никелированная сталь, оцинкованная сталь (VSV-F 65 - VSV-F 150), нецветные металлы (VSV-M/VSV-F 40 - VSV-F 150), нержавеющая сталь
седло клапана	синтетическая резина по металлу	
материалы уплотнения	NBR	PTFE, FPM, CR, EPDM
вакуум	скорость утечки	$< 10^{-6}$ мбар • л • $с^{-1}$
давление-вакуум	P1 ↔ P2	по запросу
противодавление	P2 > P1	доступно (Δp 16 бар макс.)
среды	газовые, жидкие, желеобразные, вязкие, пастообразные, загрязненные, агрессивные	абразивные
направление потока	A → B (как указано)	A ↔ B

ПНЕВМАТИЧЕСКИЕ ХАРАКТЕРИСТИКИ		ОПЦИИ
привод	5/2 ходовой пневмораспределитель	
управляющее давление	4-10 бар	
скорость срабатывания	зависит от диаметра дросселя распределителя	
интерфейс привода	co-ax/NAMUR (VSV-M/VSV-F 40 - VSV-M/VSV-F 50)	ISO 1 (для VSV-M/VSV-F 40 - VSV-M/VSV-F 50)
порты привода	2/4, G 1/8 "	1/4 " (для VSV-M/VSV-F 40 - VSV-M/VSV-F 50) 3/8 " (для VSV-F 65 - VSV-F 250)

ГИДРАВЛИЧЕСКИЕ ХАРАКТЕРИСТИКИ		ОПЦИИ
привод	4/2 ходовой гидрораспределитель	
управляющее давление	10-30 / 30-60 бар	управляющая среда по запросу(кроме VSV-M/VSV-F 40 - VSV-M/VSV-F 50)
порты привода	X/Y, G 1/4 "	NPT 1/4 "

ОПЦИИ И АКСЕССУАРЫ

специальные резьбы, специальные фланцы, амортизация, промывочные порты, порты утечек, индуктивные/механические концевые выключатели, разрешительная документация, монтажные скобы (для VSV-M/VSV-F 40 - VSV-M/VSV-F 50), распределительный клапан (заказывается отдельно), ручное управление через распределительный клапан

ОСНОВНЫЕ ПАРАМЕТРЫ

тип	DN	присоединения		давление PN	проп. способ. Kv, A → B	температура*		время срабатывания о/з	частота срабатывания	расход воздуха
						рабочая среда	окруж. среда			
	мм	резьба	фланец	бар	$м^3$/ч	°C	°C	мс	1/мин	$см^3$/ход
VSV-M/VSV-F 40	40	G1½"–G2"	PN 16/40	0-16/40	31,0	-20…160	-20…160	100-3000/100-3000	150	44
VSV-M/VSV-F 50	50	G2"	PN 16/40	0-16/40	43,0	-20…160	-20…160	150-3000/150-3000	100	55
VSV-F 65	65	-	PN 16/40	0-16/40	68,0	-20…160	-20…160	200-3000/200-3000	50	50
VSV-F 80	80	-	PN 16/40	0-16/40	90,0	-20…160	-20…160	200-3000/200-3000	50	75
VSV-F 100	100	-	PN 16/40	0-16/40	140,0	-20…160	-20…160	300-3000/300-3000	40	135
VSV-F 125	125	-	PN 16/40	0-16/40	198,0	-20…160	-20…160	400-3000/400-3000	30	275
VSV-F 150	150	-	PN 16/40	0-16/40	274,0	-20…160	-20…160	600-3000/600-3000	20	550
VSV-F 200	200	-	PN 16	0-16	450,0	-20…160	-20…160	800-3000/800-3000	10	700
VSV-F 250	250	-	PN 16	0-16	650,0	-20…160	-20…160	1500-3000/1500-3000	4	1000

* Установка распределителя непосредственно на клапан допускается при температуре рабочей среды до 60 °C.

®

ГАБАРИТНЫЕ РАЗМЕРЫ

Серии VSV-M 40 - VSV-M 50

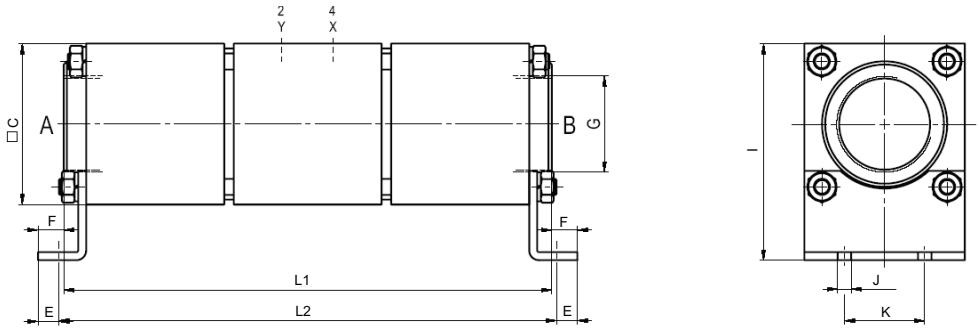

Серии VSV-F 40 - VSV-F 50

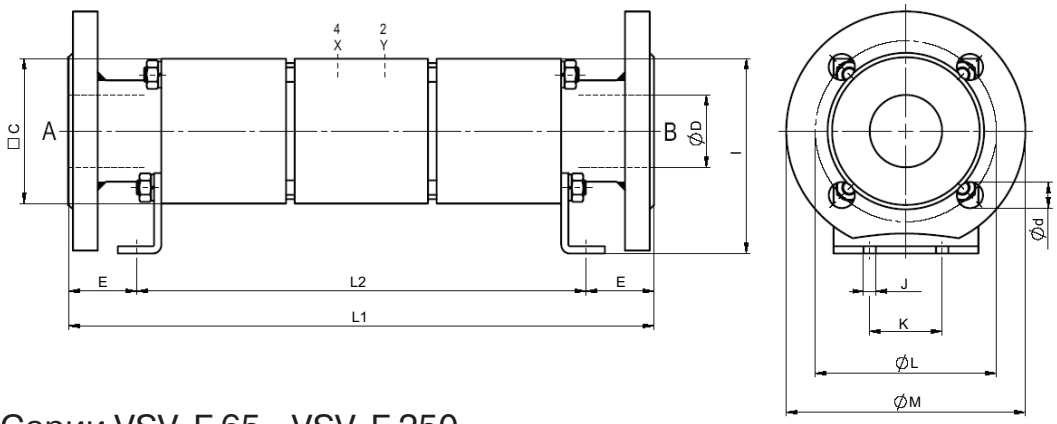

Серии VSV-F 65 - VSV-F 250

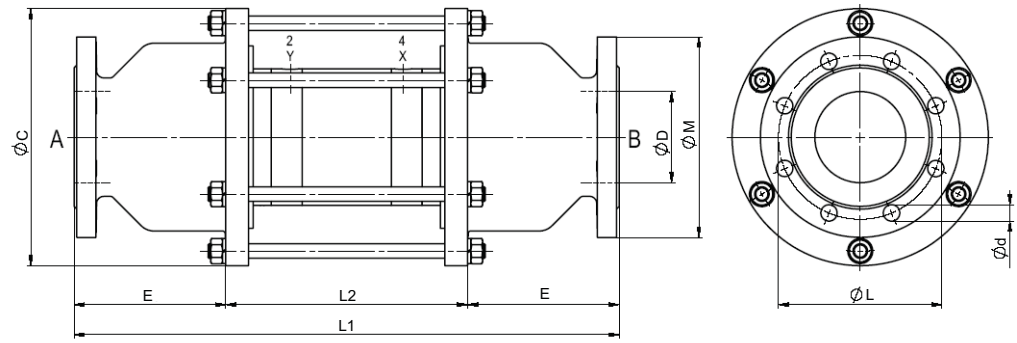

Для VSV-F 65 для PN 16 - 4 отверстия для болтов,
для PN 40 - 8 отверстий для болтов

ГАБАРИТНЫЕ РАЗМЕРЫ, мм										МАССА, кг
тип	L1	L2	C	D	E	F	I	J	K	
VSV-M/VSV-F 40	277/363	287	80	-/40	18/38	23/-	117	8,5	45	7,2/11,4
VSV-M/VSV-F 50	304/404	310	100	-/50	13/47	16/-	134,5	8,5	50	11,9/18,2
VSV-F 65	538	240	210	65	149	-	-	-	-	20,0
VSV-F 80	580	260	225	80	160	-	-	-	-	27,0
VSV-F 100	600	266	282	100	167	-	-	-	-	38,0
VSV-F 125	697	295	288	125	201	-	-	-	-	51,0
VSV-F 150	771	315	380	150	228	-	-	-	-	87,0
VSV-F 200	925	365	454	200	280	-	-	-	-	159,0
VSV-F 250	1035	369	551	250	333	-	-	-	-	215,0

ГАБАРИТНЫЕ РАЗМЕРЫ С ОПЦИЯМИ, мм			
тип		VSV-M/ VSV-F 40	VSV-M/ VSV-F 50
с 1/2 индукт. конц. выкл.	L1	331/417	330/430
	L2	341	336
с мех. конц. выкл.	L1	304/390	344/444
	L2	314	350
со смаз. портами	L1	297/383	322/422
	L2	307	328

РАЗМЕРЫ ФЛАНЦЕВ (ДЛЯ СЕРИИ VSV-F), мм																
тип	VSV-F 40		VSV-F 50		VSV-F 65		VSV-F 80		VSV-F 100		VSV-F 125		VSV-F 150		VSV-F 200	VSV-F 200
фланцы, PN	16	40	16	40	16	40	16	40	16	40	16	40	16	40	16	16
DIN	2633	2635	2633	2635	2633	2635	2633	2635	2633	2635	2633	2635	2633	2635	2633	2633
L	110	110	125	125	145	145	160	160	180	190	210	220	240	250	295	355
M	150	150	165	165	185	185	200	200	220	235	250	270	285	300	340	405
d	18	18	18	18	18	18	18	18	18	22	18	26	22	26	22	26

КОАКСИАЛЬНЫЕ КЛАПАНЫ

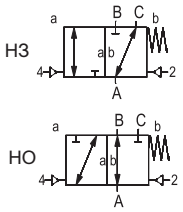

серия 3/2 VSV-M/VSV-F DR

3/2 ходовой клапан	
с пневмоприводом	
конструкция	сбалансированный по давлению, с возвратной пружиной и межканальным переключением
проходное сечение	DN 40-150 мм
диапазон давлений	PN 0-40 бар
присоединения	резьба/фланец
функция	нормально закрытый нормально открытый

ВНИМАНИЕ: Техническая конструкция клапана зависит от рабочей среды и области применения. Это может привести к отклонению от общей спецификации относительно конструкции, уплотнений и технических характеристик.

СТАНДАРТНЫЕ ХАРАКТЕРИСТИКИ		ОПЦИИ
материалы корпуса	оцинкованная сталь (кроме VSV-F 65 DR - VSV-F 80 DR) алюминий (VSV-F 65 DR - VSV-F 80 DR)	никелированная сталь, оцинкованная сталь (VSV-F 65 DR - VSV-F 80 DR), нецветные металлы, нержавеющая сталь
седло клапана	синтетическая резина по металлу	
материалы уплотнения	NBR	PTFE, FPM, CR, EPDM
вакуум	скорость утечки	$< 10^{-6}$ мбар • л • $с^{-1}$
давление-вакуум	P1 ↔ P2	по запросу
противодавление	P2 > P1, см. диапазон рабочих давлений	
среды	газовые, жидкие, желеобразные, вязкие, пастообразные, загрязненные, агрессивные	абразивные
направление потока	A → B, A → C: Δp=40 бар макс. для VSV-M / VSV-F 40 DR - VSV-M / VSV-F 100 DR; Δp=16 бар макс. для VSV-M / VSV-F 125 DR - VSV-M / VSV-F 150 DR	B → A: Δp=16 бар макс.; C → A: Δp=40 бар макс. для VSV-M / VSV-F 40 DR - VSV-M / VSV-F 100 DR; Δp=16 бар макс. для VSV-M / VSV-F 125 DR - VSV-M / VSV-F 150 DR

ПНЕВМАТИЧЕСКИЕ ХАРАКТЕРИСТИКИ		ОПЦИИ
привод	5/2 ходовой пневмораспределитель	
управляющее давление	4-10 бар	
скорость срабатывания	зависит от диаметра дросселя распределителя	
интерфей привода	co-ax /NAMUR (VSV-M / VSV-F 40 DR - VSV-M / VSV-F 50 DR)	ISO 1 (VSV-M / VSV-F 40 DR - VSV-M / VSV-F 50 DR)
порты привода	2/4, G 1/8 " (VSV-M / VSV-F 40 DR - VSV-M / VSV-F 50 DR), 2/4, G 1/4 " (кроме VSV-M / VSV-F 40 DR - VSV-M / VSV-F 50 DR)	G 1/4 " (VSV-M / VSV-F 40 DR - VSV-M / VSV-F 50 DR), G 3/8 " (кроме VSV-M / VSV-F 40 DR - VSV-M / VSV-F 50 DR)

ГИДРАВЛИЧЕСКИЕ ХАРАКТЕРИСТИКИ		ОПЦИИ
привод	4/2 ходовой гидрораспределитель	
управляющее давление	0-30/30-60 бар	управляющая среда по запросу (кроме VSV-M / VSV-F 40 DR - VSV-M / VSV-F 50 DR)
порты привода	X/Y, G 1/4 "	NPT 1/4 "

ОПЦИИ И АКСЕССУАРЫ
специальные резьбы, специальные фланцы, амортизация, промывочные порты, порты утечек, индуктивные и механические концевые выключатели, разрешительная документация, монтажные скобы (VSV-M / VSV-F 40 DR - VSV-M / VSV-F 50 DR), распределительный клапан (заказывается отдельно), ручное управление через распределительный клапан

ОСНОВНЫЕ ПАРАМЕТРЫ

тип	DN	присоединения		давление PN	проп. способ. Kv, A → B	температура*		время срабатывания о/з	частота сраб.	расход воздуха
						рабочая среда	окруж. среда			
	мм	резьба	фланец	бар	$м^3$/ч	°C	°C	мс	1/мин	$см^3$/ход
VSV-M/VSV-F 40 DR	40	G1 1/2"–G2"	PN 16/40	0-16/40	29,1	-20...160	-20...160	100-3000/100-3000	150	34
VSV-M/VSV-F 50 DR	50	G2"	PN 16/40	0-16/40	43,0	-20...160	-20...160	150-3000/150-3000	100	65
VSV-F 65 DR	65	-	PN 16/40	0-16/40	68,0	-20...160	-20...160	200-3000/200-3000	50	50
VSV-F 80 DR	80	-	PN 16/40	0-16/40	90,0	-20...160	-20...160	250-3000/250-3000	50	75
VSV-F 100 DR	100	-	PN 16/40	0-16/40	140,0	-20...160	-20...160	300-3000/300-3000	40	135
VSV-F 125 DR	125	-	PN 16	0-16	198,0	-20...160	-20...160	400-3000/400-3000	30	275
VSV-F 150 DR	150	-	PN 16	0-16	274,0	-20...160	-20...160	600-3000/600-3000	20	550

* Установка распределителя непосредственно на клапан допускается при температуре рабочей среды до 60 °C.

® Компания оставляет за собой право вносить конструктивные изменения

ГАБАРИТНЫЕ РАЗМЕРЫ

Серия VSV-M 40 DR - VSV-M 50 DR

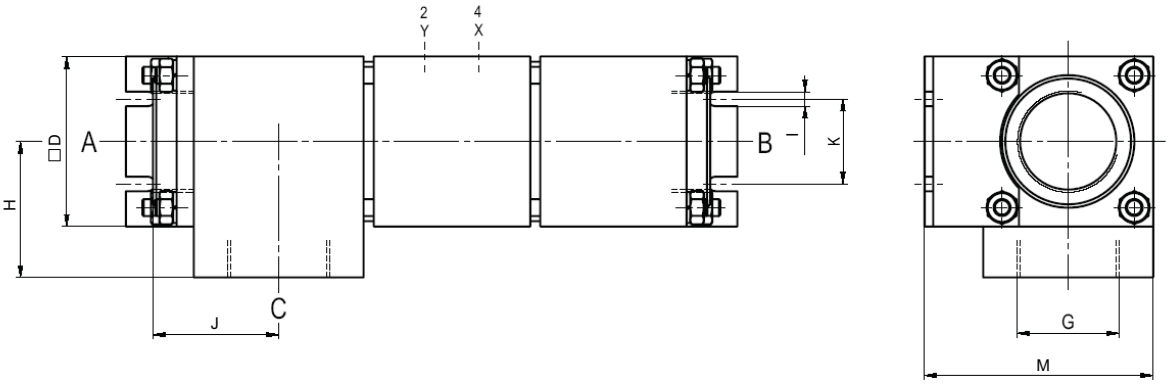

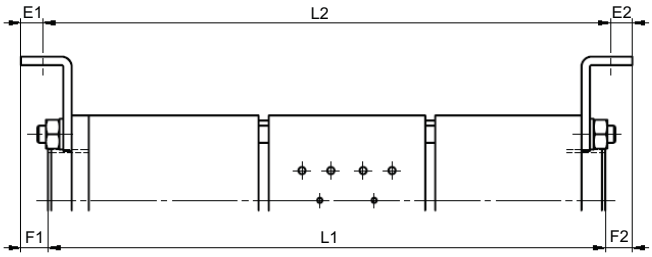

Серия VSV-F 40 DR - VSV-F 50 DR

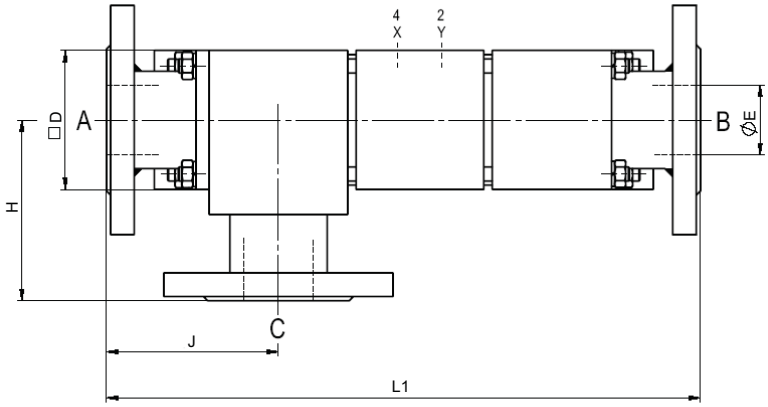

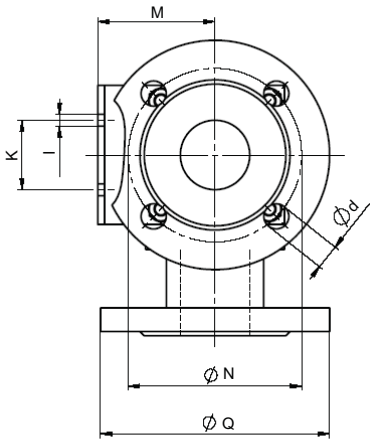

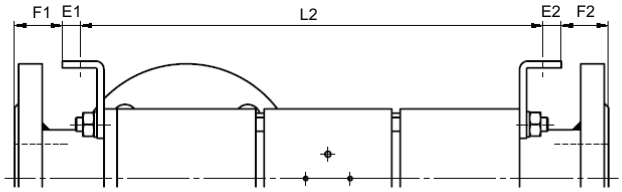

ГАБАРИТНЫЕ РАЗМЕРЫ, мм													МАССА, кг
тип	L1	L2	D	E1	E2	F1	F2	H	J	I	K	M	
VSV-M/VSV-F 40 DR	291/377	301	80	18	18	23/20	23/20	70/113	64/107	8,5	45	117/77	8,9/11,6
VSV-M/VSV-F 50 DR	328/428	334	100	13	13	16/34	16/34	80/130	74/124	8,5	50	134,5/84,5	19,2/23,6

РАЗМЕРЫ ФЛАНЦЕВ (ДЛЯ СЕРИИ VSV-F DR), мм				
тип	VSV-F 40 DR		VSV-F 50 DR	
фланцы, PN	16	40	16	40
DIN	2633	2635	2633	2635
N	110	110	125	125
Q	150	150	165	165
d	18	18	18	18

ГАБАРИТНЫЕ РАЗМЕРЫ С ОПЦИЯМИ, мм		
тип	с 1/2 индукт. конц. выкл.	
	L1	L2
VSV-M/VSV-F 40 DR	338/424	348
VSV-M/VSV-F 50 DR	354/454	360

ГАБАРИТНЫЕ РАЗМЕРЫ

Серия VSV-F 65 DR - VSV-F 150 DR

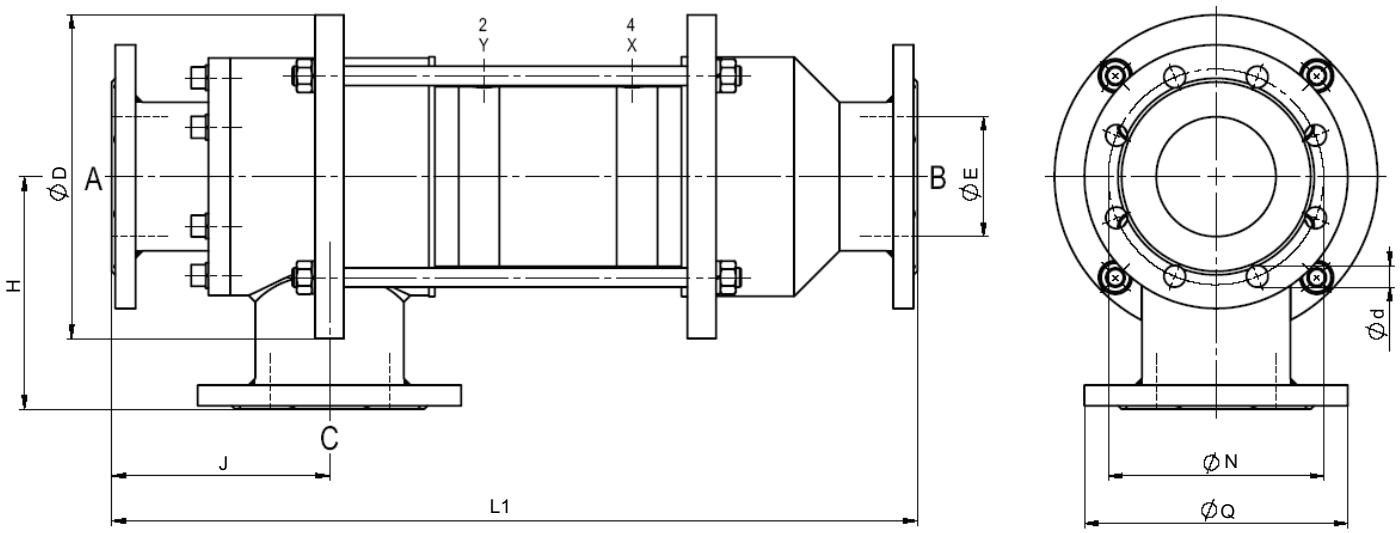

Для VSV-F 65 DR для PN 16 - 4 отверстия для болтов,
для PN 40 - 8 отверстий для болтов

ГАБАРИТНЫЕ РАЗМЕРЫ, мм						МАССА, кг
тип	L1	D	E	H	J	
VSV-F 65 DR	573	210	65	135	145	24,0
VSV-F 80 DR	640	225	80	170	172	26,8
VSV-F 100 DR	673	270	100	194	182	46,5
VSV-F 125 DR	790	288	125	200	179	68,5
VSV-F 150 DR	889	356	150	234	214	97,0

РАЗМЕРЫ ФЛАНЦЕВ, мм								
тип	VSV-F 65 DR		VSV-F 80 DR		VSV-F 100 DR		VSV-F 125 DR	VSV-F 150 DR
фланцы, PN	16	40	16	40	16	40	16	16
DIN	2633	2635	2633	2635	2633	2635	2633	2633
N	145	145	160	160	180	190	210	240
Q	185	185	200	200	220	235	250	285
d	18	18	18	18	18	22	18	22

КОАКСИАЛЬНЫЕ КЛАПАНЫ

серия 2/2
FCF / FCF-K

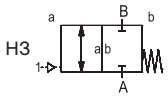

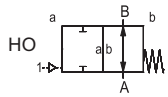

2/2 ходовой клапан	
с пневмоприводом	
конструкция	сбалансированный по давлению, с возвратной пружиной
проходное сечение	DN 65-125 мм
диапазон давлений	PN 0-40 бар
присоединения	фланец
функция	нормально закрытый нормально открытый

ВНИМАНИЕ: Техническая конструкция клапана зависит от рабочей среды и области применения. Это может привести к отклонению от общей спецификации относительно конструкции, уплотнений и технических характеристик.

СТАНДАРТНЫЕ ХАРАКТЕРИСТИКИ		ОПЦИИ
материалы корпуса	алюминий	
седло клапана	синтетическая резина по металлу	
материалы уплотнения	NBR , PU	PTFE, FPM, PE
вакуум	скорость утечки	$< 10^{-6}$ мбар • л • $с^{-1}$
давление-вакуум	P1 ↔ P2	по запросу
противодавление	P2 > P1	доступно (Δp 16 бар макс.)
среды	эмульсии, светлые нефтепродукты, нейтральные газы	другие среды
направление потока	A → B (как указано)	A ↔ B (Δp 16 бар макс.)

ПНЕВМАТИЧЕСКИЕ ХАРАКТЕРИСТИКИ		ОПЦИИ
привод	5/2 ходовой пневмораспределитель	
управляющее давление	4-10 бар	3-10 бар
скорость срабатывания	зависит от диаметра дросселя распределителя	
интерфей привода	NAMUR VDI / VDE 3845	ISO 1 DIN 5599/1
порты привода	2/4, G 1/4 "	G 3/8 "

ГИДРАВЛИЧЕСКИЕ ХАРАКТЕРИСТИКИ		ОПЦИИ
привод	4/2 ходовой гидрораспределитель	
управляющее давление	30-60 бар	
порты привода	X/Y, G 1/4 "	NPT 1/4 "

ОПЦИИ И АКСЕССУАРЫ
амортизация, индуктивные концевые выключатели (для серий FCF), разрешительная документация, присоединение к датчику/манометру, распределительный клапан (заказывается отдельно), ручное управление через распределительный клапан

ОСНОВНЫЕ ПАРАМЕТРЫ

тип	DN	присоед.	давление PN	проп. способ. Kv, A → B	температура рабочая среда	температура окруж. среда	время срабатывания о/з	частота срабатывания	расход воздуха
	мм	фланец	бар	$м^3$/ч	°C	°C	мс	1/мин	$см^3$/ход
FCF 65	65	PN 16/40	0-16/40	107,0	-20…160	-20…160	250-3000/400-3000	50	77
FCF-K 65	65	PN 16/40	0-16/40	98,0	-20…160	-20…160	250-3000/400-3000	50	77
FCF 80	80	PN 16/40	0-16/40	133,0	-20…160	-20…160	300-3000/300-3000	50	100
FCF-K 80	80	PN 16/40	0-16/40	122,0	-20…160	-20…160	300-3000/350-3000	50	100
FCF 100	100	PN 16/40	0-16/40	215,0	-20…160	-20…160	450-3000/300-3000	40	250
FCF-K 100	100	PN 16/40	0-16/40	193,0	-20…160	-20…160	450-3000/300-3000	40	250
FCF 125	125	PN 16/40	0-16/40	227,0	-20…160	-20…160	700-3000/450-3000	30	480
FCF-K 125	125	PN 16/40	0-16/40	221,0	-20…160	-20…160	700-3000/450-3000	30	480

ГАБАРИТНЫЕ РАЗМЕРЫ

Серия FCF / FCF-K 65 - FCF / FCF-K 80

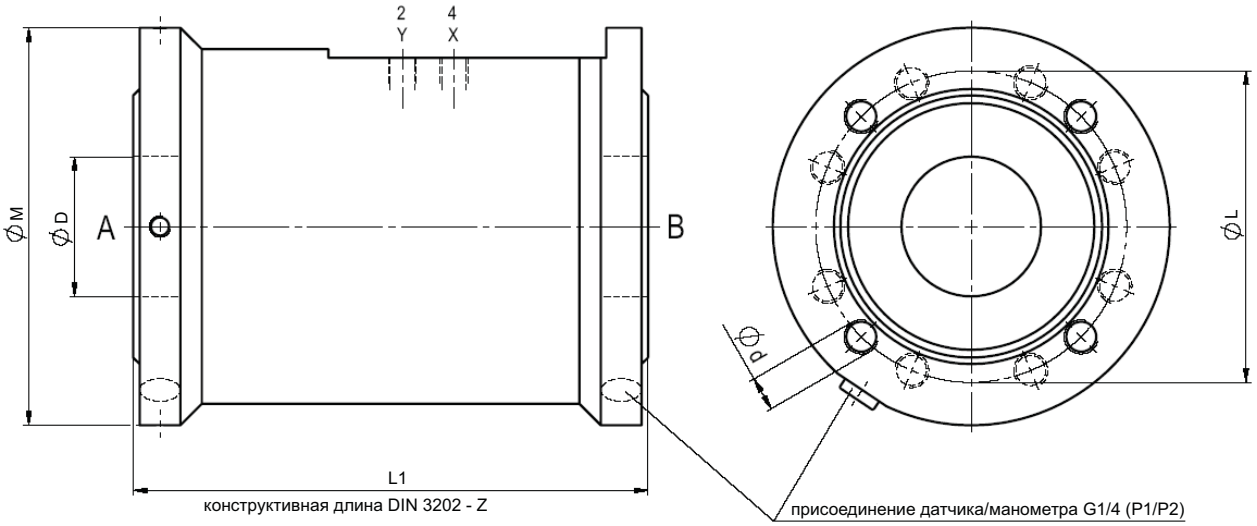

Серия FCF / FCF-K 100 - FCF / FCF-K 125

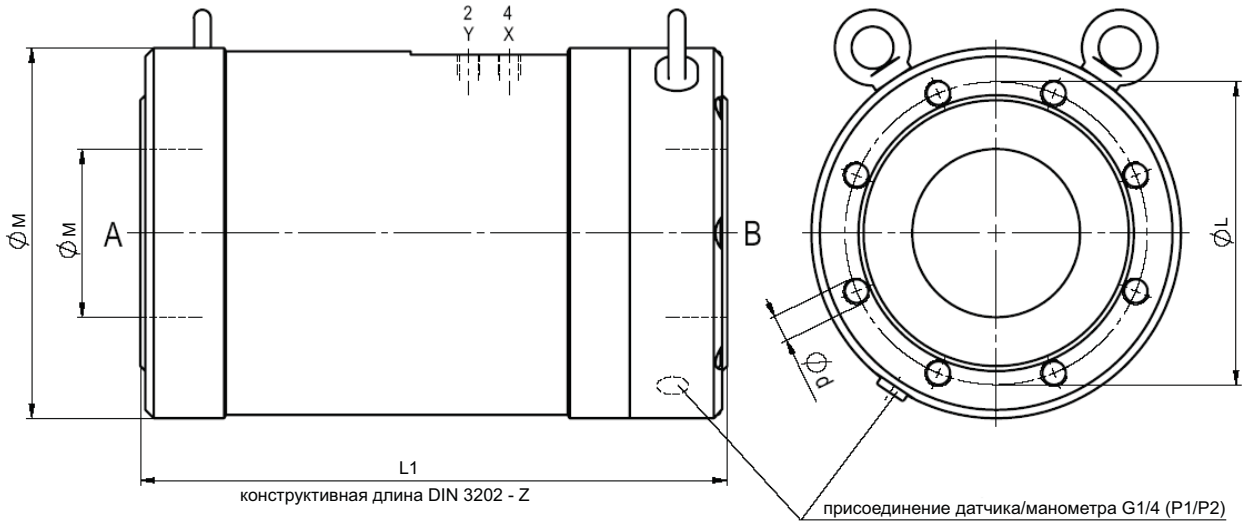

Для FCF / FCF-K 65 для PN 16 - 4 отверстия для болтов,
для PN 40 - 8 отверстий для болтов

ГАБАРИТНЫЕ РАЗМЕРЫ, мм				МАССА, кг
тип	L1	D	Z	
FCF 65	240	65	F6	12,5
FCF-K 65	170	65	F4	9,2
FCF 80	260	80	F6	14,5
FCF-K 80	180	80	F4	11,5
FCF 100	350	100	F1/F7/F17	34,0
FCF-K 100	240	100	-	25,0
FCF 125	400	125	F1/F7/F17	52,0
FCF-K 125	300	125	-	42,0

РАЗМЕРЫ ФЛАНЦЕВ, мм																
тип	FCF 65		FCF-K 65		FCF 80		FCF-K 80		FCF 100		FCF-K 100		FCF 125		FCF-K 125	
фланцы, PN	16	40	16	40	16	40	16	40	16	40	16	40	16	40	16	40
DIN	2633	2635	2633	2635	2633	2635	2633	2635	2633	2635	2633	2635	2633	2635	2633	2635
L	145	145	145	145	160	160	160	160	180	190	180	190	210	220	210	220
M	185	185	185	185	200	200	200	200	220	235	220	235	260	280	260	280
d	M16	M16	M16	M16	M16	M16	M16	M16	M16	M20	M16	M20	M16	M24	M16	M24

КОАКСИАЛЬНЫЕ КЛАПАНЫ

серия 2/2 CFM/MCF

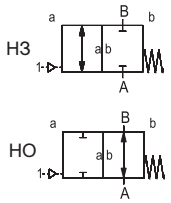

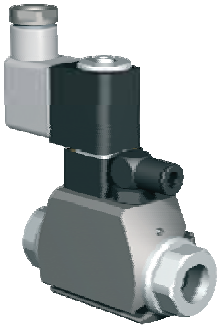

2/2 ходовой клапан	
с пневмоприводом	
конструкция	сбалансированный по давлению, с возвратной пружиной
проходное сечение	DN 8 мм
диапазон давлений	PN 0-100 бар
присоединения	резьба
функция	нормально закрытый нормально открытый

ВНИМАНИЕ: Техническая конструкция клапана зависит от рабочей среды и области применения. Это может привести к отклонению от общей спецификации относительно конструкции, уплотнений и технических характеристик.

СТАНДАРТНЫЕ ХАРАКТЕРИСТИКИ		ОПЦИИ
материалы корпуса	латунь	
седло клапан	синтетическая резина по металлу	
материалы уплотнения	NBR, FPM, PE (CFM) NBR, FPM, PTFE (MCF)	PU, PTFE (CFM)
вакуум	скорость утечки	$< 10^{-6}$ мбар • л • $с^{-1}$
давление-вакуум	P1 ↔ P2	по запросу
противодавление	P2 > P1	доступно (Δp 16 бар макс.)
среды	эмульсии, светлые нефтепродукты, нейтральные газы	
направление потока	A → B	

ПНЕВМАТИЧЕСКИЕ ХАРАКТЕРИСТИКИ		ОПЦИИ
привод	3/2 ходовой пневмораспределитель (CFM) 5/2 ходовой пневмораспределитель (MCF)	5/2 ходовой пневмораспределитель (CFM)
управляющее давление	4-10 бар	3-10 бар по запросу
скорость срабатывания	зависит от диаметра дросселя распределителя	
интерфейс привода	co-ax	CNOMO (CFM) NAMUR VDI/VDE 3845 (MCF)
порты привода	2/4, G 1/8 "	

ОПЦИИ И АКСЕССУАРЫ

герконовые концевые выключатели (макс. температура 70 °C), монтажные скобы, другие рабочие среды, распределительный клапан (заказывается отдельно)

ОСНОВНЫЕ ПАРАМЕТРЫ

тип	DN	присоединение	давление PN	проп. способ. Kv, A → B	температура		время срабатывания о/з	частота срабатывания	расход воздуха
					рабочая среда	окруж. среда			
	мм	резьба	бар	м³/ч	°C	°C	мс	1/мин	см3/ход
CFM 08	8	G³/₈"	0-40	1,6	-20...60	-20...50	70/80	400	1,2
MCF 08	8	G³/₈"	0-100	1,6	-20...60	-20...50	30-3000/30-3000	600	4,5

ГАБАРИТНЫЕ РАЗМЕРЫ

CFM 08

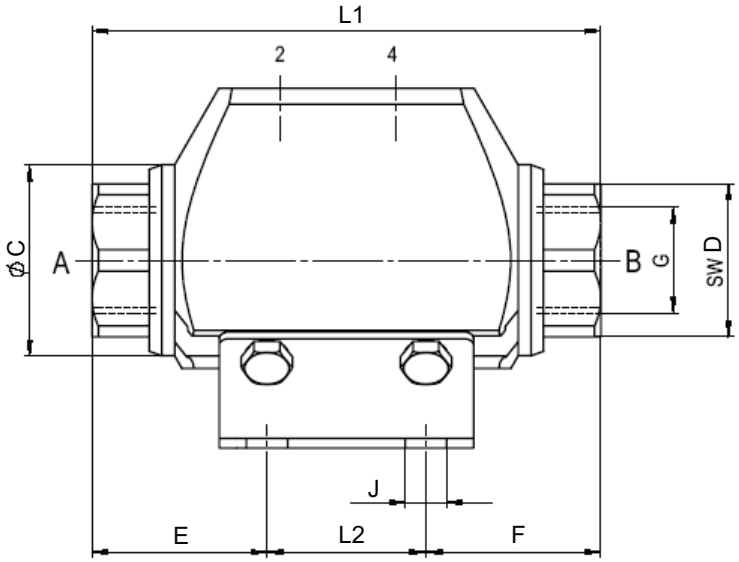

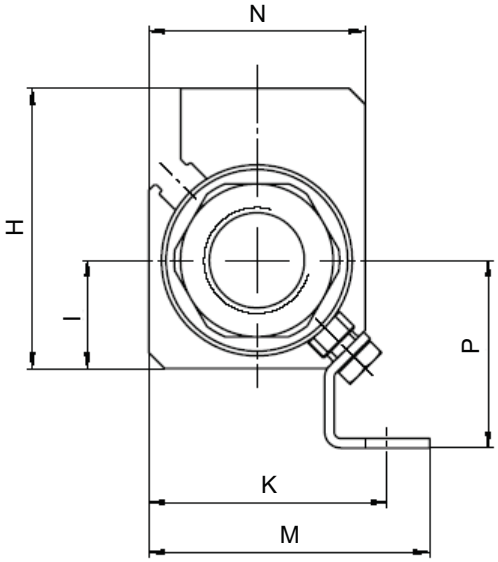

MCF 08

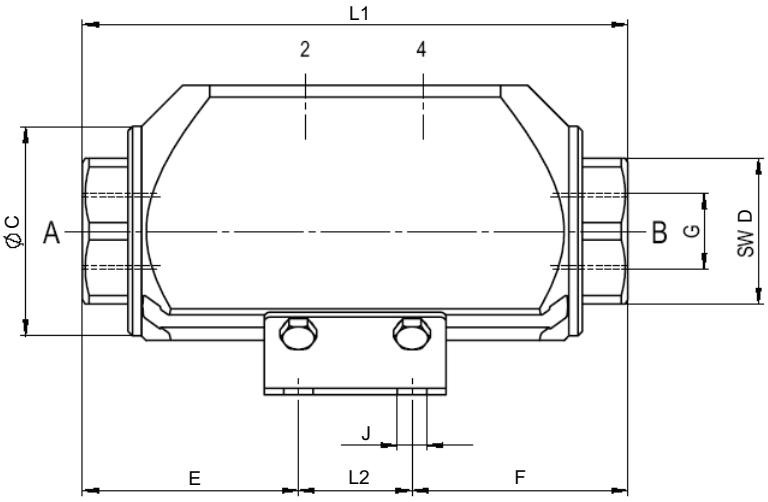

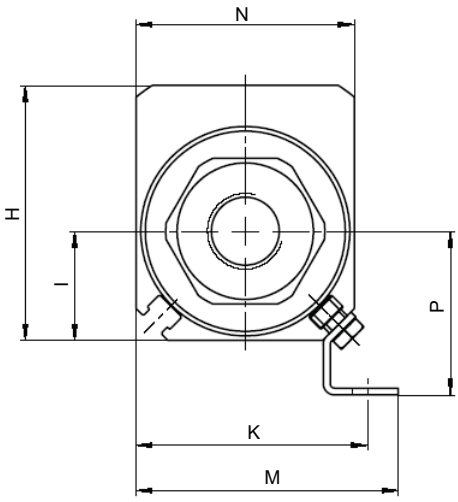

ГАБАРИТНЫЕ РАЗМЕРЫ, мм														МАССА, кг
тип	L1	L2	C	D	E	F	H	I	J	K	M	N	P	
CFM 08	80	25	30	24	27,5	27,5	44	17	6,5	38	45	34	29,5	0,3
MCF 08	120	25	46	32	47,5	47,5	56	24	6,5	51	58	48	36	1,3

МАНИФОЛЬДЫ КЛАПАНОВ

серия 2/2 CFM/MCF

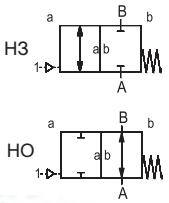

2/2 ходовой клапан	
с пневмоприводом	
конструкция	сбалансированный по давлению, с возвратной пружиной
проходное сечение	DN 8 мм
диапазон давлений	PN 0-40/100 бар
присоединения	резьба
функция	нормально закрытый нормально открытый

ВНИМАНИЕ: Техническая конструкция клапана зависит от рабочей среды и области применения. Это может привести к отклонению от общей спецификации относительно конструкции, уплотнений и технических характеристик.

СТАНДАРТНЫЕ ХАРАКТЕРИСТИКИ		ОПЦИИ
материалы корпуса	латунь	
седло клапан	синтетическая резина по металлу	
материалы уплотнения	NBR, FPM, PE (CFM) NBR, FPM, PTFE (MCF)	PU, PTFE (CFM)
вакуум	скорость утечки	$< 10^{-6}$ мбар • л • $с^{-1}$
давление-вакуум	P1 ↔ P2	по запросу
противодавление	P2 > P1	доступно (Δp 16 бар макс.)
среды	эмульсии, светлые нефтепродукты, нейтральные газы	другие раб. среды по запросу
направление потока	A → B	
ручное управление	через распределительный клапан	
монтаж	монтажные отверстия	

ПНЕВМАТИЧЕСКИЕ ХАРАКТЕРИСТИКИ		ОПЦИИ
привод	3/2 ходовой пневмораспределитель (CFM) 5/2 ходовой пневмораспределитель (MCF)	
управляющее давление	4-10 бар	3-10 бар по запросу
скорость срабатывания	зависит от диаметра дросселя распределителя (MCF)	
интерфейс привода	co-ax	CNOMO (CFM) NAMUR VDI/VDE 3845 (MCF)
порты привода	2/4, G 1/8 "	

ОПЦИИ И АКСЕССУАРЫ

герконовые концевые выключатели (макс. температура 70 °C), другие рабочие среды, температура раб. среды > 60 °C, температура окр. среды > 50 °C, распределительный клапан (заказывается отдельно)

ОСНОВНЫЕ ПАРАМЕТРЫ

тип	DN	присоединения	давление PN	проп. способ. Kv, A → B	температура		время срабатывания о/з	частота срабатывания	расход воздуха
					рабочая среда	окруж. среда			
	мм	резьба	бар	$м^3$/ч	°C	°C	мс	1/мин	см3/ход
CFM 08	8	$G^3/_8$"	0-40	1,6	-20...60	-20...50	70/80	400	1,2
MCF 08	8	$G^3/_8$"	0-100	1,6	-20...60	-20...50	30-3000/30-3000	600	4,5

ГАБАРИТНЫЕ РАЗМЕРЫ

CFM08

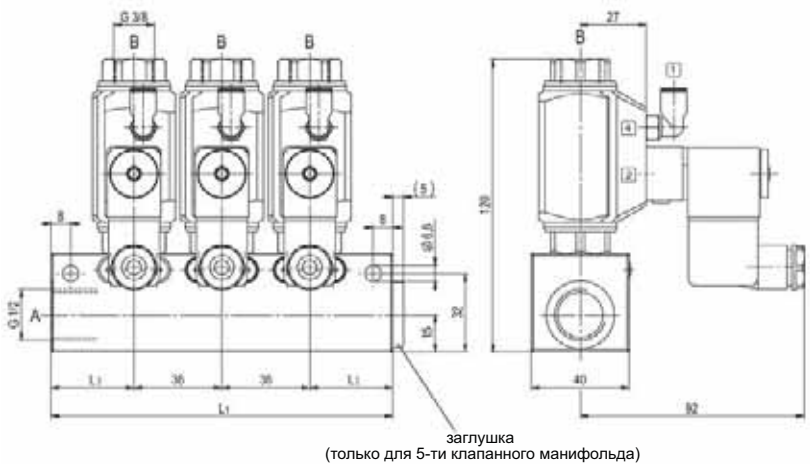

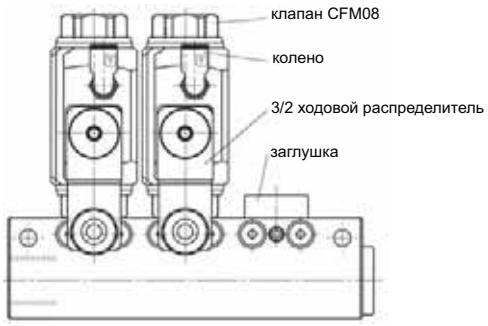

MCF08

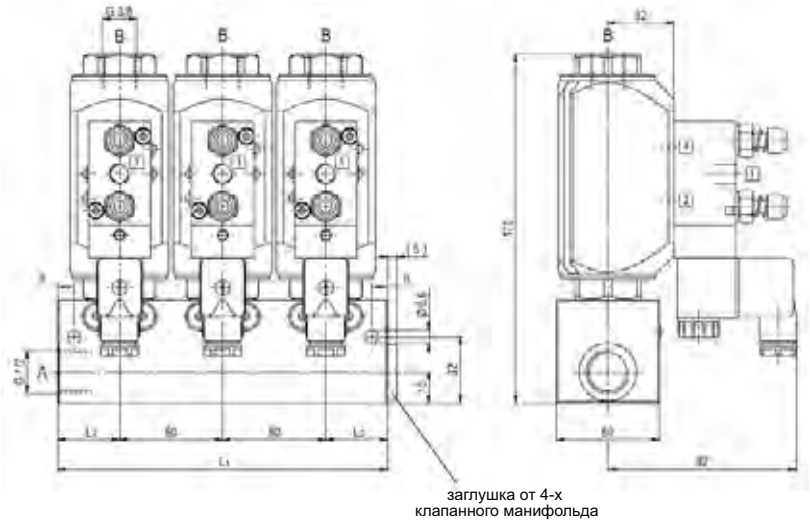

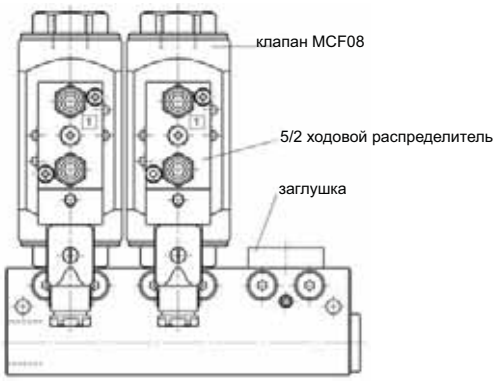

ДЛИНА, мм				
тип	CFM 08		MCF 08	
	L1	L2	L1	L2
2 клапана	100	32	110	30
3 клапана	140	34	160	30
4 клапана	180	36	210	30
5 клапанов	210	33	260	30