Электрические насосы для сточных вод, устанавливаемые в сухой камере

Серия

K-Kompact (KK)

50 Гц

KKCW080H

KKCM080H

KKCM100H

caprari

НАСОСЫ серии K-КОМРАСТ (KK)

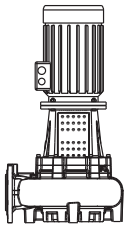

	DN 80-100	DN 80–200	DN 100-250
	KKCW080H KKCM080H KKCM100H	KKCW080L KKCM080L KKCW100L KKCM150L KKCD200N	KKCW100N KKCM100N KKCM150N KKCM200P KKCD200N KKCD250P
	Страница		
Область рабочих характеристик и обозначение насосов	182	199	218
Конструкция и материалы	183	200	219
Эксплуатационные характеристики размеры и масса	184	201	220
Принадлежности	198	217	234

НАСОСЫ серии K-KOMPACT (KK)

Введение

Серия электрических насосов K-Kompact для перекачки сточных фекальных вод — результат последних разработок компании Caprari.

Передовая конструкция насосов серии K-Kompact — это сочетание малых габаритов и низкого уровня вибрации моноблочного насоса, а также универсальности и надежности конструкции консольного насоса с упругой муфтой.

Насосы этой серии показывают высокие значения КПД при использовании как одноканальных, так и двухканальных рабочих колес. Открытое рабочее колесо эффективно для перекачки жидкости с высоким содержанием твердых включений и длинноволокнистых частиц, а также растворенных газов.

Установка насоса серии K-Kompact в сухой камере также имеет ряд значительных преимуществ.

Насосы этой серии предоставляют возможность как горизонтальной (на окрашенной стальной опоре), так и вертикальной установки (на гальванизированной стальной опоре). Благодаря энергоемкости принадлежностей для установки и компактности насосов серии K-Kompact конструкция в обоих вариантах установки занимает минимальное рабочее пространство.

Основная область применения для этих насосов — системы очистки и переработки сточных фекальных вод. В частности, насосы K-Kompact могут быть использованы для: денитрификации, нитрификации, рециркуляции шлама, промывки фильтров.

Эти насосы можно применять в бумажной, текстильной, сталепрокатной, пищевой, кожевенной, керамической и других отраслях промышленности.

Применение

Благодаря своей конструкции, насосы серии K-Kompact могут использоваться для перекачивания разнообразных жидкостей, среди которых: чистая питьевая вода, необработанная вода, дождевая вода, смешанная вода, сточная вода с жесткими частицами и волокнами, активированные стоки и автоклавные стоки, промышленные стоки и грязные абразивные воды.

Допустимое процентное содержание сухих веществ в перекачиваемой жидкости, размеры и природа твердых частиц, степень агрессивности и/или абразивности являются параметрами, зачастую ограничивающими гидравлические или физические характеристики насоса. Следовательно, насос для перекачки сточных вод должен выбираться в соответствии с гидравлическими и конструкторскими характеристиками, а также в соответствии с материалами самого насоса.

Всегда консультируйтесь с нашими специалистами в случае использования насосов в экстремальных условиях или пользуйтесь инструкциями данного каталога.

Область рабочих характеристик

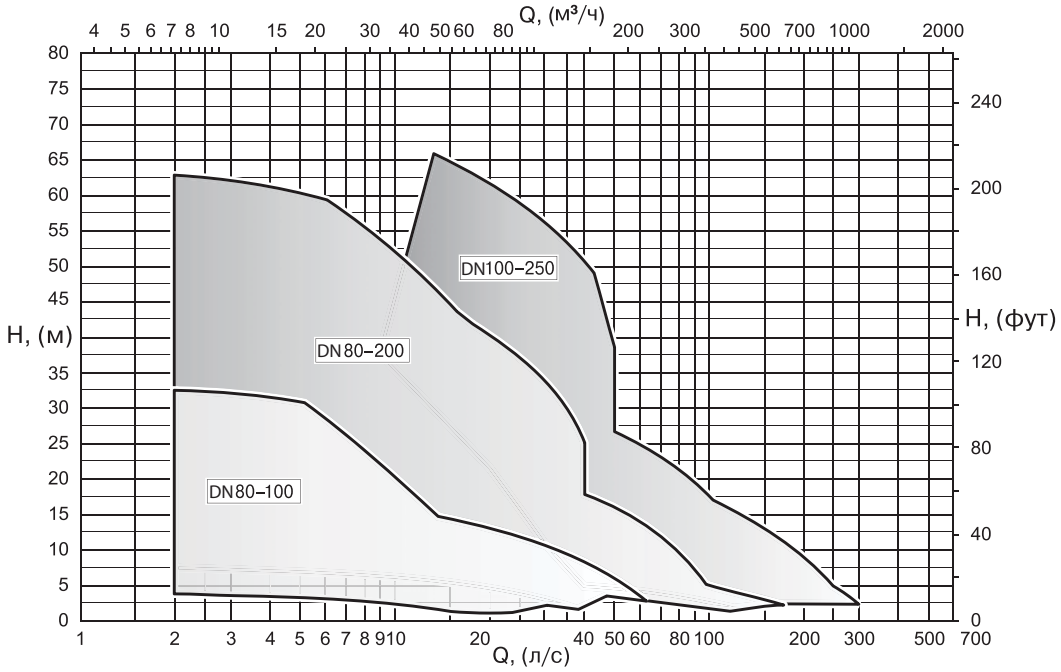

НАСОСЫ серии K-KOMPACT (KK)

Механические характеристики

Электродвигатель

Асинхронный, трехфазный электродвигатель закрытого типа, охлаждается с помощью установленного на валу вентилятора, ротор — «беличья клетка», степень защиты IP55 , класс изоляции — F.

Опоры электродвигателя

Вал насоса, на котором установлено рабочее колесо, поддерживается двумя предварительно смазанными подшипниками, нижний из которых воспринимает осевую нагрузку. Гидравлическая часть компактна, с коротким валом насоса, который снижает нагрузку на подшипники и гарантирует надежность и долговечность насосного агрегата.

Торцевые уплотнения

Двойные механические уплотнения, установленные на каждом насосе серии K-Kompact, — это двойная гарантия надежности насосной станции. Если уплотнение на стороне насоса вышло из строя, установка не будет затоплена благодаря наличию второго уплотнения на стороне электродвигателя. Эти уплотнения изготовлены из специальных материалов и способны противостоять высоким нагрузкам. Уплотнение со стороны насоса изготовлено из абразивостойких материалов.

Безопасная эксплуатация

Датчик влажности, установленный в масляной камере, предупреждает о попадании жидкости и передает соответствующий сигнал на панель управления. Датчик влажности дает информацию о состоянии механического уплотнения на стороне гидравлики и предохраняет насос от протечек.

НАСОСЫ серии K-KOMPACT (KK)

Гидравлические характеристики

Гидравлическая часть насоса состоит из рабочего колеса и корпуса насоса. Двойное механическое уплотнение, установленное на насосах серии K-Kompact (KK), защищает от попадания воды из гидравлической части в камеру электродвигателя.

Электронасосы серии K-Kompact (KK) имеют следующие типы рабочих колес со следующими характеристиками:

Открытое «утопленное» рабочее колесо: V-W

Данное рабочее колесо устойчиво к засорам благодаря широким межлопастным проходам. Имеет высокую сопротивляемость износу благодаря своей конструктивной особенности и механизму взаимодействия с перекачиваемой жидкостью. Рабочее колесо может быть уменьшено в размерах для получения различных гидравлических характеристик. Предназначено для воды, содержащей большое количество твердых и длинноволокнистых частиц, сточных вод с большим содержанием газов и осадка.

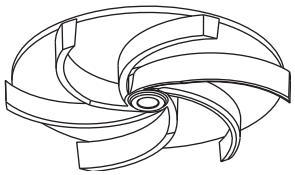

Одноканальное рабочее колесо: M

Данное рабочее колесо имеет высокую устойчивость к засорам благодаря широкому сечению прохода, высокую сопротивляемость износу, низкое механическое воздействие на жидкость и высокий гидравлический КПД. Особенно удобны для чистой воды, а также воды, содержащей твердые и волокнистые частицы, и для фекальных вод. Используется для откачки стоков и осадка.

Низкий уровень вибрации достигается при помощи динамической балансировки колеса данного типа.

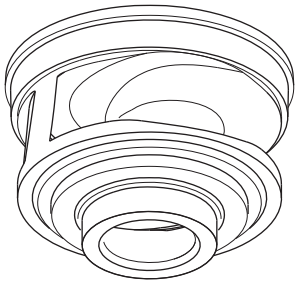

Двухканальное рабочее колесо: D

Данное рабочее колесо имеет высокую устойчивость к засорам благодаря широкому сечению прохода, высокую сопротивляемость износу, низкое механическое воздействие на жидкость и высокий гидравлический КПД при высоких значениях производительности.

Двухканальное рабочее колесо хорошо подходит для перекачки чистой воды, воды, содержащей твердые и волокнистые частицы, а также для фекальных вод. Используется для откачки стоков и осадка.

Низкий уровень вибрации достигается при помощи динамической балансировки колеса данного типа.

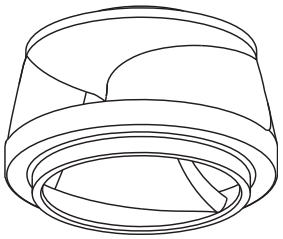

НАСОСЫ серии K-KOMPACT (KK)

Технические и эксплуатационные характеристики

- Асинхронный, трехфазный электродвигатель закрытой конструкции с охлаждением от встроенного вентилятора, тип ротора — «беличья клетка», класс изоляции F (t°макс. +155 °C), степень защиты IP55.
- Продолжительный или прерывистый режим работы.
- Допуски электропитания: 220 В ± 10 %; 400 В ± 10 %.
- Максимальный дисбаланс мощности по фазам: +5 %.
- Максимальная температура перекачиваемой жидкости: +60 °C.
- pH жидкости: 6–10.
- Если плотность перекачиваемой жидкости превышает 1 кг/дм3 и/или вязкость превышает 1 мм^2/м (1 сСт), свяжитесь с техническим департаментом.
- Содержание сухого вещества в жидкости превышает 4 %, необходимо рассчитать изменение веса и вязкости жидкости.
- Уровень создаваемого насосом акустического давления в пределах области рабочих характеристик указан для каждой конкретной модели в прилагаемой инструкции.
- Направление вращения: по часовой стрелке, если смотреть со стороны электродвигателя.
- Размер перекачиваемых частиц обусловлен геометрией свободного прохода гидравлической части насоса.

Возможные способы установки

Для вертикального и горизонтального размещения насосов серии K-Kompact рядом с накопительным баком должна быть предусмотрена сухая насосная камера. Это обеспечивает удобство при монтаже и обслуживании и гарантирует высокую надежность при работе насосов этой серии.

Вариант горизонтальной установки

Напорный патрубок насоса направлен вверх либо в сторону.

Электронасос зафиксирован на месте опорными кронштейнами. Такой тип установки требует минимум дополнительных аксессуаров.

Вариант вертикальной установки

Напорный и всасывающий патрубки насоса направлены горизонтально.

Данный тип установки насоса позволяет легко осуществлять проверки и обслуживание. Для вертикальной установки насосов серии K-Kompact в сухой камере требуется минимум рабочего пространства.

Горизонтальная установка
в сухой камере

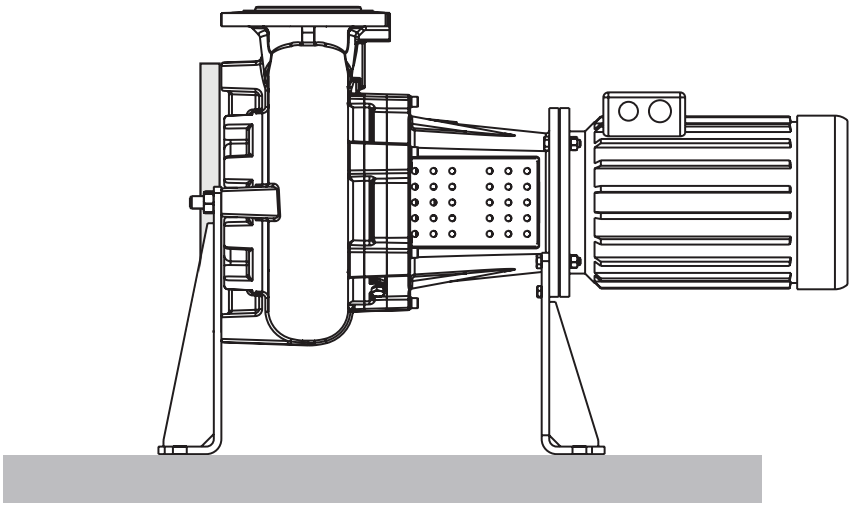

Вертикальная установка
в сухой камере

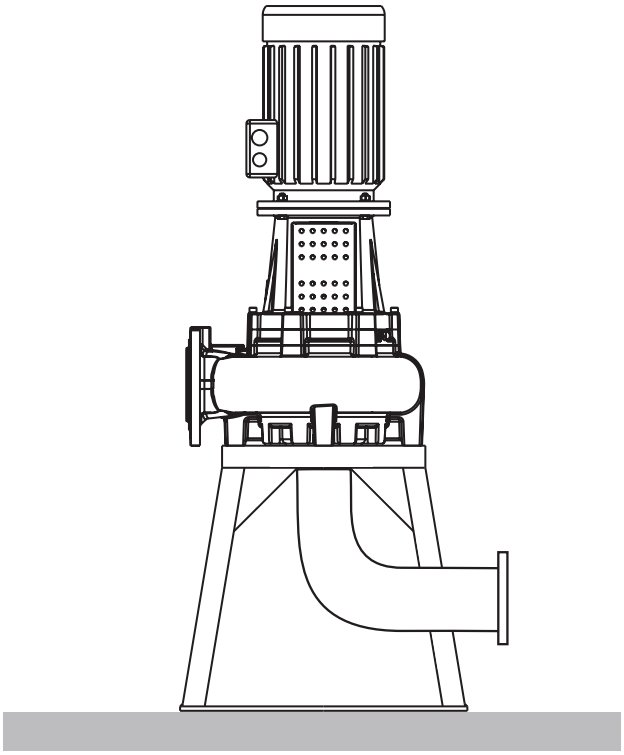

НАСОСЫ серии K-КОМРАСТ (KK) DN 80-100

KK DN 80-100

KKCW080H, KKCM080H, KKCM100H

Область рабочих характеристик

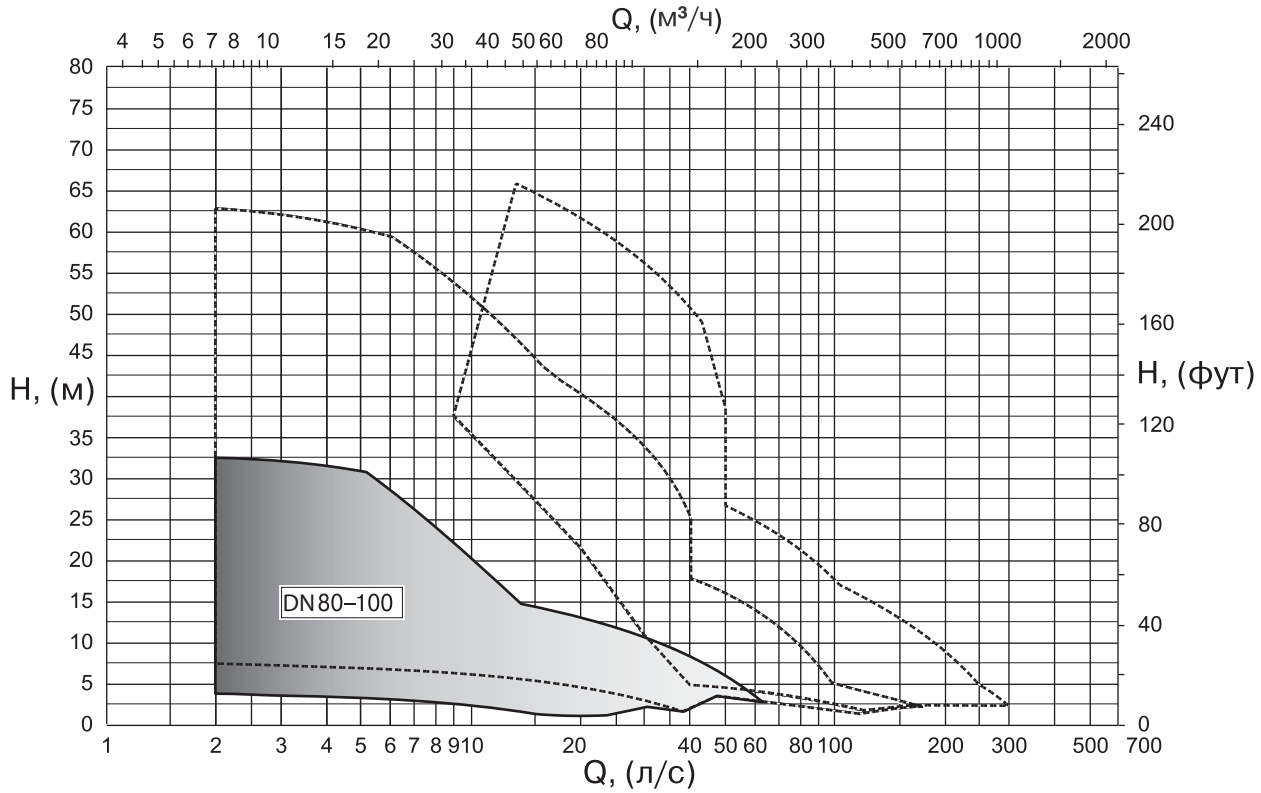

Обозначение насосов

1	2	3	4	5	6		7	8	9	10	11		12
KK	C	W	080	H	B	+	0011	4	2	N	2	/	####

1 **Серия**

2 **50 Гц**

3 **Рабочее колесо**

W	вихревое
M	одноканальное
D	двухканальное

4 **Диаметр напорного патрубка DN, (мм)**

080
100

5 **Размер фланца электродвигателя**

6 **Диаметр рабочего колеса**

A
B
D
…

7 **Номинальная мощность электродвигателя**

0011
0015
0022
…

8 **Число полюсов электродвигателя**

2
4
6

9 **Конструктивные особенности электродвигателя:**
3-фазный, класс изоляции F,
степень защиты IP55-IEC

1	230 (220-240) V-D / 400 (380-415) V-Y
2	400 (380-415) V-D / 700 (660-720) V-Y
S	Специальный

10 **Электродвигатель**

N	стандартный
X	взрывозащищенный

В соответствии с EN60079-0 - EN60079-1
стандарт ATEX II 2G Exd IIB T4

11 **Поколение насоса**

12 **Возможные особенности**

НАСОСЫ серии K-КОМРАСТ (KK) DN 80-100

Конструкция и материалы

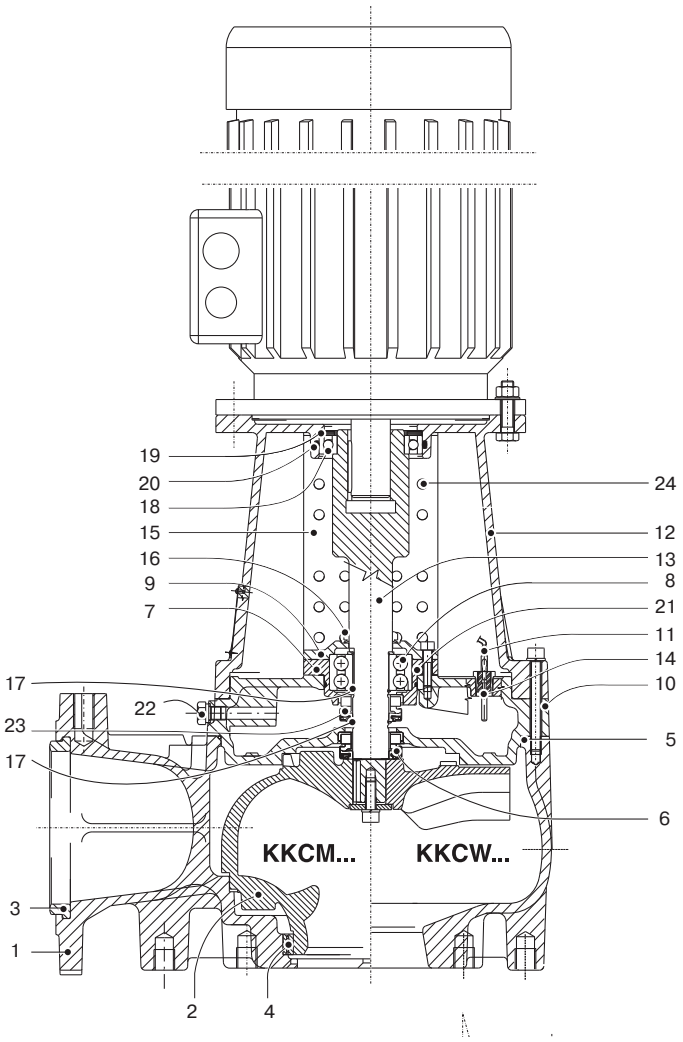

Поз.	Детали	Материал
1	Корпус насоса	Серый чугун
2	Рабочее колесо насоса	Серый чугун
3	Прокладка напорного патрубка	Резина
4	Износное кольцо	Сталь/резина
5	Прокладка корпуса насоса	Резина
6	Торцевое уплотнение на стороне гидравлики	Карбид кремния
7	Камера подшипника	Шаровидный чугун
8	Подшипник	-
9	Крышка подшипника	Серый чугун
10	Масляная камера	Серый чугун
11	Кабельная муфта	Медь / Олово
12	Опора электродвигателя	Серый чугун
13	Вал насоса	Нержавеющая сталь
14	Датчик влажности	Медь
15	Защитный кожух	Нержавеющая сталь
16	Прокладка корпуса	Резина
17	Пружинное кольцо	Сталь
18	Подшипник	-
19	Тарельчатая пружина	Сталь
20	Прокладка корпуса	Нитрильная резина
21	Прокладка корпуса	Нитрильная резина
22	Пробка	Нержавеющая сталь
23	Торцевое уплотнение на стороне электродвигателя	Графит
24	Отверстие ввода кабеля датчика влажности	-

НАСОСЫ серии K-КОМРАСТ (KK) DN 80-100

KKCW080H

количество полюсов 6/50 Гц

Вихревое «утопленное» рабочее колесо

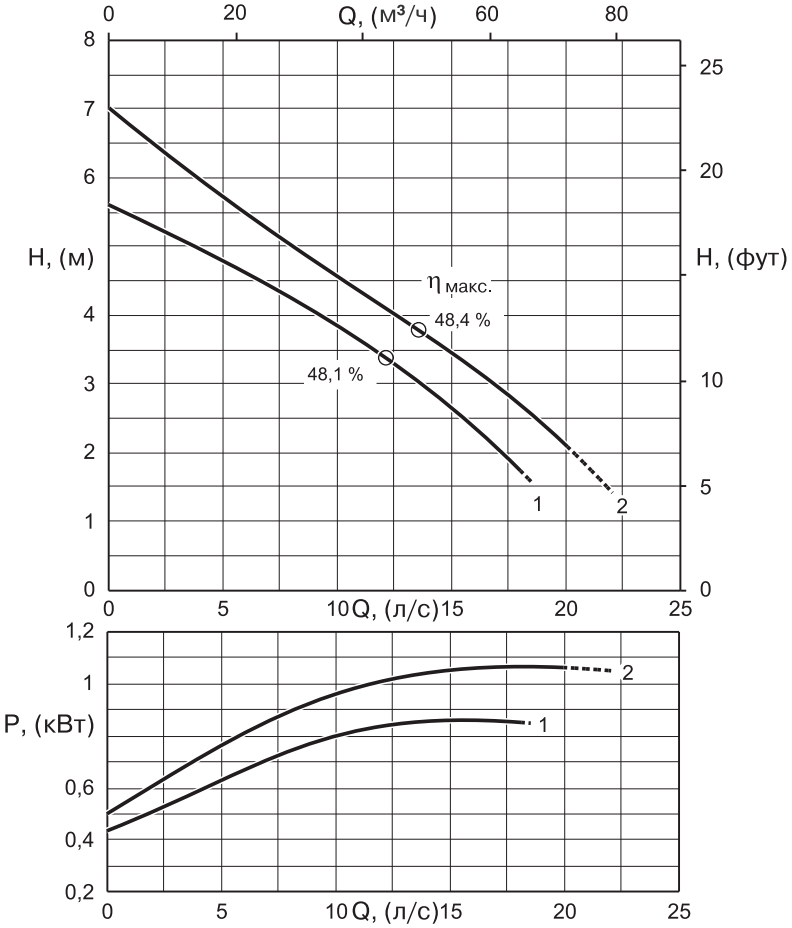

Технические особенности

Тип электронасоса	Свободный проход (мм)	Датчик влажности
KKCW080H + 61N2	Ø 80	Да

Эксплуатационные характеристики

Тип электронасоса	Артикул	Характеристика №	Номинальная мощность электродвигателя P_2 (кВт)	Патрубок на нагнетании DN (мм)	Производительность, л/с	0	2	5	8	10	11	12	13	14	15	16	18	20	22
					Производительность, м³/ч	0	7,2	18	28,8	36	39,6	43,2	46,8	50,4	54	57,6	64,8	72	79,2
					Напор, (м)														
KCW080HE+001161N2	ND09P105784	1	1,1	Ø 80		5,6	5,3	4,8	4,3	3,9	3,6	3,4	3,2	2,9	2,7	2,4	1,7	-	-
KCW080HA+001161N2	ND09P105783	2				7	6,5	5,7	5	4,5	4,3	4,1	3,9	3,7	3,5	3,2	2,7	2,1	1,4

Примечание:
P_2 — номинальная мощность электродвигателя.
Допуск производительности согласно UNI/ISO 9906 класс 2.
Принадлежности см. на странице 198.

НАСОСЫ серии K-КОМРАСТ (KK) DN 80-100

KKCW080H

количество полюсов 6/50 Гц

Вихревое «утопленное» рабочее колесо

Вертикальная установка

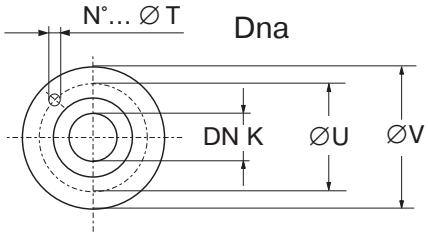

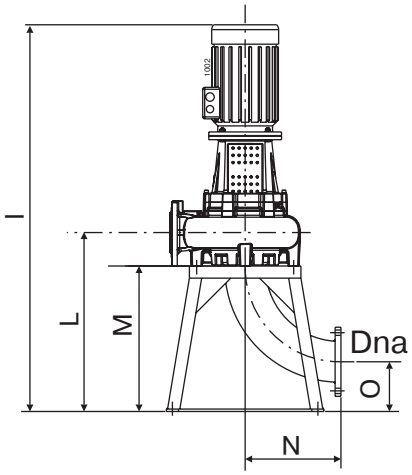

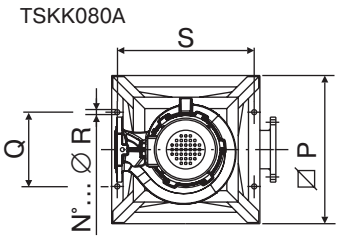

Тип электронасоса	K	T	U	V
KCW080HE+001161N1	80 PN16	8 Ø 18	160	200
KCW080HA+001161N1				

Тип электронасоса	Свободный проход	I	L	M	N	O	P	Q	R	S	W	X	Y	Масса насоса
	(мм)													(кг)
KKCW080HE+001161N1	Ø 80	1014,5	382	290	164	126	440	230	4 Ø 12	390	-	-	-	65,5
KKCW080HA+001161N1														66

Горизонтальная установка

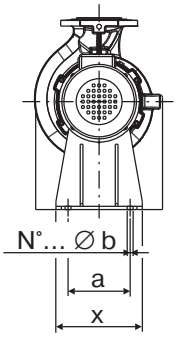

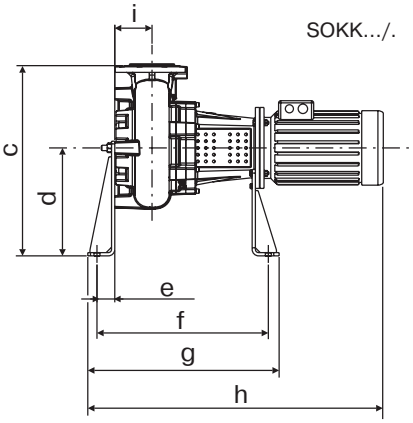

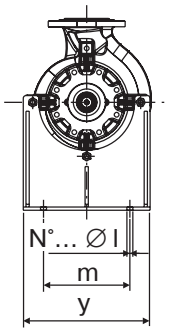

Тип электронасоса	a	b	c	d	e	f	g	h	i	l	m	x	y
	(мм)												
KKCW080HE+001161N1	230	2 Ø 22	645	400	66	514	588	824,5	92	2 Ø 22	270	320	400
KKCW080HA+001161N1													

НАСОСЫ серии K-КОМРАСТ (KK) DN 80-100

KKCM080H

количество полюсов 6/50 Гц

Одноканальное рабочее колесо

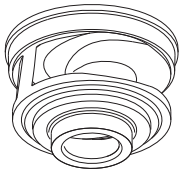

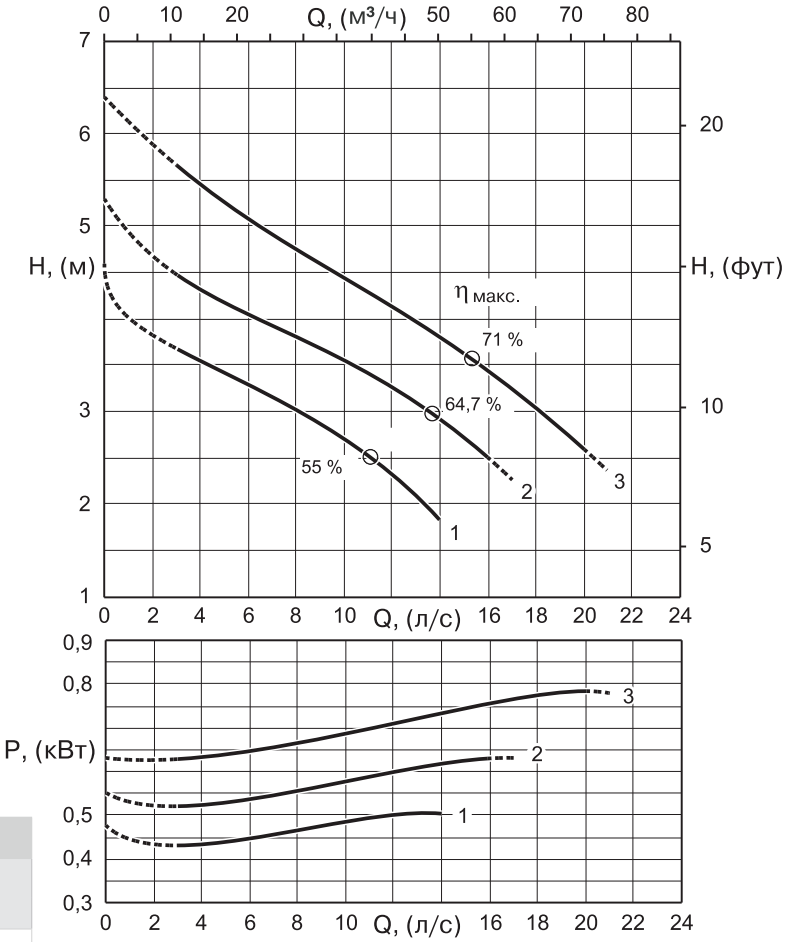

Технические особенности

Тип электронасоса	Свободный проход (мм)	Датчик влажности
KKCM080H + 61N2	Ø 75	Да

Эксплуатационные характеристики

Тип электронасоса	Артикул	Характеристика №	Номинальная мощность электродвигателя P_2 (кВт)	Патрубок на нагнетании DN (мм)	Производительность, л/с / м³/ч													
					0	4	6	8	10	11	12	13	14	15	16	18	20	22
					0	14,4	21,6	28,8	36	39,6	43,2	46,8	50,4	54	57,6	64,8	72	79,2
					Напор, (м)													
KKCM080HG+001161N2	ND09P105785	1	1,1	Ø 80	4,6	3,5	3,3	3	2,7	2,5	2,3	2,1	1,8	-	-	-	-	-
KKCM080HD+001161N2	ND09P105786	2			5,3	4,3	4	3,8	3,6	3,4	3,3	3,1	2,9	2,7	2,5	-	-	-
KKCM080HA+001161N2	ND09P105787	3			6,4	5,4	5,1	4,7	4,4	4,3	4,1	4	3,8	3,6	3,5	3,1	2,6	-

Примечание:
P_2 — номинальная мощность электродвигателя.
Допуск производительности согласно UNI/ISO 9906 класс 2.
Принадлежности см. на странице 198.

НАСОСЫ серии K-КОМРАСТ (KK) DN 80-100

KKCM080H

количество полюсов 6/50 Гц

Одноканальное рабочее колесо

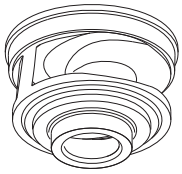

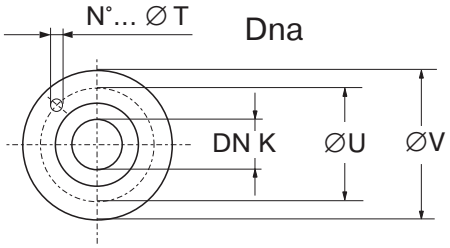

Тип электронасоса	K	T	U	V
KKCM080HG+001161N1	80 PN 16	8 Ø 18	160	200
KKCM080HD+001161N1				
KKCM080HA+001161N1				

Вертикальная установка

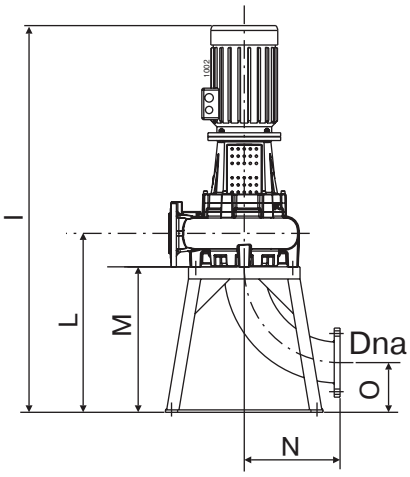

TSKK080A

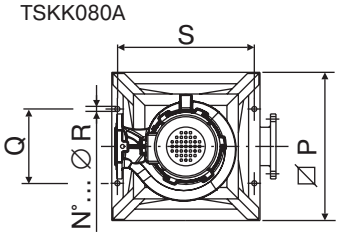

Тип электронасоса	Свободный проход	I	L	M	N	O	P	Q	R	S	W	X	Y	Масса насоса
	(мм)													(кг)
KKCM080HG+001161N2	Ø 75	1023,5	411	290	164	126	440	230	4 Ø 12	390	-	-	-	71,5
KKCM080HD+001161N2														71,5
KKCM080HA+001161N2														72

Горизонтальная установка

SOKK.../.

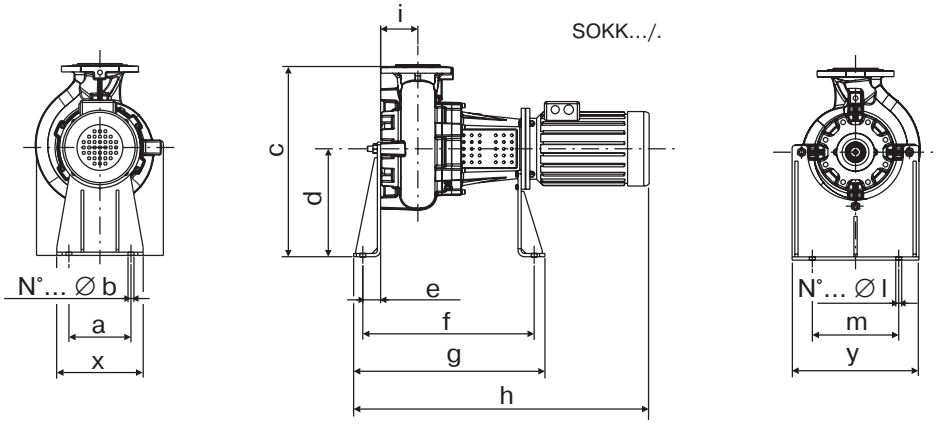

Тип электронасоса	a	b	c	d	e	f	g	h	i	l	m	x	y
	(мм)												
KKCM080HG+001161N2	230	2 Ø 22	645	400	66	523	597	833,5	121	2 Ø 22	270	320	400
KKCM080HD+001161N2													
KKCM080HA+001161N2													

НАСОСЫ серии K-КОМРАСТ (KK) DN 80-100

KKCW080H

количество полюсов 4/50 Гц

Вихревое «утопленное» рабочее колесо

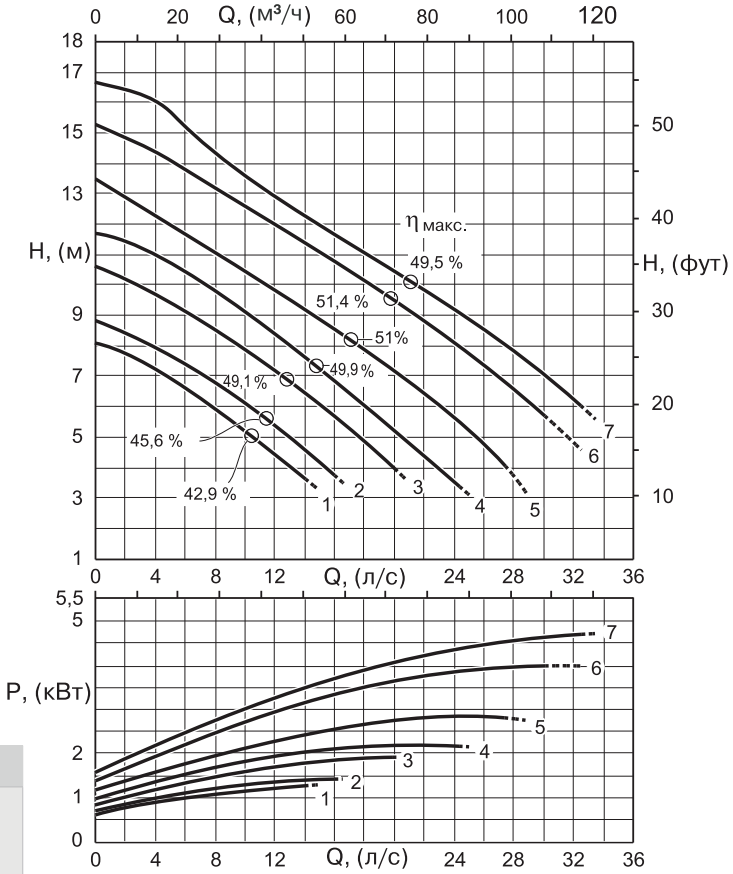

Технические особенности

Тип электронасоса	Свободный проход (мм)	Датчик влажности
KKCW080H + 42N2	Ø 80	Да
KKCW080H + 41N2		

Эксплуатационные характеристики

Тип электронасоса	Артикул	Характеристика №	Номинальная мощность электродвигателя P_2 (кВт)	Патрубок на нагнетании DN (мм)	Производительность, л/с	0	4	8	10	12	14	16	18	20	22	24	27	30	32
					Производительность, м³/ч	0	14,4	28,8	36	43,2	50,4	57,6	64,8	72	79,2	86,4	97,2	108	115,2
					Напор, (м)														
KKCW080HN+001541N2	ND09P105799	1	1,5	Ø 80		8,1	73	5,9	5,2	4,4	3,6	-	-	-	-	-	-	-	-
KKCW080HM+001541N2	ND09P105800	2				8,9	7,9	6,8	6,1	5,4	4,6	3,8	-	-	-	-	-	-	-
KKCW080HI+002241N2	ND09P105801	3	2,2			10,7	9,7	8,6	7,9	7,2	6,5	5,7	4,8	4	-	-	-	-	-
KKCW080HH+002241N2	ND09P105802	4				11,8	11,1	9,8	9,1	8,3	7,6	6,8	6,1	5,3	4,5	3,6	-	-	-
KKCW080HE+003041N2	ND09P105803	5	3			13,5	12,4	11,1	10,4	9,8	9,1	8,5	7,8	7,1	6,4	5,7	4,4	-	-
KKCW080HC+004041N2	ND09P105073	6	4			15,3	14,4	13,2	12,6	12	11,4	10,8	10,1	9,5	8,8	8,2	7	5,7	4,8
KKCW080HA+005542N2	ND09P105804	7	5,5			16,7	16	14,5	13,7	12,9	12,2	11,5	10,9	10,4	9,8	9,2	8,2	7,1	6,3

Примечание:
P_2 — номинальная мощность электродвигателя.
Допуск производительности согласно UNI/ISO 9906 класс 2.
Принадлежности см. на странице 198.

НАСОСЫ серии K-КОМРАСТ (KK) DN 80-100

KKCW080H

количество полюсов 4/50 Гц

Вихревое «утопленное» рабочее колесо

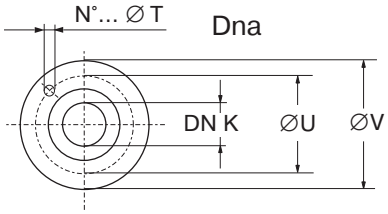

Тип электронасоса	K	T	U	V
KKCW080HN+001541N2	80 PN 16	8 Ø 18	160	200
KKCW080HM+001541N2				
KKCW080HI+002241N2				
KKCW080HH+002241N2				
KKCW080HE+003041N2				
KKCW080HC+004041N2				
KKCW080HA+005542N2				

Вертикальная установка

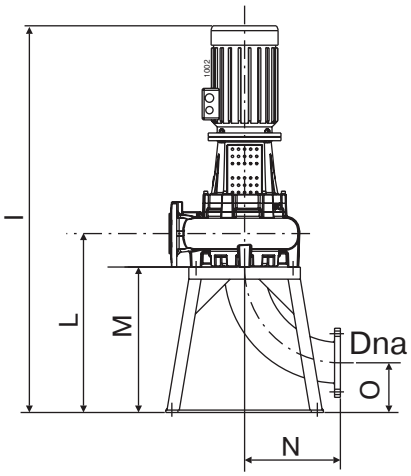

TSKK080A

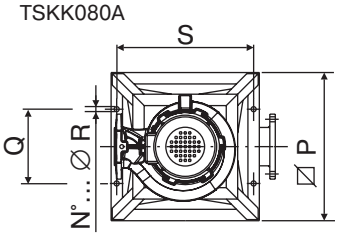

Тип электронасоса	Свободный проход	I	L	M	N	O	P	Q	R	S	W	X	Y	Масса насоса
	(мм)													(кг)
KKCW080HN+001541N2	Ø 80	1014,5	382	290	164	126	440	230	4 Ø 12	390	-	-	-	64,5
KKCW080HM+001541N2														65
KKCW080HI+002241N2														69
KKCW080HH+002241N2														69
KKCW080HE+003041N2		1044,5												76
KKCW080HC+004041N2		1065,5												81
KKCW080HA+005542N2														86

Горизонтальная установка

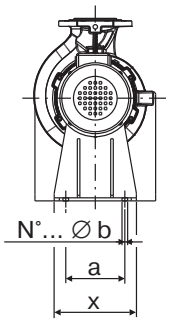

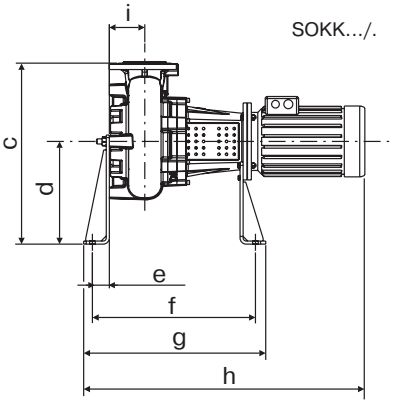

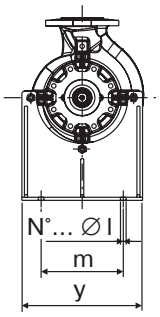

Тип электронасоса	a	b	c	d	e	f	g	h	i	l	m	x	y
	(мм)												
KKCW080HN+001541N2	230	2 Ø 22	645	400	66	514	588	824,5	92	2 Ø 22	270	320	400
KKCW080HM+001541N2													
KKCW080HI+002241N2													
KKCW080HH+002241N2													
KKCW080HE+003041N2								854,5					
KKCW080HC+004041N2								875,5					
KKCW080HA+005542N2													

НАСОСЫ серии K-КОМРАСТ (KK) DN 80-100

KKCM080H

количество полюсов 4/50 Гц

Одноканальное рабочее колесо

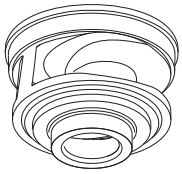

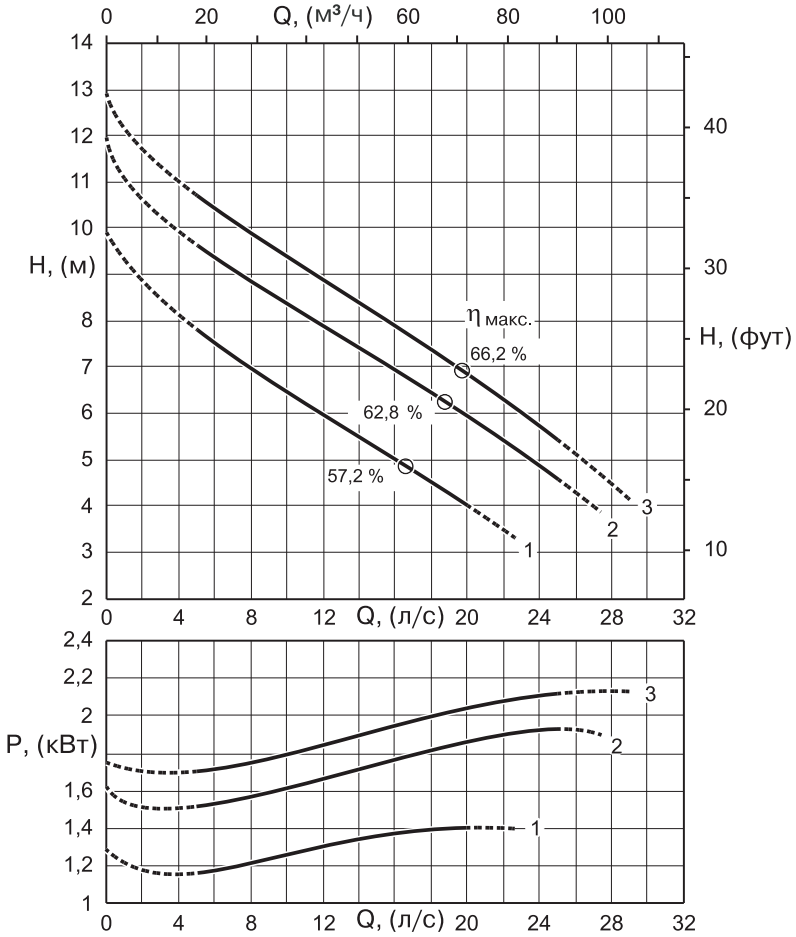

Технические особенности

Тип электронасоса	Свободный проход (мм)	Датчик влажности
KKCM080H + 41N2	Ø 75	Да

Эксплуатационные характеристики

Тип электронасоса	Артикул	Характеристика №	Номинальная мощность электродвигателя P_2 (кВт)	Патрубок на нагнетании DN (мм)	Производительность, л/с	0	4	8	10	12	14	16	18	20	22	24	26	28	30
					Производительность, м³/ч	0	14,4	28,8	36	43,2	50,4	57,6	64,8	72	79,2	86,4	93,6	100,8	108
					Напор, (м)														
KKCM080HG+001541N2	ND09P105791	1	1,5	Ø 80		9,9	8,2	7	6,5	6	5,5	5	4,5	4	3,5	-	-	-	-
KKCM080HD+002241N2	ND09P105792	2	2,2			12	10	8,8	8,3	7,9	7,4	7	6,5	5,9	5,4	4,9	4,3	-	-
KKCM080HC+002241N2	ND09P105793	3				12,9	11,1	9,9	9,4	8,9	8,5	8	7,5	6,9	6,3	5,7	5,1	4,5	-

Примечание:
P_2 — номинальная мощность электродвигателя.
Допуск производительности согласно UNI/ISO 9906 класс 2.
Принадлежности см. на странице 198.

НАСОСЫ серии K-КОМРАСТ (KK) DN 80-100

KKCM080H

количество полюсов 4/50 Гц

Одноканальное рабочее колесо

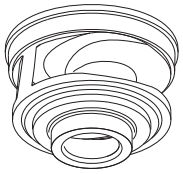

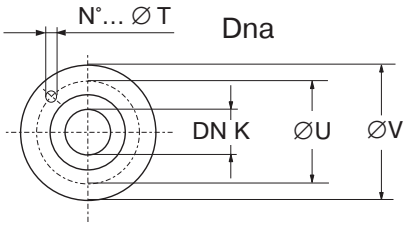

Вертикальная установка

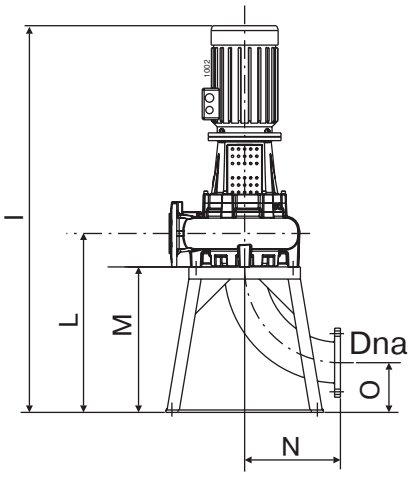

TSKK080A

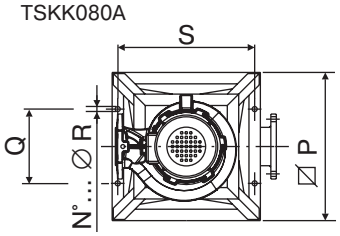

Тип электронасоса	K	T	U	V
KKCM080HG+001541N2	80 PN 16	8 Ø 18	160	200
KKCM080HD+002241N2				
KKCM080HC+002241N2				

Тип электронасоса	Свободный проход	I	L	M	N	O	P	Q	R	S	W	X	Y	Масса насоса
	(мм)													(кг)
KKCM080HG+001541N2	Ø 75	1023,5	411	290	164	126	440	230	4 Ø 12	390	-	-	-	71,5
KKCM080HD+002241N2														75,5
KKCM080HC+002241N2														75,5

Горизонтальная установка

SOKK…/.

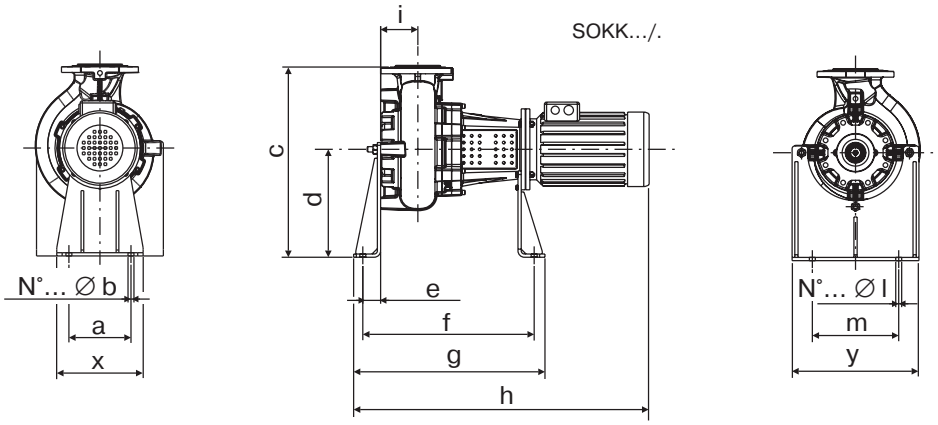

Тип электронасоса	a	b	c	d	e	f	g	h	i	l	m	x	y
	(мм)												
KKCM080HG+001541N2	230	2 Ø 22	645	400	66	523	597	833,5	121	2 Ø 22	270	320	400
KKCM080HD+002241N2													
KKCM080HC+002241N2													

НАСОСЫ серии K-КОМРАСТ (KK) DN 80-100

KKCW080H

количество полюсов 2/50 Гц

Вихревое «утопленное» рабочее колесо

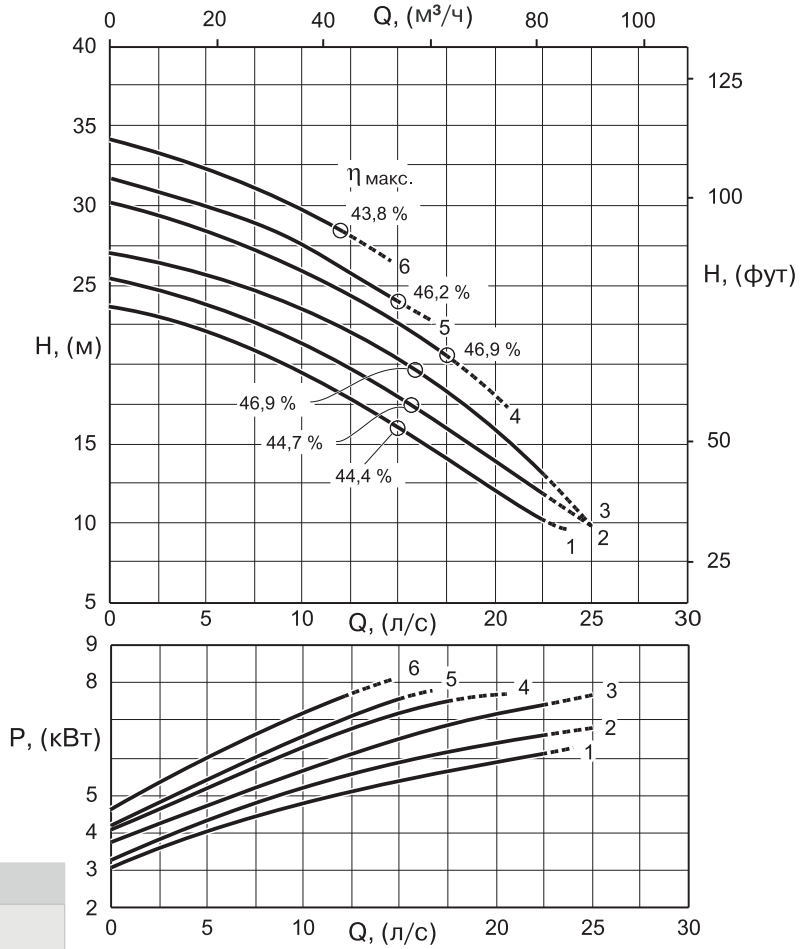

Технические особенности

Тип электронасоса	Свободный проход (мм)	Датчик влажности
KKCW080H + 22N2	Ø 80	Да

Эксплуатационные характеристики

Тип электронасоса	Артикул	Характеристика №	Номинальная мощность электродвигателя P_2 (кВт)	Патрубок на нагнетании DN (мм)	Производительность, л/с													
					0	5	8	11	12	13	14	15	16	17	18	20	22	25
					Производительность, м³/ч													
					0	18	28,8	39,6	43,2	46,8	50,4	54	57,6	61,2	64,8	72	79,2	90
					Напор, (м)													
KKCW080HW+007522N2	ND09P99931	1	7,5	Ø 80	23,7	22,1	20,7	19	18,4	17,7	17	16,3	15,5	14,7	13,9	12,2	10,7	-
KKCW080HT+007522N2	ND09P105789	2			25,5	24	22,6	20,9	20,2	19,5	18,8	18	17,2	16,4	15,6	13,9	12,3	10,3
KKCW080HP+007522N2	ND09P92007	3			27,3	25,9	24,6	23,1	22,5	21,9	21,3	20,6	9,8	19	18,1	16,1	13,8	10
KKCW080HR+007522N2	ND09P99940	4			30,3	28,4	26,9	25,2	24,6	23,9	23,2	22,5	21,8	21	20,2	18,1	-	-
KKCW080HQ+007522N2	ND09P105790	5			31,8	30	28,8	26,8	26,1	25,3	24,6	23,9	23,2	-	-	-	-	-
KKCW080HA+007522N2	ND09P92034	6			34,3	32,4	31	29,1	28,4	27,7	27	-	-	-	-	-	-	-

Примечание:
P_2 — номинальная мощность электродвигателя.
Допуск производительности согласно UNI/ISO 9906 класс 2.
Принадлежности см. на странице 198.

НАСОСЫ серии K-КОМРАСТ (KK) DN 80-100

KKCW080H

количество полюсов 2/50 Гц

Вихревое «утопленное» рабочее колесо

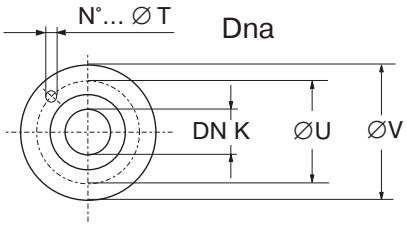

Тип электронасоса	K	T	U	V
KKCW080HW+007522N2	80 PN 16	8 Ø 18	160	200
KKCW080HT+001541N2				
KKCW080HP+002241N2				
KKCW080HR+002241N2				
KKCW080HQ+003041N2				
KKCW080HA+005542N2				

Вертикальная установка

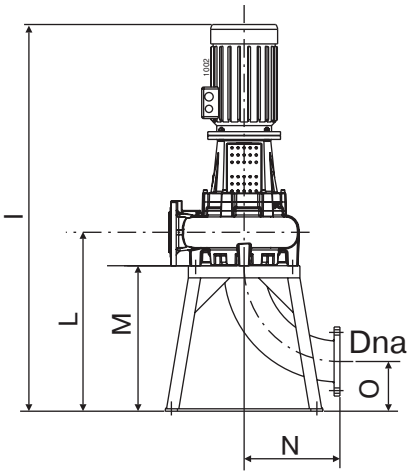

TSKK080A

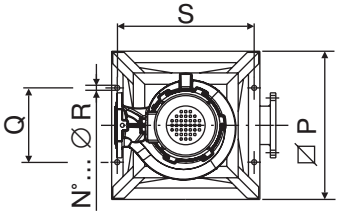

Тип электронасоса	Свободный проход	I	L	M	N	O	P	Q	R	S	W	X	Y	Масса насоса
	(мм)													(кг)
KKCW080HW+007522N2	Ø 80	1065,5	382	290	164	126	440	230	4 Ø 12	390	-	-	-	85
KKCW080HT+007522N2														85
KKCW080HP+007522N2														85
KKCW080HR+007522N2														85,5
KKCW080HQ+007522N2														86
KKCW080HA+007522N2														87

Горизонтальная установка

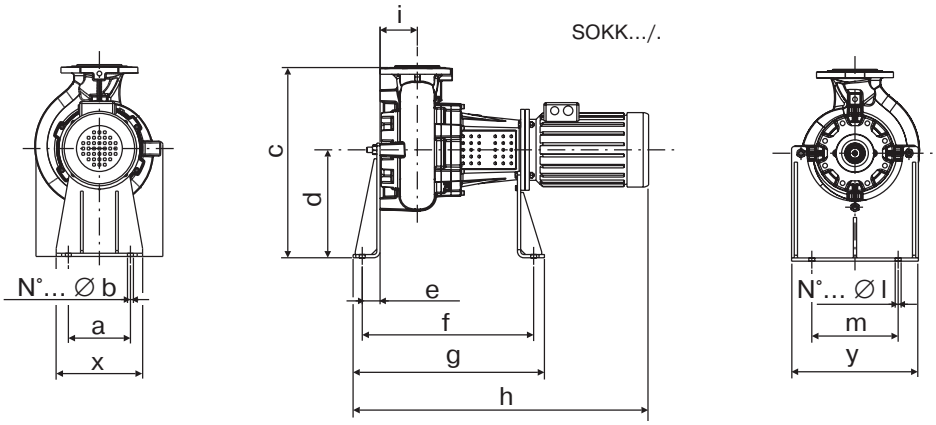

Тип электронасоса	a	b	c	d	e	f	g	h	i	l	m	x	y
	(мм)												
KKCW080HW+007522N2	230	2 Ø 22	645	400	66	514	588	875,5	92	2 Ø 22	270	320	400
KKCW080HT+001541N2													
KKCW080HP+002241N2													
KKCW080HR+002241N2													
KKCW080HQ+003041N2													
KKCW080HA+005542N2													

НАСОСЫ серии K-КОМРАСТ (KK) DN 80-100

KKCM100H

количество полюсов 6/50 Гц

Одноканальное рабочее колесо

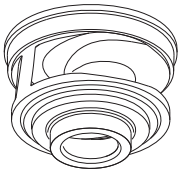

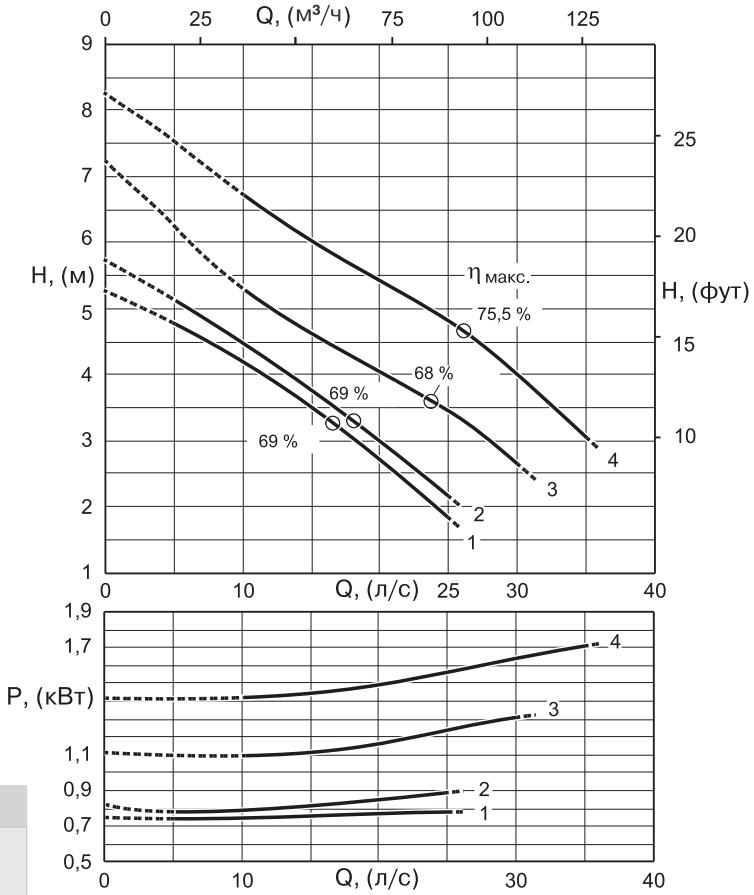

Технические особенности

Тип электронасоса	Свободный проход (мм)	Датчик влажности
KKCM100H + 61N2	Ø 80	Да

Эксплуатационные характеристики

Тип электронасоса	Артикул	Характеристика №	Номинальная мощность электродвигателя P_2 (кВт)	Патрубок на нагнетании DN (мм)	Производительность, л/с													
					0	5	10	12	14	16	18	20	22	24	26	28	31	35
					Производительность, м³/ч													
					0	18	36	43,2	50,4	57,6	64,8	72	79,2	86,4	93,6	100,8	111,6	126
					Напор, (м)													
KKCM100HL+001161N2	ND09P105829	1	1,1	Ø 100	5,3	4,8	4,2	4	3,7	3,4	3,1	2,7	2,4	2,1	1,7	-	-	-
KKCM100HG+001161N2	ND09P105830	2			5,8	5,1	4,5	4,2	3,9	3,6	3,3	3	2,7	2,4	2	-	-	-
KKCM100HD+001561N2	ND09P105832	3	1,5		7,3	6,3	5,4	5,1	4,8	4,5	4,2	4	3,8	3,6	3,3	3,1	2,5	-
KKCM100HA+002261N2	ND09P105833	4	2,2		8,3	7,6	6,7	6,4	6,7	5,9	5,7	5,5	5,2	5	4,7	4,4	3,9	3,1

Примечание:
P_2 — номинальная мощность электродвигателя.
Допуск производительности согласно UNI/ISO 9906 класс 2.
Принадлежности см. на странице 198.

НАСОСЫ серии K-КОМРАСТ (KK) DN 80-100

KKCM100H

количество полюсов 6/50 Гц

Одноканальное рабочее колесо

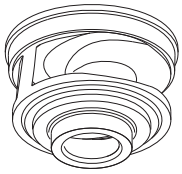

Вертикальная установка

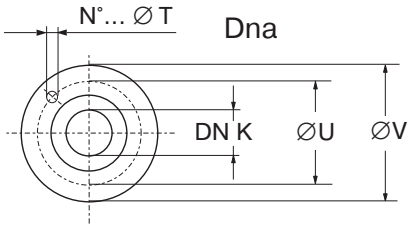

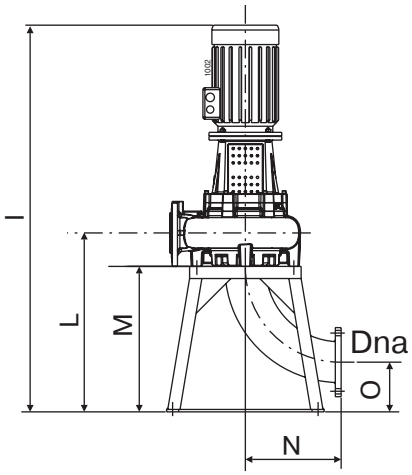

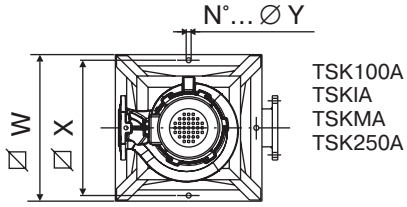

Тип электронасоса	K	T	U	V
KKCM100HL+001161N2	100 PN16	8 Ø 18	180	220
KKCM100HG+001161N2				
KKCM100HD+001561N2				
KKCM100HA+002261N2				

Тип электронасоса	Свободный проход	I	L	M	N	O	P	Q	R	S	W	X	Y	Масса насоса
	(мм)													(кг)
KKCM100HL+001161N2	Ø 80	1076,5	458	340	204	135	-	-	-	-	650	600	4 Ø 22	77
KKCM100HG+001161N2														77
KKCM100HD+001561N2		1106,5												84
KKCM100HA+002261N2		1127,5												91

Горизонтальная установка

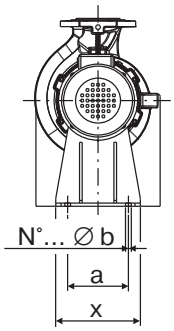

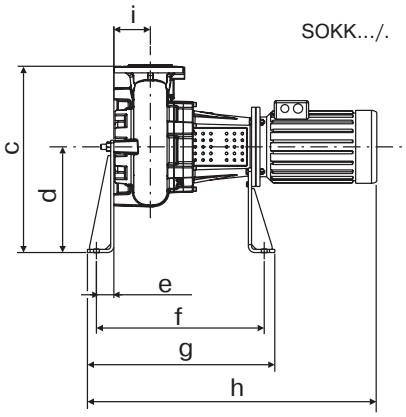

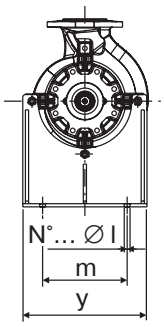

Тип электронасоса	a	b	c	d	e	f	g	h	i	l	m	x	y
	(мм)												
KKCM100HL+001161N2	230	2 Ø 22	655	400	66	526	600	836,5	118	2 Ø 22	320	320	470
KKCM100HG+001161N2													
KKCM100HD+001561N2								866,5					
KKCM100HA+002261N2								887,5					

НАСОСЫ серии K-КОМРАСТ (KK) DN 80-100

KKCM100H

количество полюсов 4/50 Гц

Одноканальное рабочее колесо

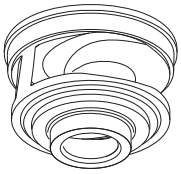

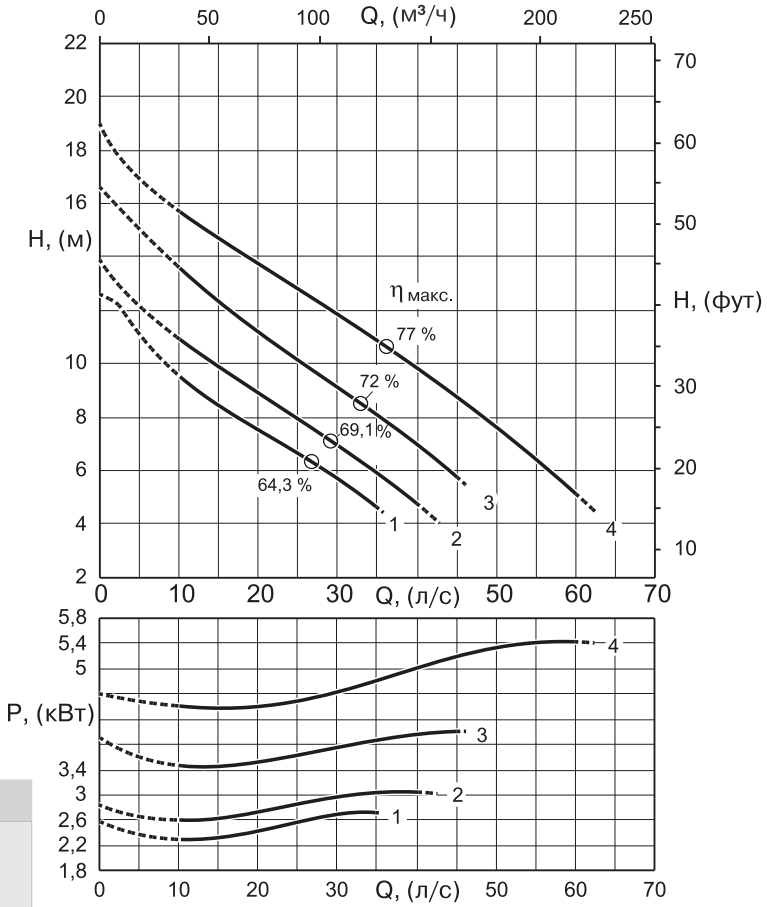

Технические особенности

Тип электронасоса	Свободный проход (мм)	Датчик влажности
KKCM100H + 42N2	Ø 80	Да
KKCM100H + 41N2		

Эксплуатационные характеристики

Тип электронасоса	Артикул	Характеристика №	Номинальная мощность электродвигателя P_2 (кВт)	Патрубок на нагнетании DN (мм)	Производительность, л/с	0	10	15	20	25	27	30	32	35	40	45	50	55	60
					м³/ч	0	36	54	72	90	97,2	108	115,2	126	144	162	180	198	216
					Напор, (м)														
KKCM100HL+003041N2	ND09P100008	1	3	Ø 100		12,6	9,6	8,4	7,6	6,8	6,4	5,8	5,3	4,6	-	-	-	-	-
KKCM100HG+004041N2	ND09P100007	2				13,9	10,9	9,8	8,9	7,9	7,5	6,9	6,5	5,8	4,7	-	-	-	-
KKCM100HD+004041N2	ND09P105822	3	4			16,6	13,6	12,3	11,2	10,1	9,7	9,1	8,7	8,1	7	5,8	-	-	-
KKCM100HA+005542N2	ND09P105823	4	5,5			19	15,7	14,7	13,7	12,8	12,5	11,9	11,5	10,9	9,8	8,6	7,5	6,3	5,1

Примечание:
P_2 — номинальная мощность электродвигателя.
Допуск производительности согласно UNI/ISO 9906 класс 2.
Принадлежности см. на странице 198.

НАСОСЫ серии K-КОМРАСТ (KK) DN 80-100

KKCM100H

количество полюсов 4/50 Гц

Одноканальное рабочее колесо

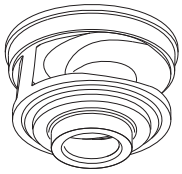

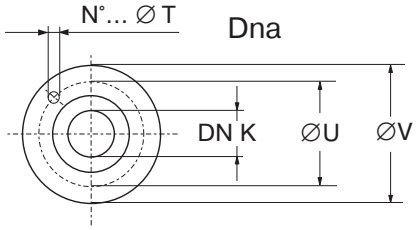

Вертикальная установка

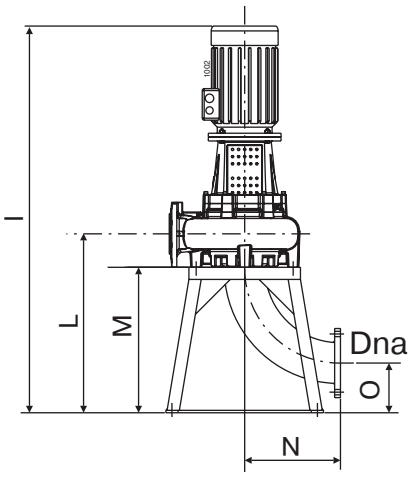

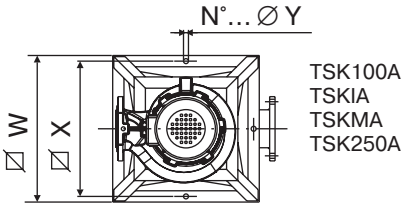

Тип электронасоса	K	T	U	V
KKCM100HL+003041N2	100 PN16	8 Ø 18	180	220
KKCM100HG+003041N2				
KKCM100HD+004041N2				
KKCM100HA+005542N2				

Тип электронасоса	Свободный проход	I	L	M	N	O	P	Q	R	S	W	X	Y	Масса насоса
	(мм)													(кг)
KKCM100HL+003041N2	Ø 80	1106,5	458	340	135	-	-	-	-	-	650	600	4 Ø 22	87
KKCM100HG+003041N2														87
KKCM100HD+004041N2		1127,5												92
KKCM100HA+005542N2														97

Горизонтальная установка

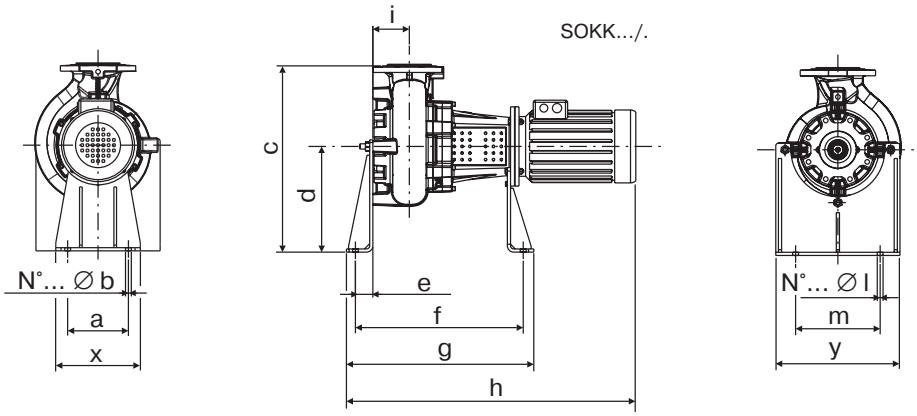

Тип электронасоса	a	b	c	d	e	f	g	h	i	l	m	x	y
	(мм)												
KKCM100HL+003041N2	230	2 Ø 22	655	400	66	526	600	866,5	118	2 Ø 22	320	320	470
KKCM100HG+003041N2													
KKCM100HD+004041N2								887,5					
KKCM100HA+005542N2													

НАСОСЫ серии K-КОМРАСТ (КК) DN 80-100

Принадлежности

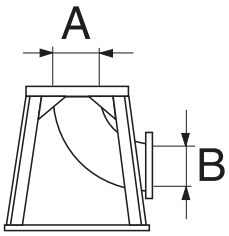

Опорная плита для вертикальной установки в сухой камере (*)

A		B		Тип	Масса, (кг)	Тип электронасоса		
DN, (мм)	UNI PN, (бар)	DN, (мм)	UNI PN, (бар)			KKCW080H	KKCM080H	KKCM100H
80	10	80	10	TSKK80A	35	●	●	-
100	16	100	16	TSK100A	34	-	-	●

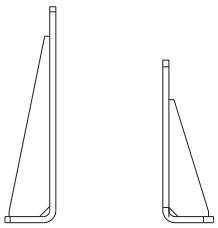

Опорная плита для горизонтальной установки в сухой камере (**)

Тип	Масса, (кг)	Тип электронасоса		
		KKCW080H	KKCM080H	KKCM100H
SOKK80/1		●	●	
SOKK80/2		●	●	
SOKK100/1				●
SOKK100/2				●

Примечание:

* гальванизированная сталь;

** сталь с защитным покрытием.

НАСОСЫ серии K-КОМРАСТ (KK) DN 80-200

KK DN 80-200

KKCW080L, KKCM080L, KKCM100L, KKCM150L, KKCD200N

Область рабочих характеристик

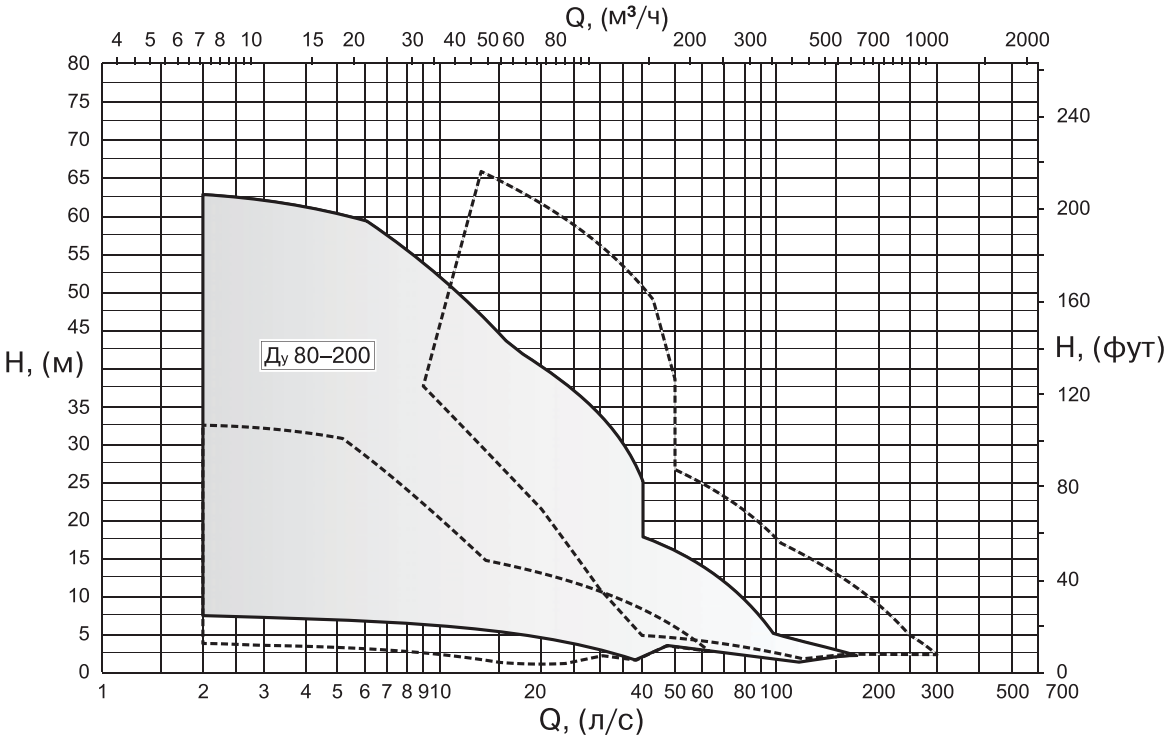

Обозначение насосов

1	2	3	4	5	6		7	8	9	10	11		12
KK	C	W	080	H	B	+	0040	4	2	N	2	/	####

1 **Серия**

2 **50 Гц**

3 **Рабочее колесо**

W	вихревое
M	одноканальное
D	двухканальное

4 **Диаметр напорного патрубка DN, (мм)**

080
100
150
200

5 **Размер фланца электродвигателя**

L
N

6 **Диаметр рабочего колеса**

A
B
C
D
…

7 **Номинальная мощность электродвигателя**

0030
0040
0050
…

8 **Число полюсов электродвигателя**

2
4
6

9 **Конструктивные особенности электродвигателя:**
3-фазный, класс изоляции F,
степень защиты IP55-IEC

1	230 (220-240) V-D / 400 (380-415) V-Y
2	400 (380-415) V-D / 700 (660-720) V-Y
S	Специальный

10 **Электродвигатель**

N	стандартный
X	взрывозащищенный

В соответствии с EN60079-0 - EN60079-1
стандарт ATEX II 2G Exd IIB T4

11 **Поколение насоса**

12 **Возможные особенности**

НАСОСЫ серии K-КОМРАСТ (KK) DN 80-200

Конструкция и материалы

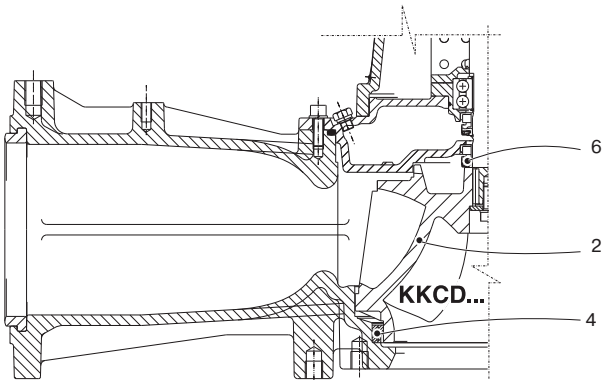

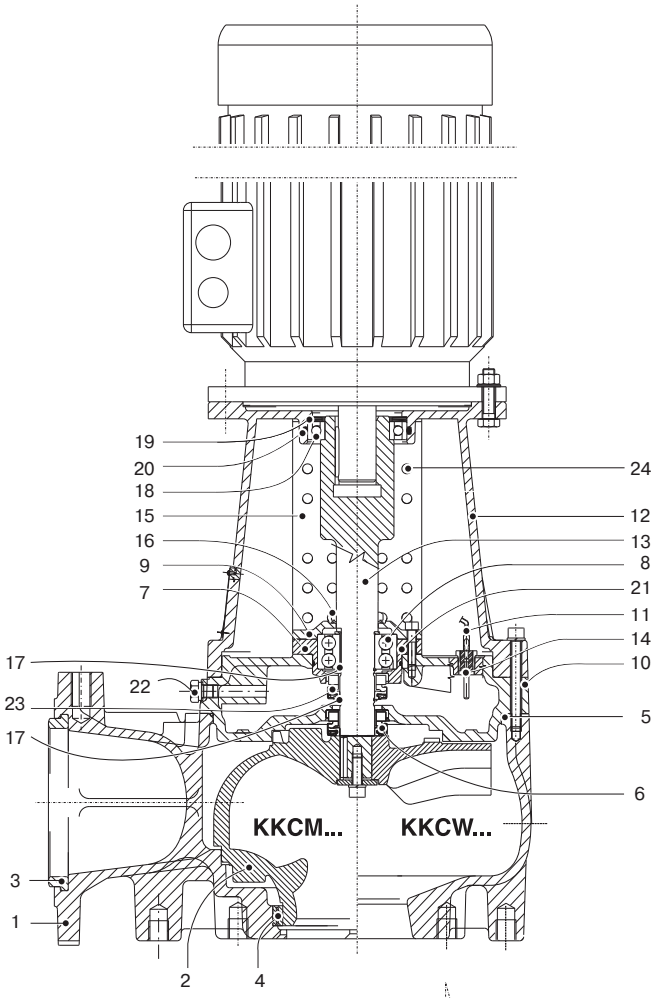

Поз.	Детали	Материал
1	Корпус насоса	Серый чугун
2	Рабочее колесо насоса	Серый чугун
3	Прокладка напорного патрубка	Резина
4	Износное кольцо	Сталь/резина
5	Прокладка корпуса насоса	Резина
6	Торцевое уплотнение на стороне гидравлики	Карбид кремния
7	Камера подшипника	Шаровидный чугун
8	Подшипник	-
9	Крышка подшипника	Серый чугун
10	Масляная камера	Серый чугун
11	Муфта кабеля	Медь/Олово
12	Опора электродвигателя	Серый чугун
13	Вал насоса	Нержавеющая сталь
14	Датчик влажности	Медь
15	Защитный кожух	Нержавеющая сталь
16	Прокладка корпуса	Резина
17	Пружинное кольцо	Сталь
18	Подшипник	-
19	Тарельчатая пружина	Сталь
20	Прокладка корпуса	Нитрильная резина
21	Прокладка корпуса	Нитрильная резина
22	Пробка	Нержавеющая сталь
23	Торцевое уплотнение на стороне электродвигателя	Графит
24	Отверстие ввода кабеля датчика влажности	-

НАСОСЫ серии K-КОМРАСТ (KK) DN 80-200

KKCW080L

количество полюсов 2/50 Гц

Вихревое «утопленное» рабочее колесо

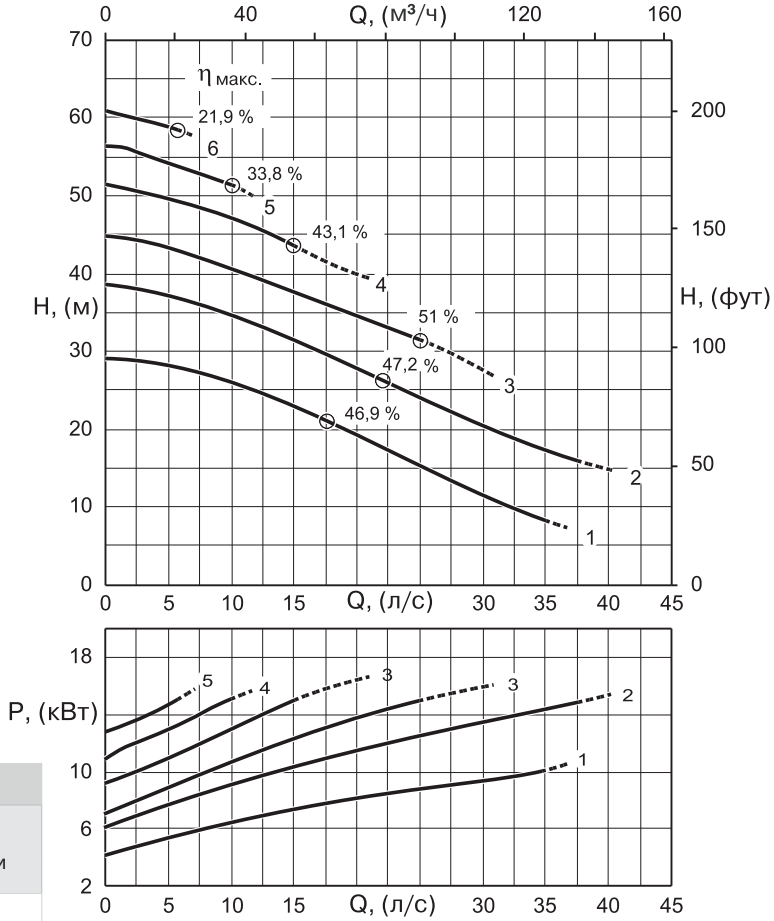

Технические особенности

Тип электронасоса	Свободный проход (мм)	Датчик влажности
KKCW080L + 22N2	Ø 80	Да

Эксплуатационные характеристики

Тип электронасоса	Артикул	Характеристика №	Номинальная мощность электродвигателя P_2 (кВт)	Патрубок на нагнетании DN (мм)	Производительность, л/с	0	5	8	10	12	14	16	18	20	22	25	30	35	37
					Производительность, м³/ч	0	18	28,8	36	43,2	50,4	57,6	64,8	72	79,2	90	108	126	133,2
					Напор, (м)														
KKCW080LR+011022N2	ND09P105798	1	11	Ø 80		29,1	28,1	27	26,1	25,1	23,8	22,4	20,9	19,2	17,5	15,1	11,4	8,3	-
KKCW080LP+015022N2	ND09P105797	2	15			38,8	37,2	35,8	34,7	33,5	32,2	30,8	29,4	27,9	26,4	24,1	24,5	17,4	16,3
KKCW080LL+015022N2	ND09P97635	3				44,8	43,3	41,9	40,7	39,5	38,2	36,9	35,6	34,4	33,2	31,4	27,8	-	-
KKCW080LG+015022N2	ND09P94701	4				51,1	49,6	48,3	47,2	45,9	44,4	42,9	41,4	40	-	-	-	-	-
KKCW080LD+015022N2	ND09P94702	5				56,3	54,3	52,6	51,5	-	-	-	-	-	-	-	-	-	-
KKCW080LA+015022N2	ND09P105795	6				60,9	58,9	-	-	-	-	-	-	-	-	-	-	-	-

Примечание:
P_2 — номинальная мощность электродвигателя.
Допуск производительности согласно UNI/ISO 9906 класс 2.
Принадлежности см. на странице 217.

НАСОСЫ серии K-КОМРАСТ (KK) DN 80-200

KKCW080L

количество полюсов 2/50 Гц

Вихревое «утопленное» рабочее колесо

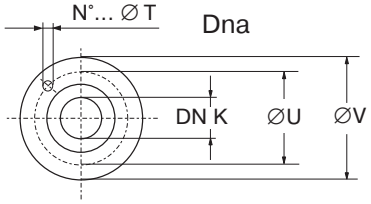

Вертикальная установка

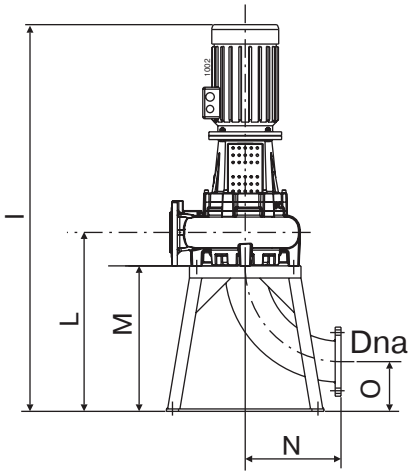

TSKK080A

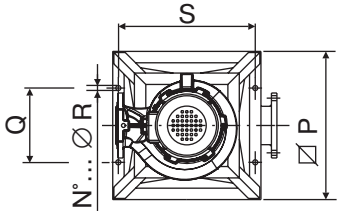

Тип электронасоса	K	T	U	V
KKCW080LA+015022N2	80 PN 10	4 Ø 18	160	200
KKCW080LD+015022N2				
KKCW080LG+015022N2				
KKCW080LL+015022N2				
KKCW080LP+015022N2				
KKCW080LR+011022N2				

Тип электронасоса	Свободный проход	I	L	M	N	O	P	Q	R	S	W	X	Y	Масса насоса
	(мм)													(кг)
KKCW080LA+015022N2	Ø 80	1245	392	290	164	126	440	230	4 Ø 12	390	-	-	-	139,5
KKCW080LD+015022N2														139
KKCW080LG+015022N2														138,5
KKCW080LL+015022N2														138
KKCW080LP+015022N2														137,5
KKCW080LR+011022N2														130

Горизонтальная установка

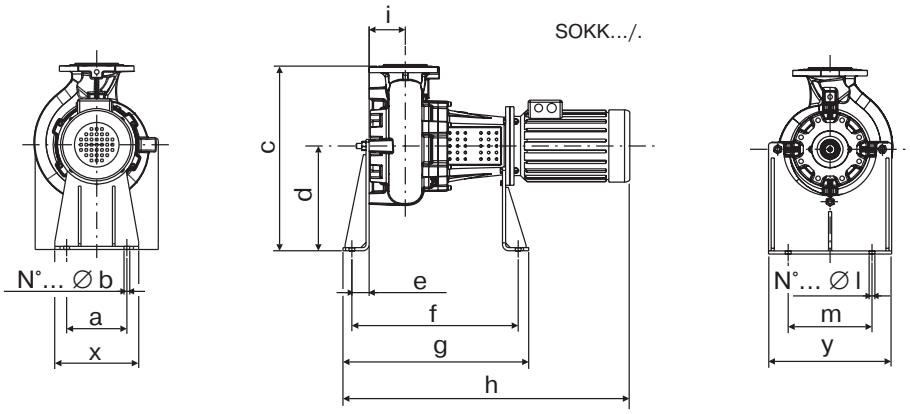

Тип электронасоса	a	b	c	d	e	f	g	h	i	l	m	x	y
	(мм)												
KKCW080LA+015022N2	230	2 Ø 22	770	400	66	605	679	1059	102	2 Ø 22	270	320	400
KKCW080LD+015022N2													
KKCW080LG+015022N2													
KKCW080LL+015022N2													
KKCW080LP+015022N2													
KKCW080LR+015022N2													

НАСОСЫ серии K-КОМРАСТ (KK) DN 80-200

KKCM080L

количество полюсов 2/50 Гц

Одноканальное рабочее колесо

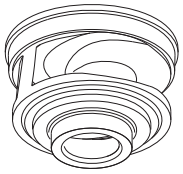

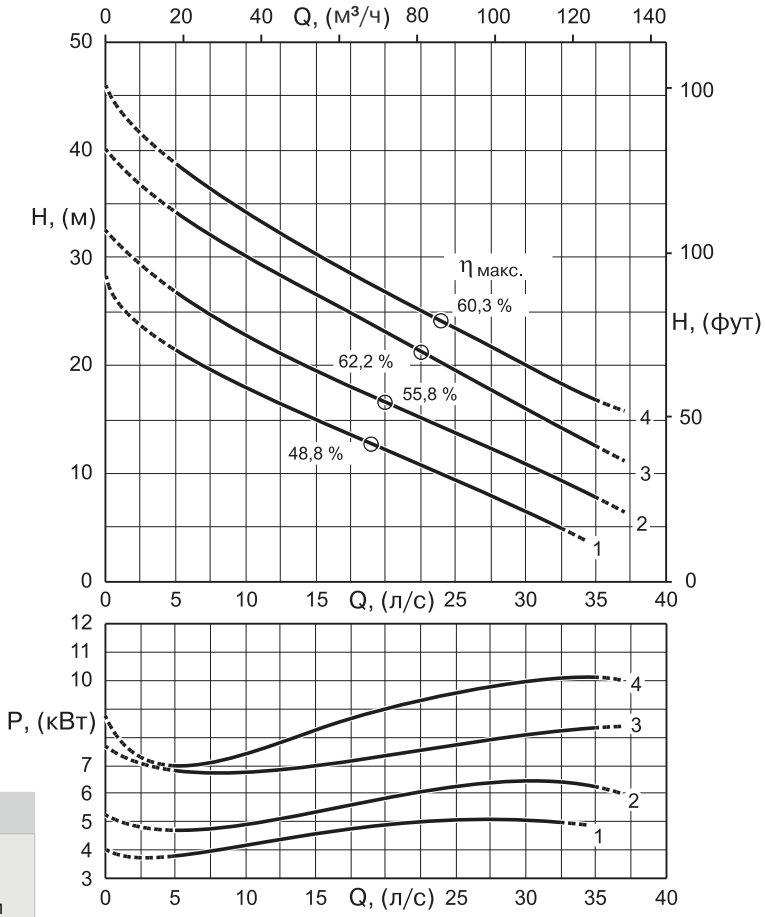

Технические особенности

Тип электронасоса	Свободный проход (мм)	Датчик влажности
KKCM080L + 22N2	Ø 55	Да

Эксплуатационные характеристики

Тип электронасоса	Артикул	Характеристика №	Номинальная мощность электродвигателя P_2 (кВт)	Патрубок на нагнетании DN (мм)	Производительность, л/с													
					0	5	7,5	10	12,5	15	17,5	20	22,5	25	27,5	30	32,5	35
					Производительность, м³/ч													
					0	18	27	36	45	54	63	72	81	90	99	108	117	126
					Напор, (м)													
KKCM080LI+005522N2	ND09P105781	1	5,5	Ø 80	28,5	21,4	19,4	17,8	16,3	15	13,6	12,2	10,8	9,4	8	6,5	5,1	-
KKCM080LG+007522N2	ND09P104736	2	7,5		32,6	26,7	24,5	22,7	21	19,5	18,1	16,7	15,3	13,9	12,5	11	9,5	7,9
KKCM080LE+009022N2	ND09P105782	3	9		40	34	32	30,2	28,4	26,6	24,9	23,1	21,3	19,5	17,7	16	14,3	12,7
KKCM080LC+011022N2	ND09P101548	4	11		46,2	38,9	36,4	34,3	32,4	30,7	29	27,3	25,6	23,9	22,2	20,3	18,5	16,5

Примечание:
P_2 — номинальная мощность электродвигателя.
Допуск производительности согласно UNI/ISO 9906 класс 2.
Принадлежности см. на странице 217.

НАСОСЫ серии K-КОМРАСТ (KK) DN 80-200

KKCM080L

количество полюсов 2/50 Гц

Одноканальное рабочее колесо

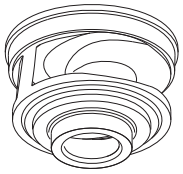

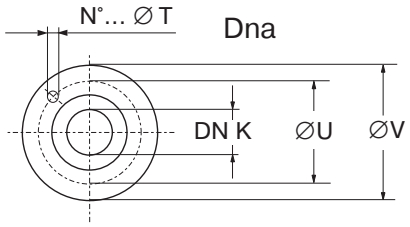

Тип электронасоса	K	T	U	V
KKCM080LI+005522N2	100 PN10	4 Ø 18	160	220
KKCM080LG+007522N2				
KKCM080LE+009022N2				
KKCM080LC+011022N2				

Вертикальная установка

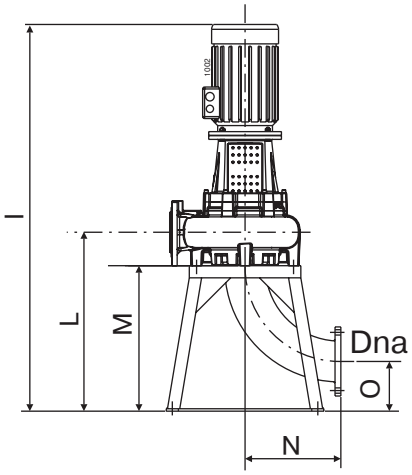

TSKK080A

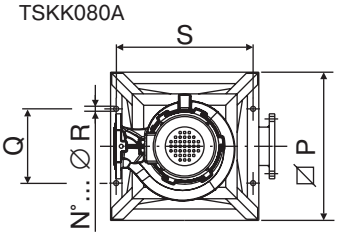

Тип электронасоса	Свободный проход	I	L	M	N	O	P	Q	R	S	W	X	Y	Масса насоса
	(мм)													(кг)
KKCM080LI+005522N2	Ø 55	1196	385	290	164	126	440	230	4 Ø 12	390	-	-	-	122
KKCM080LG+007522N2														128
KKCM080LE+009022N2		1234												133
KKCM080LC+011022N2														138

Горизонтальная установка

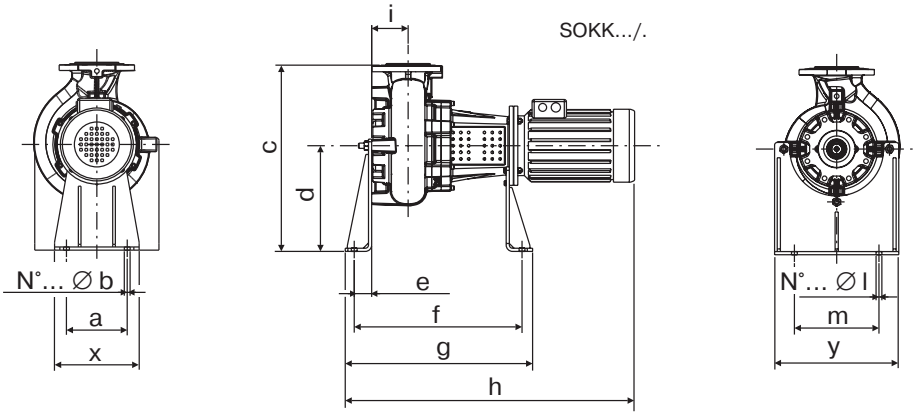

Тип электронасоса	a	b	c	d	e	f	g	h	i	l	m	x	y
	(мм)												
KKCM080LI+005522N2	230	2 Ø 22	725	400	66	590	664	1006	95	2 Ø 22	270	320	400
KKCM080LG+007522N2													
KKCM080LE+009022N2								1044					
KKCM080LC+011022N2													

НАСОСЫ серии K-КОМРАСТ (KK) DN 80-200

KKCW100L

количество полюсов 6/50 Гц

Вихревое «утопленное» рабочее колесо

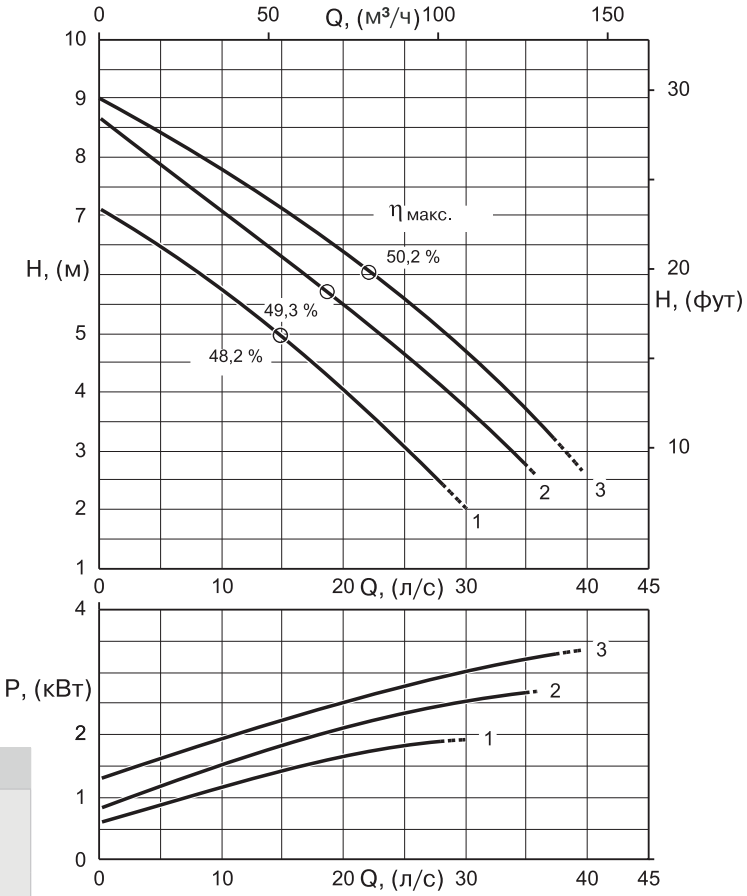

Технические особенности

Тип электронасоса	Свободный проход (мм)	Датчик влажности
KKCW100L + 61N2	Ø 100	Да

Эксплуатационные характеристики

Тип электронасоса	Артикул	Характеристика №	Номинальная мощность электродвигателя P_2 (кВт)	Патрубок на нагнетании DN (мм)	Производительность, л/с	0	5	8	10	12	14	16	18	20	22	25	30	35	38
					Производительность, м³/ч	0	18	28,8	36	43,2	50,4	57,6	64,8	72	79,2	90	108	126	136,3
					Напор, (м)														
KKCW100LE+003061N2	ND09P105818	1	3	Ø 100		7,1	6,4	5,9	5,6	5,3	5	4,7	4,3	4	3,6	3	2	-	-
KKCW100LB+003061N2	ND09P105819	2	3			8,7	7,8	7,3	7	6,7	6,4	6,1	5,8	5,5	5,1	4,6	3,7	2,8	-
KKCW100LA+004061N2	ND09P105820	3	4			9	8,4	8	7,7	7,5	7,2	7	6,7	6,4	6,1	5,6	4,7	3,7	3,1

Примечание:
P_2 — номинальная мощность электродвигателя.
Допуск производительности согласно UNI/ISO 9906 класс 2.
Принадлежности см. на странице 217.

НАСОСЫ серии K-КОМРАСТ (KK) DN 80-200

KKCW100L

количество полюсов 6/50 Гц

Вихревое «утопленное» рабочее колесо

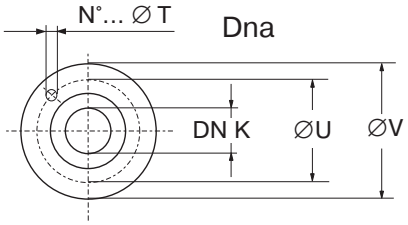

Тип электронасоса	K	T	U	V
KKCW100LE+003061N2	100 PN 16	8 Ø 18	180	200
KKCW100LB+003061N2				
KKCW100LA+004061N2				

Вертикальная установка

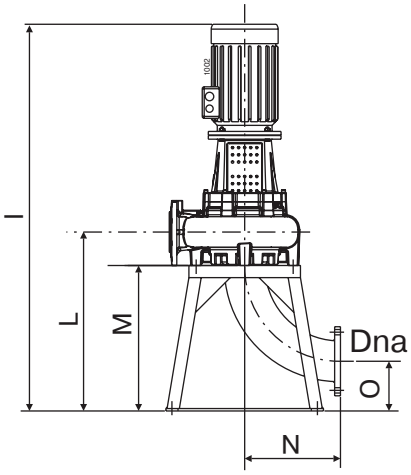

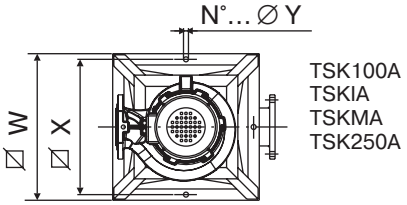

Тип электронасоса	Свободный проход	I	L	M	N	O	P	Q	R	S	W	X	Y	Масса насоса
	(мм)													(кг)
KKCW100LE+003061N2	Ø 100	1281	452	340	204	135	-	-	-	-	650	600	4 Ø 22	121
KKCW100LB+003061N2														122
KKCW100LA+004061N2		1319												129

Горизонтальная установка

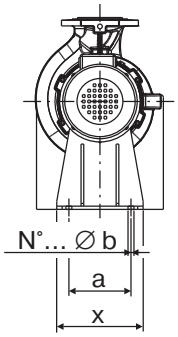

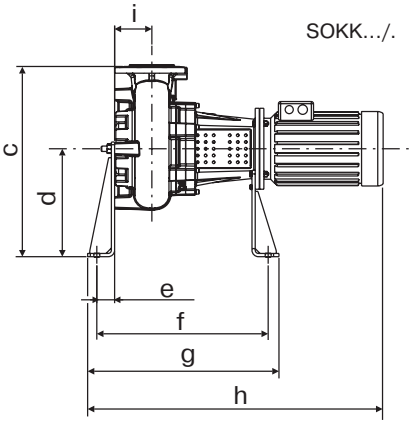

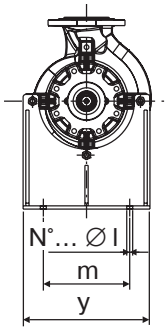

Тип электронасоса	a	b	c	d	e	f	g	h	i	l	m	x	y
	(мм)												
KKCW100LE+00306N2	230	2 Ø 22	695	400	66	625	699	1041	112	2 Ø 22	320	320	470
KKCW100LB+00306N2													
KKCW100LA+00406N2								1079					

НАСОСЫ серии K-КОМРАСТ (KK) DN 80-200

KKCW100L

количество полюсов 4/50 Гц

Вихревое «утопленное» рабочее колесо

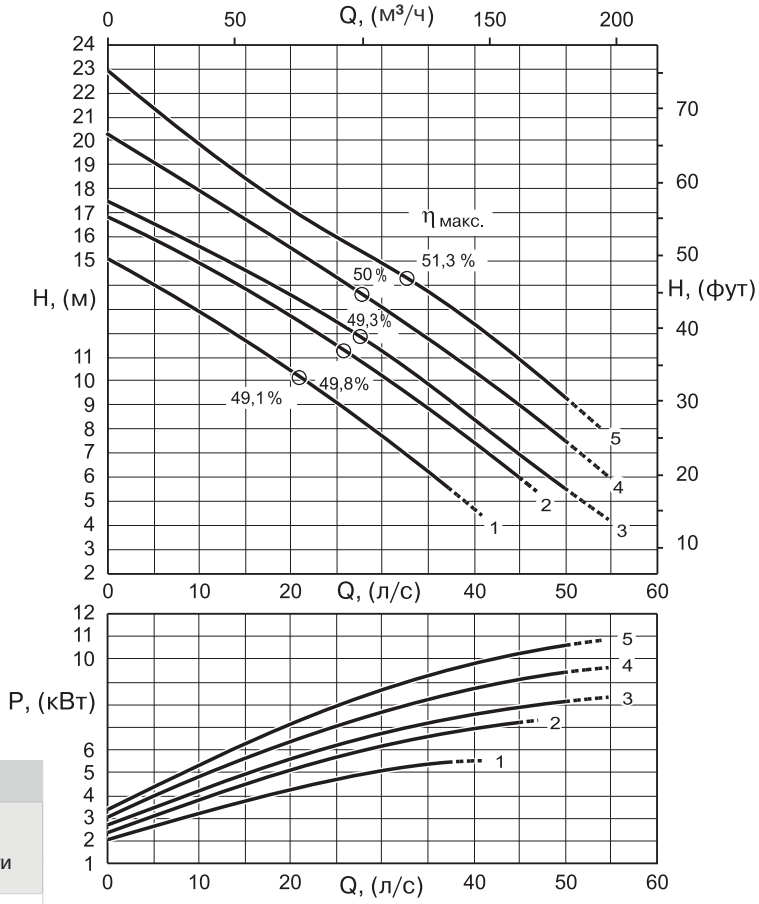

Технические особенности

Тип электронасоса	Свободный проход (мм)	Датчик влажности
KKCW100L + 41N2	Ø 100	Да

Эксплуатационные характеристики

Тип электронасоса	Артикул	Характеристика №	Номинальная мощность электродвигателя P_2 (кВт)	Патрубок на нагнетании DN (мм)	Производительность, л/с	0	10	15	20	22	24	26	28	30	32	35	40	45	50
					Производительность, м³/ч	0	36	54	72	79,2	86,4	93,6	100,8	108	115,2	57,6	64,8	72	82,8
					Напор, (м)														
KKCW100LF+005542N2	ND09P105817	1	5,5	Ø 100		15,1	12,9	11,7	10,5	10	9,4	8,9	8,3	7,8	7,2	6,3	4,8	-	-
KKCW100LD+007542N2	ND09P100029	2	7,5			16,8	14,9	13,9	12,7	12,3	11,8	11,3	10,8	10,2	9,7	8,9	7,4	6	-
KKCW100LC+009042N2	ND09P105815	3	9			17,5	15,7	14,6	13,6	13,1	12,7	12,2	11,8	11,3	10,8	10	8,5	7	5,5
KKCW100LB+011042N2	ND09P105814	4	11			20,3	17,9	16,7	15,5	15,1	14,6	14,1	13,6	13,1	12,6	11,8	10,5	9	7,6
KKCW100LA+011042N2	ND09P104297	5	11			23	19,9	18,4	17,1	16,7	16,3	15,9	15,5	15	14,6	13,9	12,4	10,7	9,2

Примечание:
P_2 — номинальная мощность электродвигателя.
Допуск производительности согласно UNI/ISO 9906 класс 2.
Принадлежности см. на странице 217.

НАСОСЫ серии K-КОМРАСТ (KK) DN 80-200

KKCW100L

количество полюсов 4/50 Гц

Вихревое «утопленное» рабочее колесо

Вертикальная установка

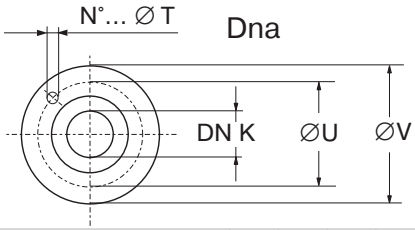

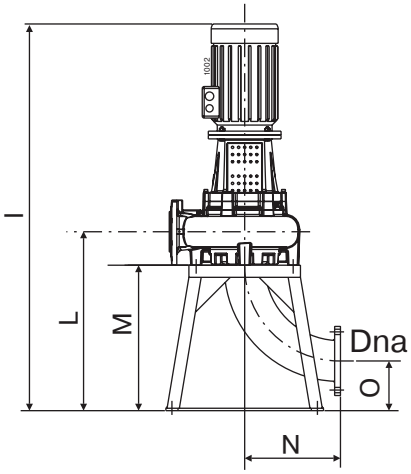

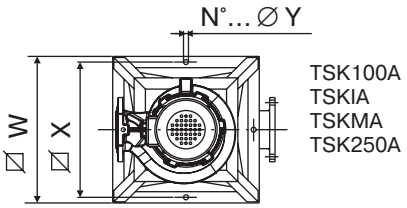

Тип электронасоса	K	T	U	V
KKCW100LF+005542N2	100 PN 16	8 Ø 18	180	200
KKCW100LD+007542N2				
KKCW100LC+009042N2				
KKCW100LB+011042N2				
KKCW100LA+011042N2				

Тип электронасоса	Свободный проход	I	L	M	N	O	P	Q	R	S	W	X	Y	Масса насоса
	(мм)													(кг)
KKCW100LF+005542N2	Ø 100	1281	452	340	204	135	-	-	-	-	650	600	4 Ø 12	126,5
KKCW100LD+007542N2		1319												136,5
KKCW100LC+009042N2														139
KKCW100LB+011042N2														145,5
KKCW100LA+011042N2														

Горизонтальная установка

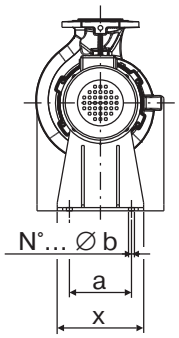

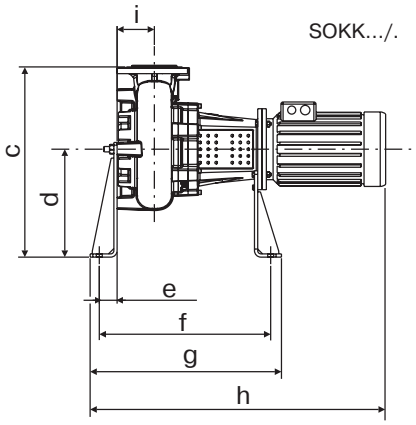

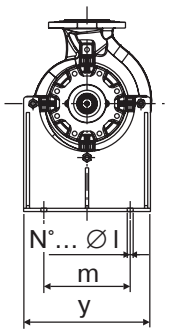

Тип электронасоса	a	b	c	d	e	f	g	h	i	l	m	x	y
	(мм)												
KKCW100LF+005542N2	230	2 Ø 22	695	400	66	625	699	1041	112	2 Ø 22	320	320	470
KKCW100LD+007542N2								1079					
KKCW100LC+009042N2													
KKCW100LB+011042N2													
KKCW100LA+011042N2													

НАСОСЫ серии K-КОМРАСТ (KK) DN 80-200

KKCW100L

количество полюсов 2/50 Гц

Вихревое «утопленное» рабочее колесо

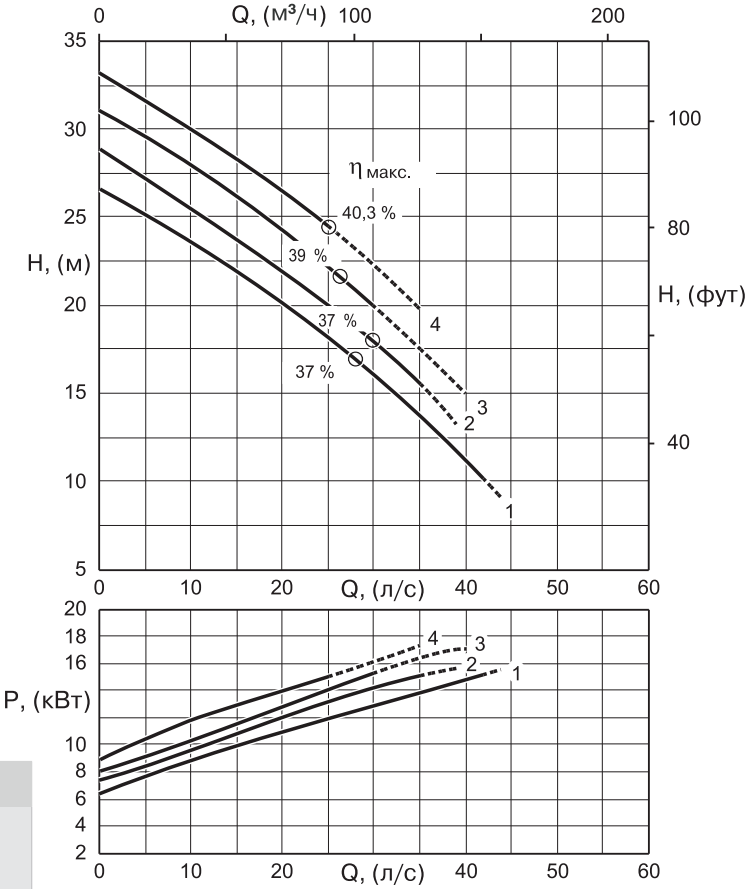

Технические особенности

Тип электронасоса	Свободный проход (мм)	Датчик влажности
KKCW100L + 22N2	Ø 100	Да

Эксплуатационные характеристики

Тип электронасоса	Артикул	Характеристика №	Номинальная мощность электродвигателя P_2 (кВт)	Патрубок на нагнетании DN (мм)	Производительность, л/с	0	5	10	15	18	20	22	26	28	30	32	34	35	40
					Производительность, м³/ч	0	18	36	54	64,8	72	79,2	93,6	100,8	108	115,2	122,4	126	144
					Напор, (м)														
KKCW100LZ+015022N2	ND09P104307	1	15	Ø 100		26,6	25,1	23,9	22	20,8	20	19,2	17,7	17	16,2	15,3	14,3	13,8	11,2
KKCW100LW+015022N2	ND09P105811	2				28,9	27,3	25,9	23,9	22,7	21,9	21,1	19,4	18,6	17,8	17	16,1	15,6	-
KKCW100LT+015022N2	ND09P105812	3				31,1	29,6	27,8	26,1	25,1	24,4	23,6	21,8	20,8	19,8	18,9	18,1	17,7	15,1
KKCW100LR+015022N2	ND09P105813	4				33,2	31,5	30,1	28,4	27,3	26,5	25,7	24	23,1	22,2	21,3	20,3	19,9	-

Примечание:
P_2 — номинальная мощность электродвигателя.
Допуск производительности согласно UNI/ISO 9906 класс 2.
Принадлежности см. на странице 217.

НАСОСЫ серии K-КОМРАСТ (KK) DN 80-200

KKCW100L

количество полюсов 2/50 Гц

Вихревое «утопленное» рабочее колесо

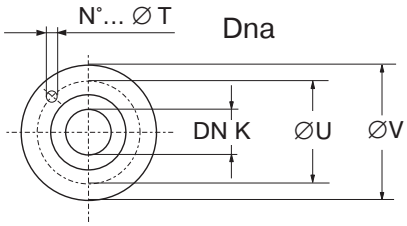

Тип электронасоса	K	T	U	V
KKCW100LZ+015022N2	100 PN16	8 Ø 18	180	220
KKCW100LW+015022N2				
KKCW100LT+015022N2				
KKCW100LR+015022N2				

Вертикальная установка

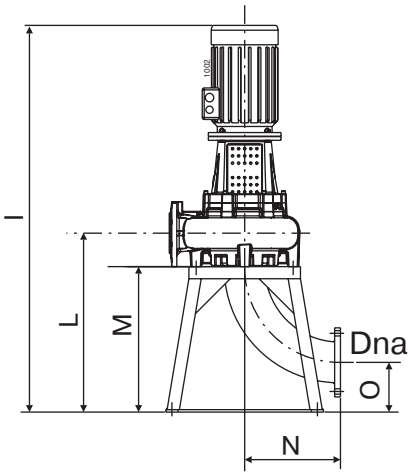

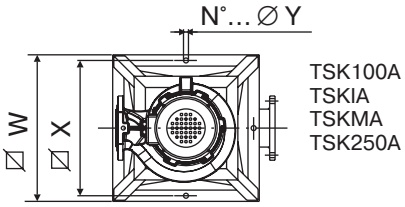

Тип электронасоса	Свободный проход	I	L	M	N	O	P	Q	R	S	W	X	Y	Масса насоса
	(мм)													(кг)
KKCW100LZ+015022N2	Ø 100	1319	452	340	204	135	-	-	-	-	650	600	4 Ø 12	141
KKCW100LW+015022N2														141,1
KKCW100LT+015022N2														141,2
KKCW100LR+015022N2														141,5

Горизонтальная установка

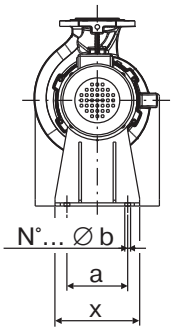

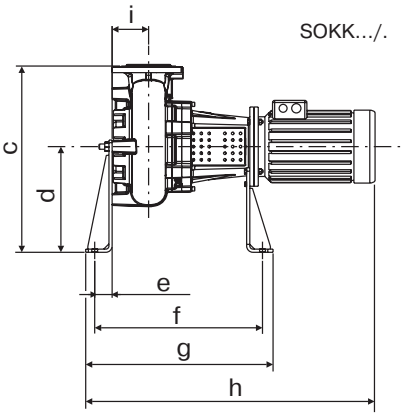

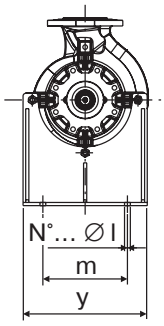

Тип электронасоса	a	b	c	d	e	f	g	h	i	l	m	x	y
	(мм)												
KKCW100LZ+015022N2	2 Ø 22	695	400	66	625	699	1079	112	2 Ø 22	320	8 Ø 16	320	470
KKCW100LW+015022N2													
KKCW100LT+015022N2													
KKCW100LR+015022N2													

НАСОСЫ серии K-КОМРАСТ (KK) DN 80-200

KKCM150L

количество полюсов 6/50 Гц

Одноканальное рабочее колесо

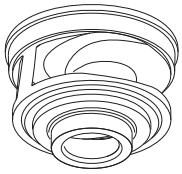

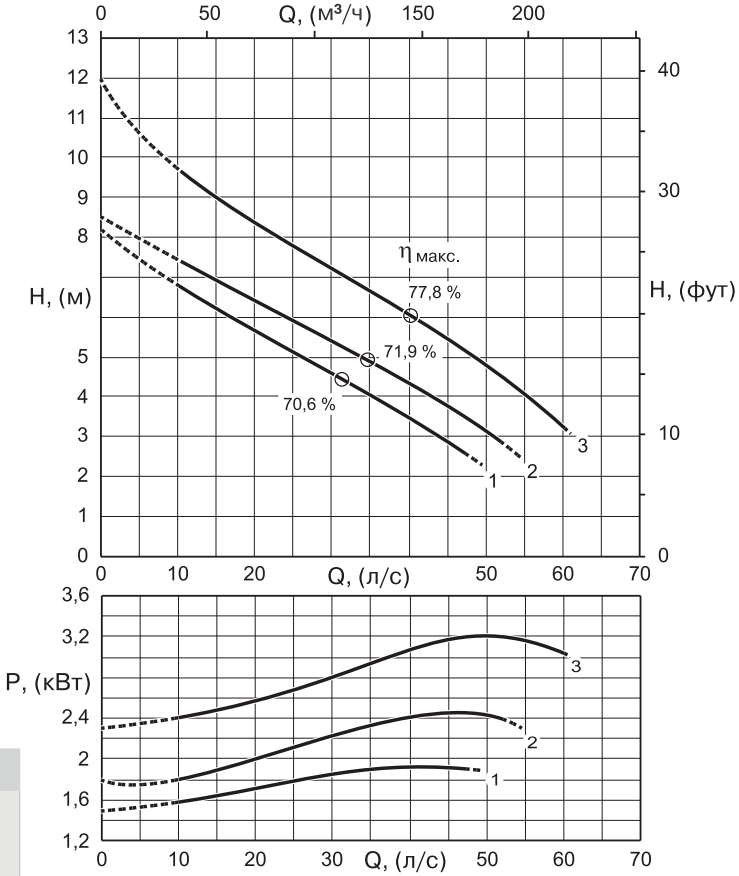

Технические особенности

Тип электронасоса	Свободный проход (мм)	Датчик влажности
KKCM150L + 61N2	Ø 100	Да

Эксплуатационные характеристики

Тип электронасоса	Артикул	Характеристика №	Номинальная мощность электродвигателя P_2 (кВт)	Патрубок на нагнетании DN (мм)	Производительность, л/с	0	20	25	30	35	38	40	45	48	50	60	65	70	80
					Производительность, м³/ч	0	72	90	108	126	136,8	144	162	172	180	216	234	252	288
					Напор, (м)														
KKCM150LG+003061N2	ND09P105843	1	3	Ø 150		8,2	5,6	5,1	4,5	4	3,6	3,4	2,8	2,5	-	-	-	-	-
KKCM150LD+003061N2	ND09P105844	2				85	6,4	5,9	5,4	4,8	4,5	4,3	3,7	3,3	3,1	-	-	-	-
KKCM150LA+004061N2	ND09P392737	3	4			12	8,3	7,7	7,2	6,6	6,3	6,1	5,5	5,1	4,8	3,3	-	-	-

Примечание:
P_2 — номинальная мощность электродвигателя.
Допуск производительности согласно UNI/ISO 9906 класс 2.
Принадлежности см. на странице 217.

НАСОСЫ серии K-КОМРАСТ (KK) DN 80-200

KKCM150L

количество полюсов 6/50 Гц

Одноканальное рабочее колесо

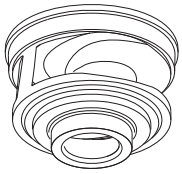

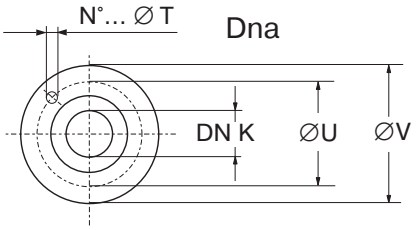

Тип электронасоса	K	T	U	V
KKCM150LG+003061N2	150 PN16	8 Ø 22	240	285
KKCM150LD+003061N2				
KKCM150LA+004061N2				

Вертикальная установка

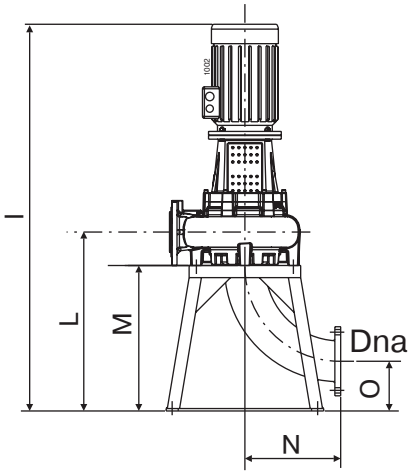

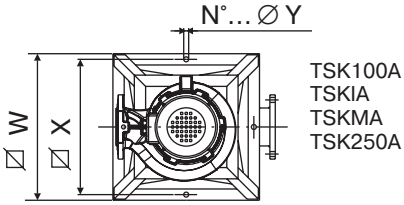

Тип электронасоса	Свободный проход	I	L	M	N	O	P	Q	R	S	W	X	Y	Масса насоса
	(мм)													(кг)
KKCM150LG+003061N2	Ø 100	1589	738	600	395	205	-	-	-	-	650	600	4 Ø 22	151,5
KKCM150LD+003061N2		1551												152
KKCM150LA+004061N2														159

Горизонтальная установка

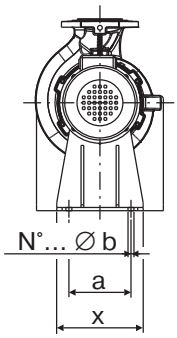

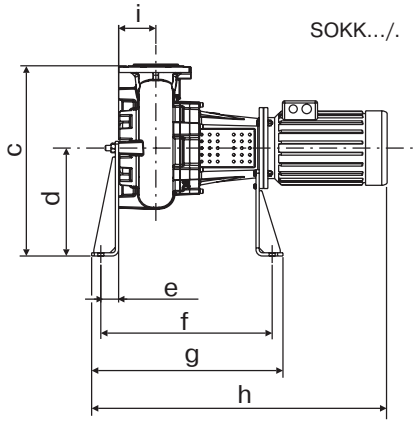

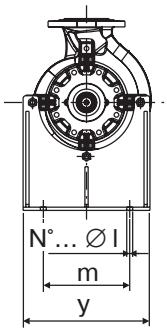

Тип электронасоса	a	b	c	d	e	f	g	h	i	l	m	x	y
	(мм)												
KKCM150LG+003061N2	230	2 Ø 22	705	400	66	635	709	1051	128	2 Ø 22	320	320	470
KKCM150LD+003061N2													
KKCM150LA+004061N2								1089					

НАСОСЫ серии K-КОМРАСТ (KK) DN 80-200

KKCM150L

количество полюсов 4/50 Гц

Одноканальное рабочее колесо

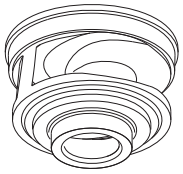

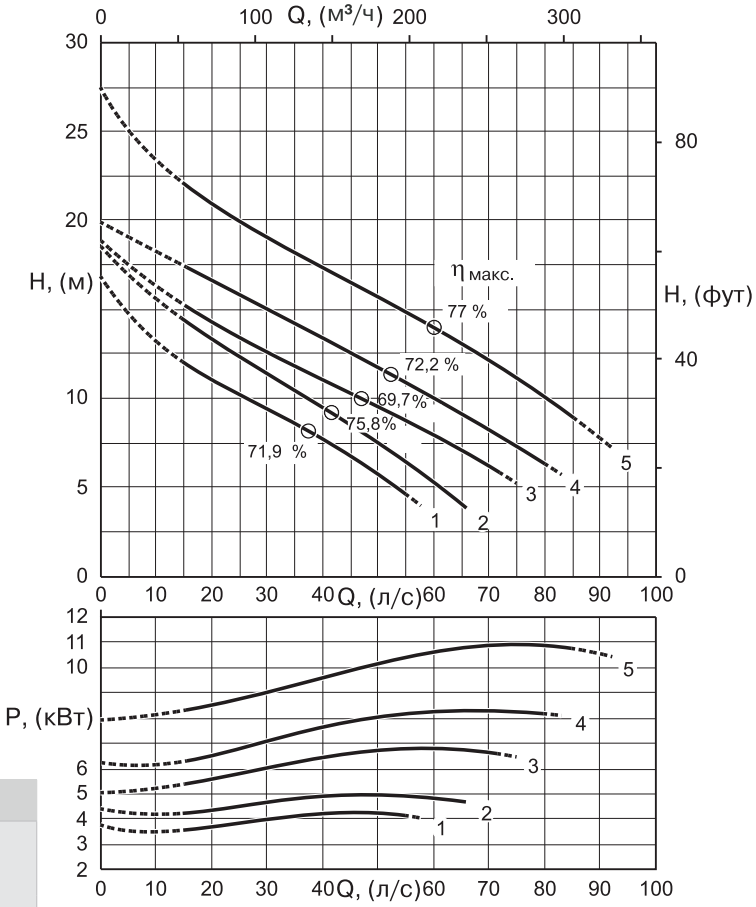

Технические особенности

Тип электронасоса	Свободный проход (мм)	Датчик влажности
KKCM150L + 42N2	Ø 100	Да

Эксплуатационные характеристики

Тип электронасоса	Артикул	Характеристика №	Номинальная мощность электродвигателя P_2 (кВт)	Патрубок на нагнетании DN (мм)	Производительность, л/с													
					0	20	25	30	35	38	40	45	48	50	60	65	70	80
					0	72	90	108	126	136,8	144	162	172	180	216	234	252	288
					Напор, (м)													
KKCM150LM+005542N2	ND09P105841	1	5,5	Ø 150	16,9	11,2	10,4	9,5	8,6	8	7,7	6,7	6,1	5,7	-	-	-	-
KKCM150LI+005542N2	ND09P105840	2			18,7	13,3	12,3	11,4	10,5	9,9	9,5	8,5	7,9	7,5	5,2	4,1	-	-
KKCM150LG+007542N2	ND09P105839	3	7,5		19	14,7	13,9	13,1	12,2	11,7	11,3	10,5	9,9	9,6	7,8	6,9	6,1	-
KKCM150LD+009042N2	ND09P105838	4	9		19,9	16,6	15,8	15	14,2	13,7	13,4	12,6	12,1	11,8	10,1	9,2	8,3	6,4
KKCM150LA+011042N2	ND09P101099	5	11		27,6	21	20	19,1	18,2	17,7	17,4	16,5	16	15,6	13,9	13	12,1	10,1

Примечание:
P_2 — номинальная мощность электродвигателя.
Допуск производительности согласно UNI/ISO 9906 класс 2.
Принадлежности см. на странице 217.

НАСОСЫ серии K-КОМРАСТ (KK) DN 80-200

KKCM150L

количество полюсов 4/50 Гц

Одноканальное рабочее колесо

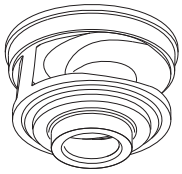

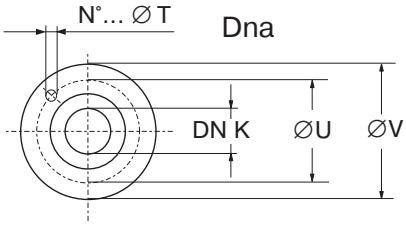

Тип электронасоса	K	T	U	V
KKCM150LM+005542N2	150 PN 16	8 Ø 22	240	285
KKCM150LI+007542N2				
KKCM150LG+007542N2				
KKCM150LD+009042N2				
KKCM150LA+011042N2				

Вертикальная установка

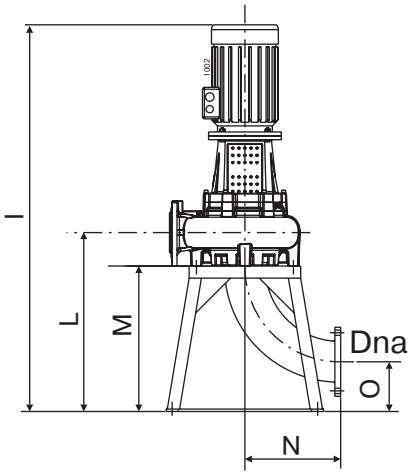

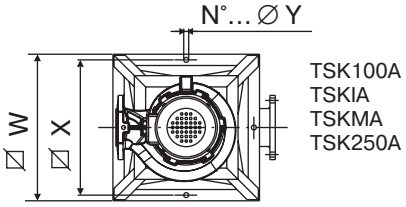

Тип электронасоса	Свободный проход	I	L	M	N	O	P	Q	R	S	W	X	Y	Масса насоса
		(мм)												(кг)
KKCM150LM+005542N2	Ø 100	1551	738	600	395	205	-	-	-	-	650	600	4 Ø 22	152
KKCM150LI+007542N2														
KKCM150LG+007542N2		1589											8 Ø 22	166,5
KKCM150LD+009042N2														169
KKCM150LA+011042N2		1589											8 Ø 22	176

Горизонтальная установка

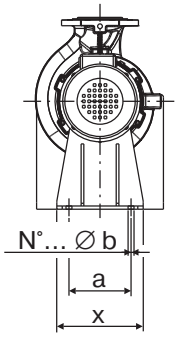

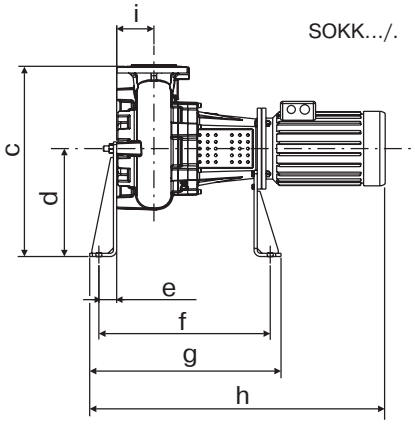

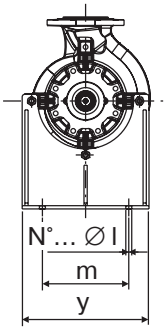

Тип электронасоса	a	b	c	d	e	f	g	h	i	l	m	x	y
	(мм)												
KKCM150LM+005542N2	230	2 Ø 22	705	400	66	635	709	1051	138	2 Ø 22	320	320	470
KKCM150LI+007542N2													
KKCM150LG+007542N2								1089					
KKCM150LD+009042N2													
KKCM150LA+011042N2								1089					

НАСОСЫ серии K-КОМРАСТ (KK) DN 80-200

KKCD200N

количество полюсов 6/50 Гц

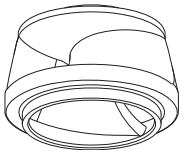

Двухканальное рабочее колесо

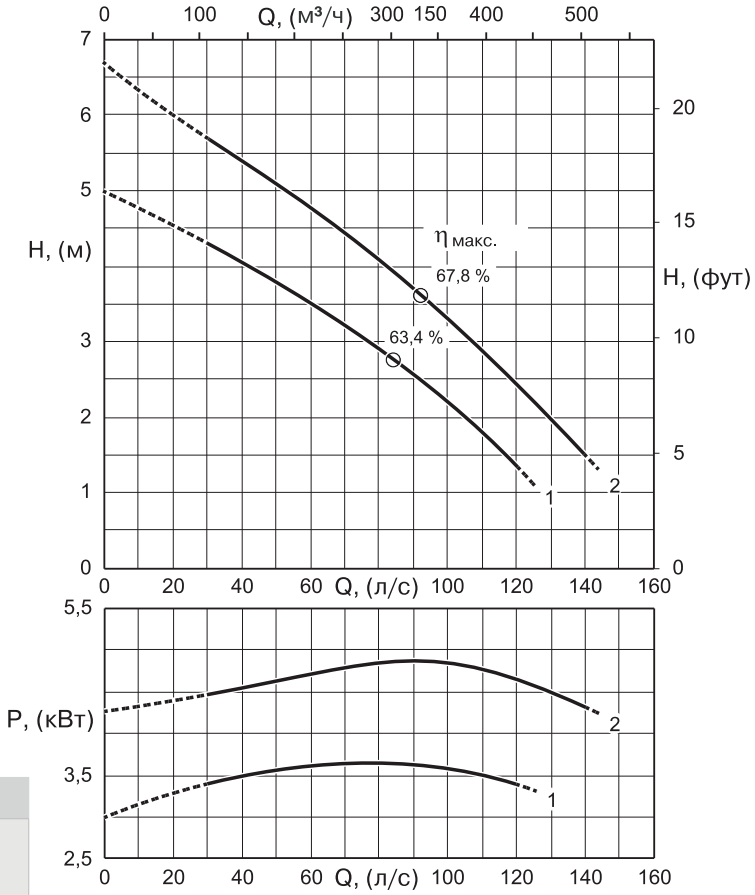

Технические особенности

Тип электронасоса	Свободный проход (мм)	Датчик влажности
KKCD200N + 61N2	Ø 100	Да
KKCD200N + 62N2		

Эксплуатационные характеристики

Тип электронасоса	Артикул	Характеристика №	Номинальная мощность электродвигателя	Патрубок на нагнетании	Производительность, л/с / м³/ч													
					0	40	65	70	75	80	85	90	95	100	110	120	130	140
					0	144	234	252	270	288	306	324	342	360	396	432	468	504
			P_2 (кВт)	DN (мм)	Напор, (м)													
KKCD200NL+004061N2	ND09P105858	1	4	Ø 200	5	4,1	3,4	3,3	3,1	3	2,8	2,6	2,4	2,2	1,8	1,4	-	-
KKCD200NG+005562N2	ND09P105857	2	5,5		6,7	5,4	4,6	4,5	4,3	4,1	3,9	3,7	3,5	3,3	2,9	2,5	2	1,6

Примечание:
P_2 — номинальная мощность электродвигателя.
Допуск производительности согласно UNI/ISO 9906 класс 2.
Принадлежности см. на странице 217.

НАСОСЫ серии K-КОМРАСТ (KK) DN 80-200

KKCD200N

количество полюсов 6/50 Гц

Двухканальное рабочее колесо

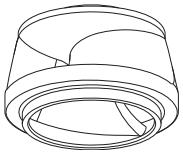

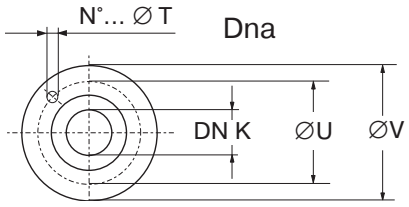

Тип электронасоса	K	T	U	V
KKCD200NL+004061N2	200 PN 10	600	4 Ø 22	230
KKCD200NG+005562N2				

Вертикальная установка

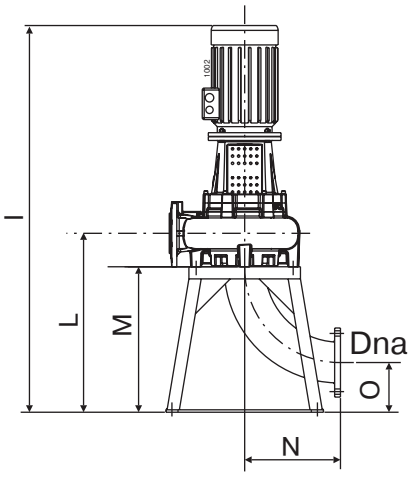

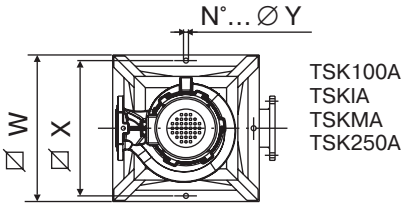

Тип электронасоса	Свободный проход	I	L	M	N	O	P	Q	R	S	W	X	Y	Масса насоса
	(мм)													(кг)
KKCD200NL+004061N2	Ø 100	1625,5	770	600	310	300	-	-	–	-	650	600	4 Ø 22	216
KKCD200NG+005562N2														227

Горизонтальная установка

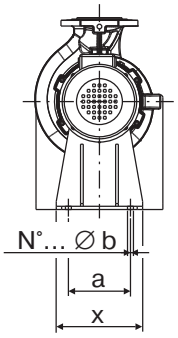

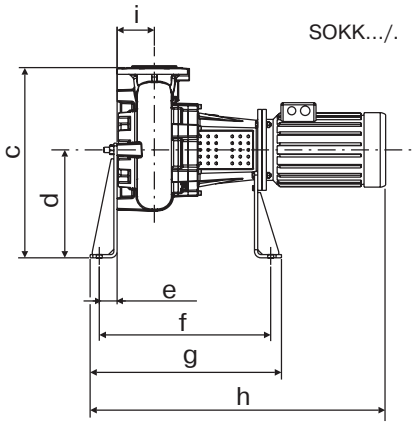

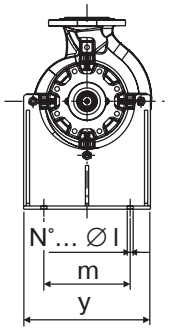

Тип электронасоса	a	b	c	d	e	f	g	h	i	l	m	x	y
	(мм)												
KKCD200NL+004061N2	230	2 Ø 22	950	400	66	671,5	745,5	1125,5	170	2 Ø 22	320	320	470
KKCD200NG+005562N2													

НАСОСЫ серии K-КОМРАСТ (КК) DN 80-200

Принадлежности

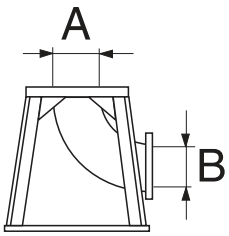

Опорная плита для вертикальной установки в сухой камере (*)

A		B		Тип	Масса, (кг)	Тип электронасоса				
DN, (мм)	UNI PN, (бар)	DN, (мм)	UNI PN, (бар)			KKCM100L	KKCW080L	KKCW100L	KKCM150L	KKCD200N
880	10	80	10	TSKK80A	35	●	●	-	-	-
100	16	100	16	TSK100A	34	-	-	●	-	-
150	16	150	16	TSKIA	50	-	-	-	●	-
200	10	200	10	TSKMA	70	-	-	-	-	●

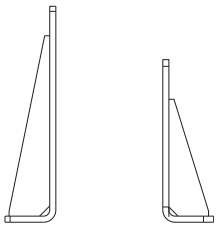

Опорная плита для горизонтальной установки в сухой камере (**)

Тип	Масса, (кг)	Тип электронасоса				
		KKCM100L	KKCW080L	KKCW100L	KKCM150L	KKCD200N
SOKK80/3	33,5	●	●	-	-	-
SOKK100/3	36	-	-	●	-	-
SOKK200/3	33,5	-	-	-	●	●

Примечание:

* гальванизированная сталь;

** сталь с защитным покрытием.

НАСОСЫ серии K-КОМРАСТ (KK) DN 100-250

KK DN 100-250

KKCW100N, KKCM100N, KKCM150N, KKCM200P, KKCD200N, KKCD250P

Область рабочих характеристик

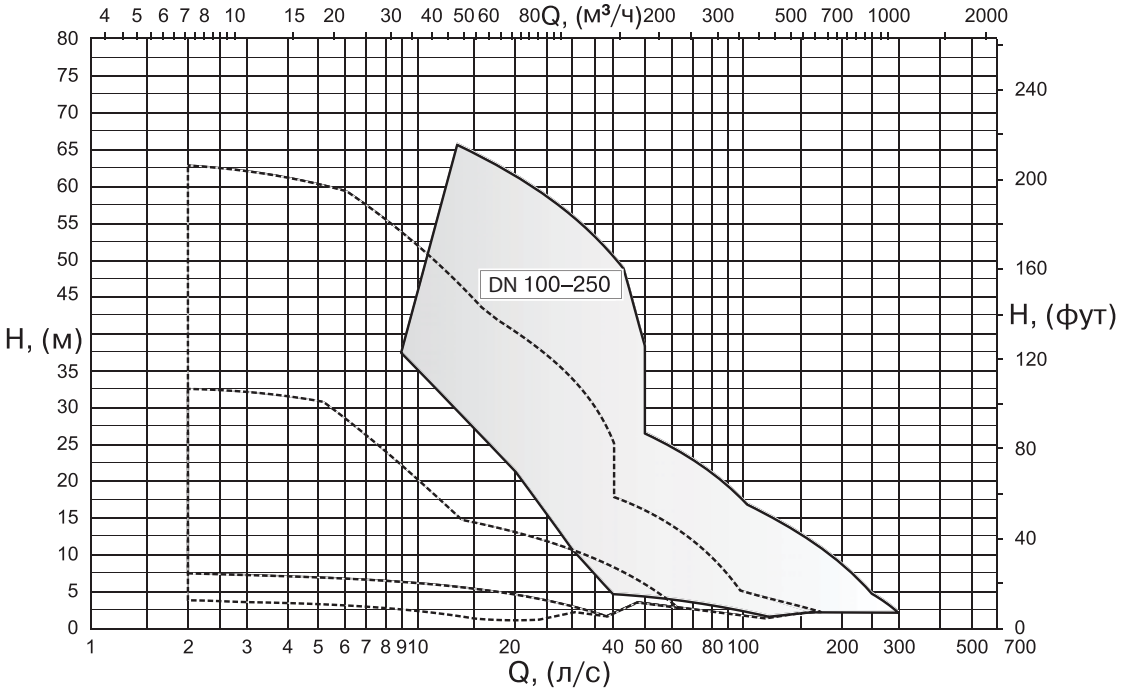

Обозначение насосов

1	2	3	4	5	6		7	8	9	10	11		12
KK	C	W	150	N	B	+	0110	4	2	N	2	/	####

1 **Серия**

2 **50 Гц**

3 **Рабочее колесо**

W	вихревое
M	одноканальное
D	двухканальное

4 **Диаметр напорного патрубка DN, (мм)**

100
150
200
250

5 **Размер фланца электродвигателя**

N
P

6 **Диаметр рабочего колеса**

A
B
C
D
...

7 **Номинальная мощность электродвигателя**

0075
0110
0150
...

8 **Число полюсов электродвигателя**

2
4
6

9 **Конструктивные особенности электродвигателя:**
3-фазный, класс изоляции F,
степень защиты IP55-IEC

1	230 (220-240) V-D / 400 (380-415) V-Y
2	400 (380-415) V-D / 700 (660-720) V-Y
S	Специальный

10 **Электродвигатель**

N	стандартный
X	взрывозащищенный

В соответствии с EN60079-0 - EN60079-1
стандарт ATEX II 2G Exd IIB T4

11 **Поколение насоса**

12 **Возможные особенности**

НАСОСЫ серии K-КОМРАСТ (KK) DN 100-250

Конструкция и материалы

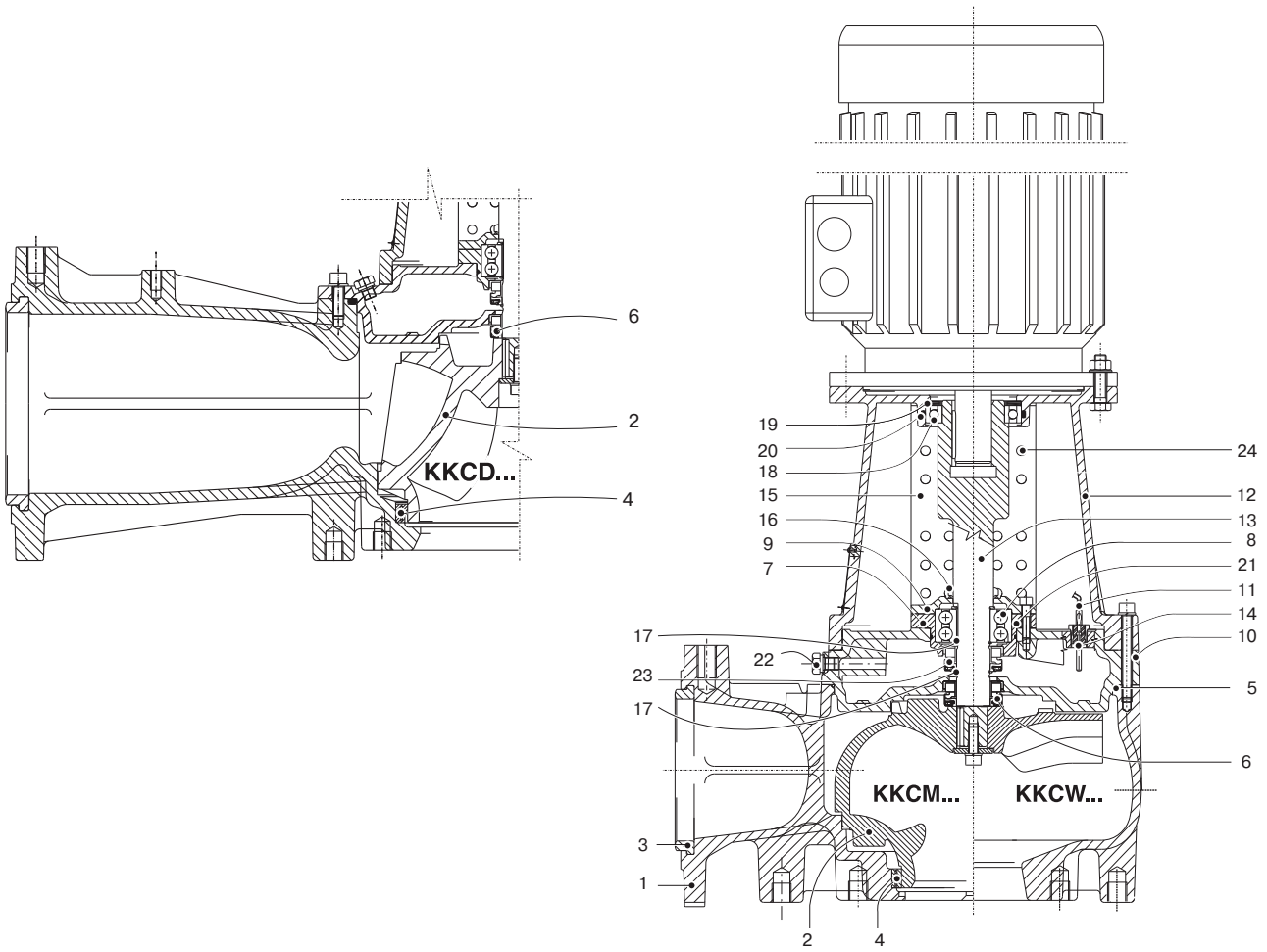

Поз.	Детали	Материал
1	Корпус насоса	Серый чугун
2	Рабочее колесо насоса	Серый чугун
3	Прокладка напорного патрубка	Резина
4	Износное кольцо	Сталь/резина
5	Прокладка корпуса насоса	Резина
6	Торцевое уплотнение на стороне гидравлики	Карбид кремния
7	Камера подшипника	Шаровидный чугун
8	Подшипник	-
9	Крышка подшипника	Серый чугун
10	Масляная камера	Серый чугун
11	Уплотнение кабеля	Медь/Олово
12	Опора электродвигателя	Серый чугун
13	Вал насоса	Нержавеющая сталь
14	Датчик влажности	Медь
15	Защитный кожух	Нержавеющая сталь
16	Прокладка корпуса	Резина
17	Пружинное кольцо	Сталь
18	Подшипник	-
19	Тарельчатая пружина	Сталь
20	Прокладка корпуса	Нитрильная резина
21	Прокладка корпуса	Нитрильная резина
22	Пробка	Нержавеющая сталь
23	Торцевое уплотнение на стороне электродвигателя	Графит
24	Отверстие ввода кабеля датчика влажности	-

НАСОСЫ серии K-КОМРАСТ (KK) DN 100-250

KKCW100N

количество полюсов 2/50 Гц

Вихревое «утопленное» рабочее колесо

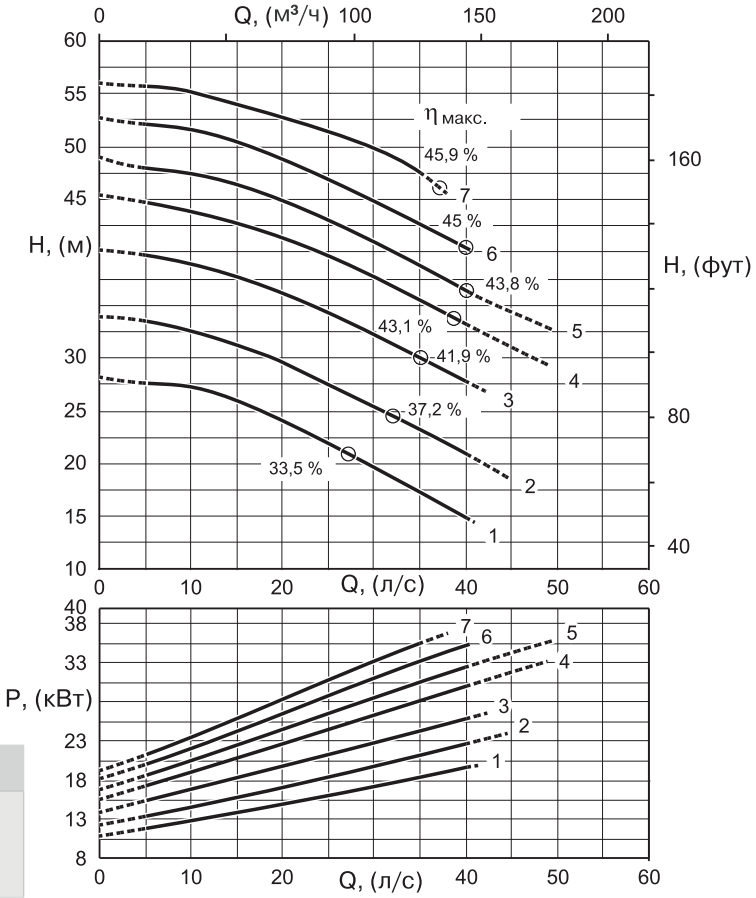

Технические особенности

Тип электронасоса	Свободный проход (мм)	Датчик влажности
KKCW100N + 22N2	Ø 80	Да

Эксплуатационные характеристики

Тип электронасоса	Артикул	Характеристика №	Номинальная мощность электродвигателя P_2 (кВт)	Патрубок на нагнетании DN (мм)	Производительность, л/с	0	10	15	20	22	24	26	28	30	32	34	36	38	40
					Производительность, м³/ч	0	36	54	72	79,2	86,4	93,6	100,8	108	115,2	122,4	129,6	136,8	144
					Напор, (м)														
KKCW100NL+022022N2	ND09P105808	1	22	Ø 100		28,4	27	25,9	24,1	23,3	22,4	21,5	20,6	19,6	18,6	17,6	16,6	15,7	14,9
KKCW100NI+030022N2	ND09P105809	2	30			33,9	32,8	31,3	29,6	28,8	27,9	27	26,1	25,2	24,3	23,4	22,6	21,8	21
KKCW100NH+030022N2	ND09P105810	3				40,4	38,9	37,7	36,2	35,4	34,7	33,9	33	32,2	31,3	30,4	29,6	28,7	27,8
KKCW100NG+037022N2	ND09P105805	4	37			45,6	43,8	42,8	41,5	40,9	40,2	39,4	38,6	37,7	36,8	35,9	35	34,1	33,2
KKCW100NF+037022N2	ND09P105806	5				49	47,5	46,7	45,2	44,5	43,7	42,9	42	41,1	40,1	39,2	38,2	37,3	36,4
KKCW100NE+037022N2	ND09P94705	6				52,7	51,4	50,4	49	48,3	47,6	46,7	45,9	45	44,1	43,1	42,1	41,2	40,4
KKCW100ND+037022N2	ND09P105807	7				56	55,2	54,3	52,8	52,2	51,7	51,1	50,6	49,9	49,2	48,2	47	45,6	-

Примечание:
P_2 — номинальная мощность электродвигателя.
Допуск производительности согласно UNI/ISO 9906 класс 2.
Принадлежности см. на странице 234.

НАСОСЫ серии K-КОМРАСТ (KK) DN 100-250

KKCW100N

количество полюсов 2/50 Гц

Вихревое «утопленное» рабочее колесо

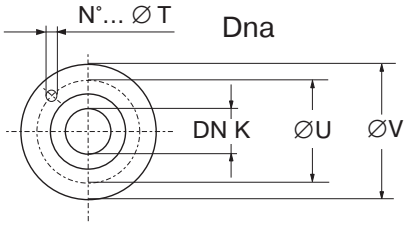

Тип электронасоса	K	T	U	V
KKCW100NL+022022N2	100 PN16	8 Ø 18	160	200
KKCW100NI+030022N2				
KKCW100NH+030022N2				
KKCW100NG+037022N2				
KKCW100NF+037022N2				
KKCW100NE+037022N2				
KKCW100ND+037022N2				

Вертикальная установка

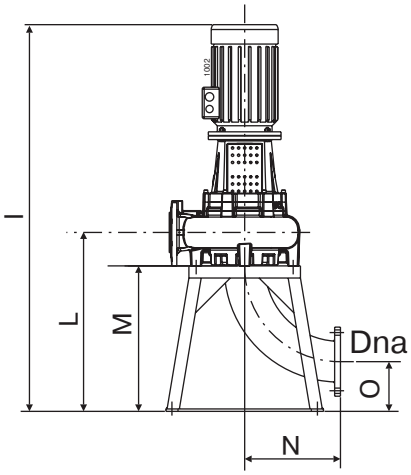

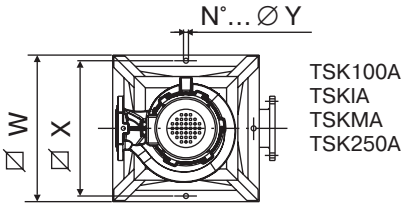

Тип электронасоса	Свободный проход	I	L	M	N	O	P	Q	R	S	W	X	Y	Масса насоса
		(мм)												(кг)
KKCW100NL+022022N2	Ø 80	1533	520	340	204	135	-	-	-	-	650	600	4 Ø 22	273
KKCW100NI+030022N2														291
KKCW100NH+030022N2														291
KKCW100NG+037022N2		1579,5												307
KKCW100NF+037022N2														307
KKCW100NE+037022N2														307
KKCW100ND+037022N2														307,5

Горизонтальная установка

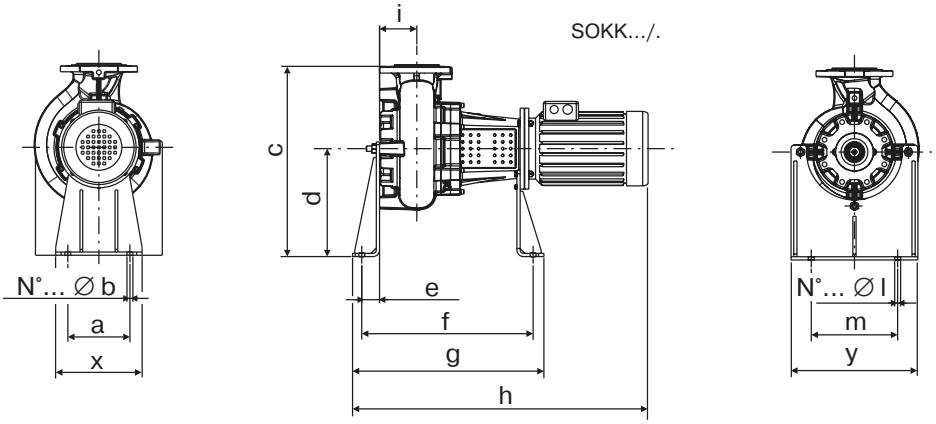

Тип электронасоса	a	b	c	d	e	f	g	h	i	l	m	x	y
	(мм)												
KKCW100NL+022022N2	230	2 Ø 22	735	400	66	718	792	1293	180	2 Ø 22	320	320	470
KKCW100NI+030022N2													
KKCW100NH+030022N2													
KKCW100NG+037022N2								1339,5					
KKCW100NF+037022N2													
KKCW100NE+037022N2													
KKCW100ND+037022N2													

НАСОСЫ серии K-КОМРАСТ (KK) DN 100-250

KKCM100N

количество полюсов 2/50 Гц

Одноканальное рабочее колесо

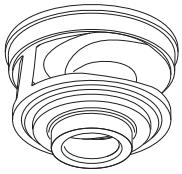

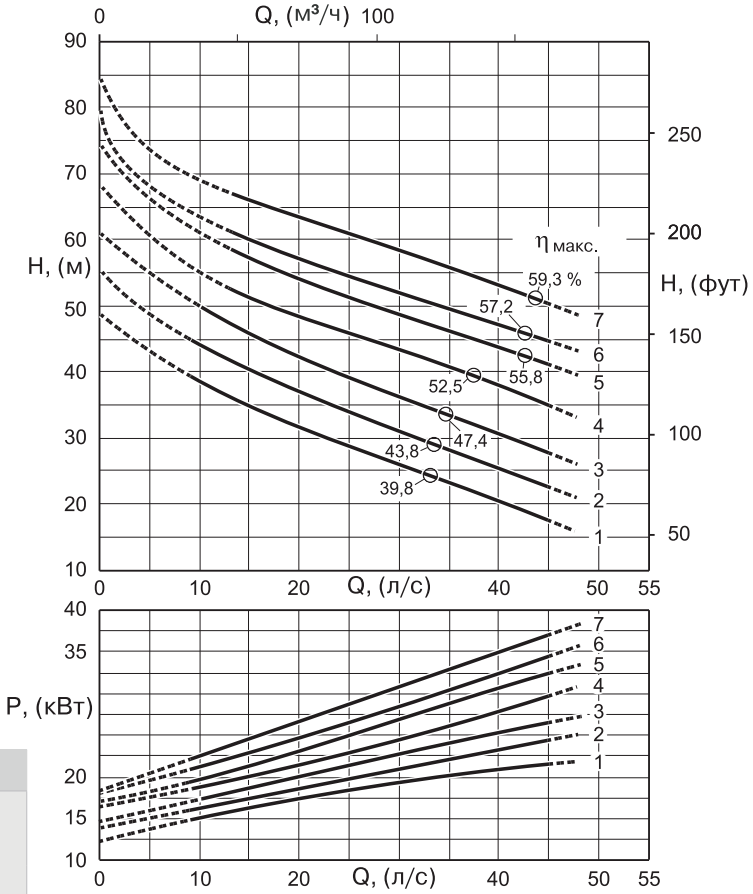

Технические особенности

Тип электронасоса	Свободный проход (мм)	Датчик влажности
KKCM100N + 22N2	Ø 80	Да

Эксплуатационные характеристики

Тип электронасоса	Артикул	Характеристика №	Номинальная мощность электродвигателя P_2 (кВт)	Патрубок на нагнетании DN (мм)	Производительность, л/с													
					0	10	15	20	24	26	28	30	32	34	36	38	40	45
					Производительность, м³/ч													
					0	36	54	72	86,4	93,6	100,8	108	115,2	122,4	129,6	136,8	144	162
					Напор, (м)													
KKCM100NG+022022N2	ND09P105828	1	22	Ø 100	48,5	38,6	34,7	31,5	29,3	28,2	27,1	26	24,9	23,8	22,7	21,5	20,4	17,5
KKCM100NF+030022N2	ND09P105827	2	30		55,1	44,3	40,2	36,9	34,6	33,5	32,3	31,2	30	28,9	27,7	26,6	25,4	22,6
KKCM100NE+030022N2	ND09P105826	3			61,1	50	45,8	42,4	40,1	39	37,8	36,7	35,5	34,3	33,1	31,9	30,7	27,7
KKCM100ND+030022N2	ND09P100469	4			68	-	51,1	48,5	46,4	45,3	44,2	43	41,9	40,7	39,6	38,5	37,4	34,7
KKCM100NC+037022N2	ND09P105825	5	37		74,3	-	56,8	54,2	52,1	51,1	50	48,9	47,9	46,8	45,7	44,7	43,7	41,1
KKCM100NB+037022N2	ND09P105824	6			79,5	-	60,2	57,3	55	54	52	52	51	50,1	49,1	48,1	47,1	44,6
KKCM100NA+037022N2	ND09P100092	7			84,3	-	66,3	63,6	61,5	60,5	59,4	58,4	57,3	56,2	55,1	54,1	53	50,2

Примечание:
P_2 — номинальная мощность электродвигателя.
Допуск производительности согласно UNI/ISO 9906 класс 2.
Принадлежности см. на странице 234.

НАСОСЫ серии K-КОМРАСТ (KK) DN 100-250

KKCM100N

количество полюсов 2/50 Гц

Одноканальное рабочее колесо

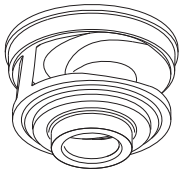

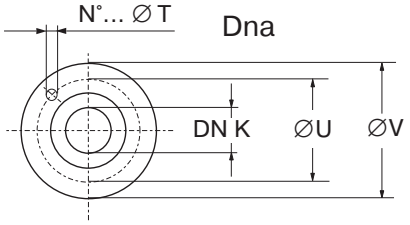

Тип электронасоса	K	T	U	V
KKCM100NG+022022N2	100 PN16	8 Ø 18	180	220
KKCM100NF+030022N2				
KKCM100NE+030022N2				
KKCM100ND+037022N2				
KKCM100NC+037022N2				
KKCM100NB+037022N2				
KKCM100NA+037022N2				

Вертикальная установка

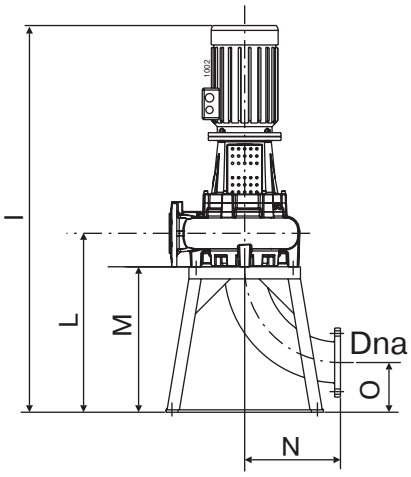

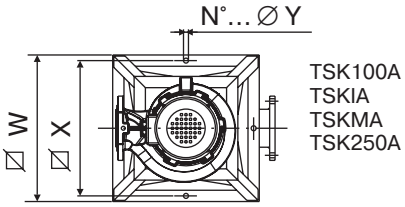

Тип электронасоса	Свободный проход, (мм)	I	L	M	N	O	P	Q	R	S	W	X	Y	Масса насоса
		(мм)												(кг)
KKCM100NG+022022N2	Ø 80	1533	520	340	204	135	-	-	-	-	650	600	4 Ø 22	284
KKCM100NF+030022N2														303
KKCM100NE+030022N2														303
KKCM100ND+030022N2														304
KKCM100NC+037022N2		1579,5												320
KKCM100NB+037022N2														321
KKCM100NA+037022N2														321

Горизонтальная установка

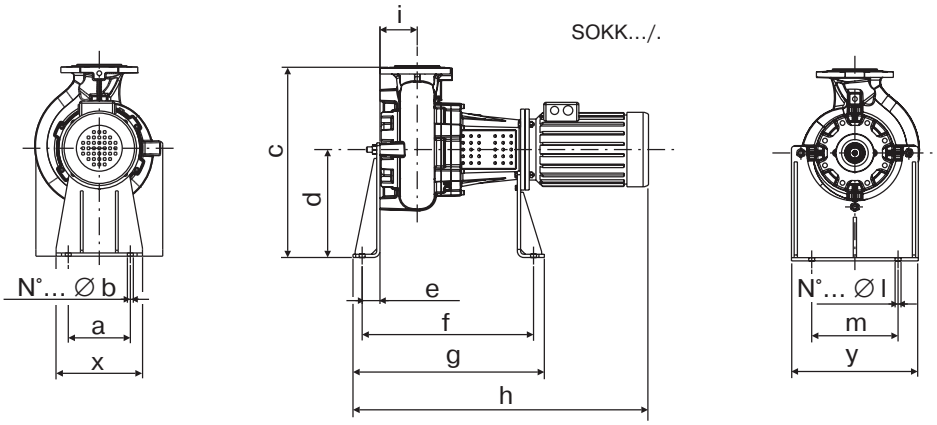

Тип электронасоса	a	b	c	d	e	f	g	h	i	l	m	x	y
	(мм)												
KKCM100NG+022022N2	230	2 Ø 22	735	400	66	718	792	1293	180	2 Ø 22	320	320	470
KKCM100NF+030022N2													
KKCM100NE+030022N2													
KKCM100ND+030022N2								1339,5					
KKCM100NC+037022N2													
KKCM100NB+037022N2													
KKCM100NA+037022N2													

НАСОСЫ серии K-КОМРАСТ (KK) DN 100-250

KKCM150N

количество полюсов 4/50 Гц

Одноканальное рабочее колесо

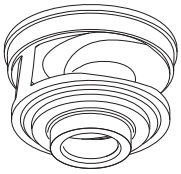

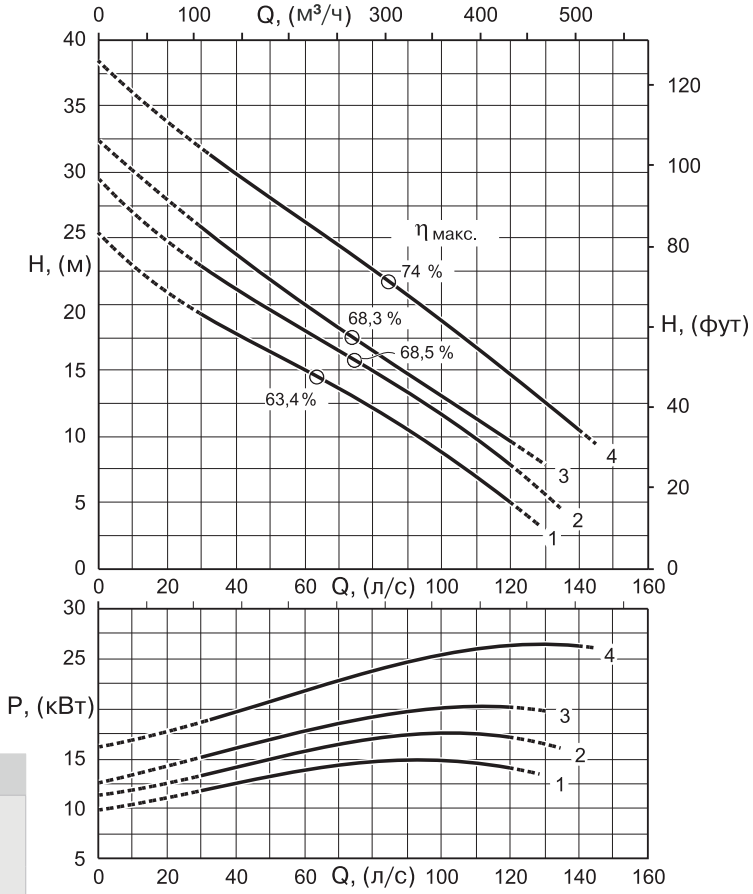

Технические особенности

Тип электронасоса	Свободный проход (мм)	Датчик влажности
KKCM150N + 42N2	Ø 115	Да

Эксплуатационные характеристики

Тип электронасоса	Артикул	Характеристика №	Номинальная мощность электродвигателя P_2 (кВт)	Патрубок на нагнетании DN (мм)	Производительность, л/с													
					0	20	40	50	55	60	65	70	75	80	90	100	120	140
					Производительность, м³/ч													
					0	72	144	180	198	216	234	252	270	288	324	360	432	504
					Напор, (м)													
KKCM150NL+015042N2	ND09P101732	1	15	Ø 150	25,4	20,9	17,9	16,5	15,8	15	14,3	13,5	12,7	12	10,4	8,7	5,1	-
KKCM150NG+018542N2	ND09P105835	2	18,5		29,4	24,8	21,3	19,7	18,9	18,1	17,3	16,5	15,7	14,9	13,2	11,5	7,8	-
KKCM150ND+022042N2	ND09P97803	3	22		32,4	28	23,9	22	21,1	20,1	19,2	18,4	17,5	16,6	14,9	13,3	9,9	-
KKCM150NA+030042N2	ND09P97808	4	30		38,4	33,7	29,8	28	27,1	26,2	25,3	24,4	23,5	22,6	20,7	18,8	14,6	10,1

Примечание:
P_2 — номинальная мощность электродвигателя.
Допуск производительности согласно UNI/ISO 9906 класс 2.
Принадлежности см. на странице 234.

НАСОСЫ серии K-КОМРАСТ (KK) DN 100-250

KKCM150N

количество полюсов 4/50 Гц

Одноканальное рабочее колесо

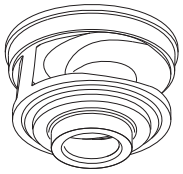

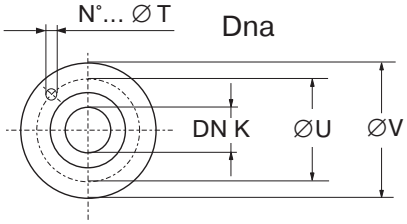

Тип электронасоса	K	T	U	V
KKCM150NL+015042N2	150 PN 16	8 Ø 22	240	285
KKCM150NG+018542N2				
KKCM150ND+022042N2				
KKCM150NA+030042N2				

Вертикальная установка

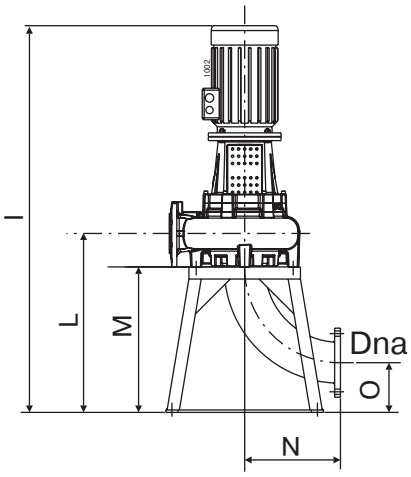

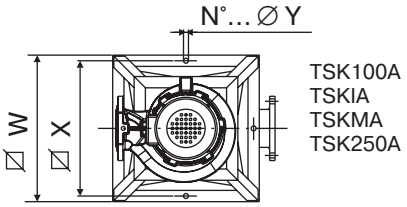

Тип электронасоса	Свободный проход	I	L	M	N	O	P	Q	R	S	W	X	Y	Масса насоса
	(мм)													(кг)
KKCM150NL+015042N2	Ø 115	1850	760	600	395	205	-	-	-	-	650	600	4 Ø 22	304
KKCM150NG+018542N2														321
KKCM150ND+022042N2														337
KKCM150NA+030042N2		1896,5												353

Горизонтальная установка

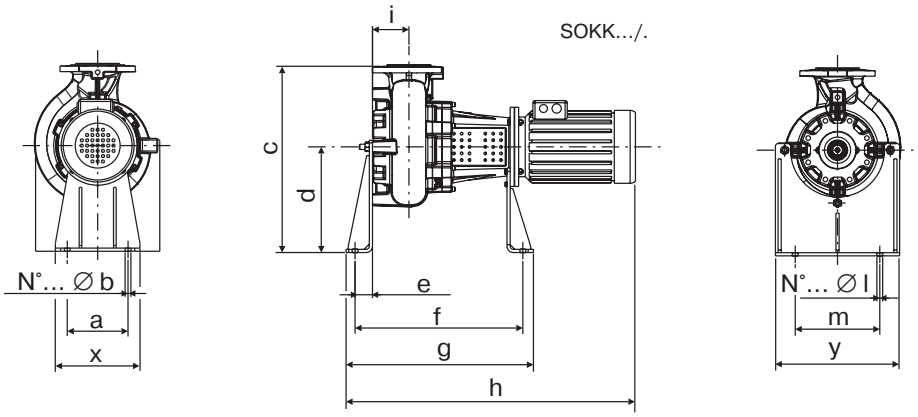

Тип электронасоса	a	b	c	d	e	f	g	h	i	l	m	x	y
	(мм)												
KKCM150NL+015042N2	230	2 Ø 22	805	400	66	775	849	1350	160	2 Ø 22	320	320	470
KKCM150NG+018542N2													
KKCM150ND+022042N2													
KKCM150NA+030042N2								1396,5					

НАСОСЫ серии K-КОМРАСТ (KK) DN 100-250

KKCM200P

количество полюсов 6/50 Гц

Одноканальное рабочее колесо

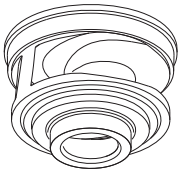

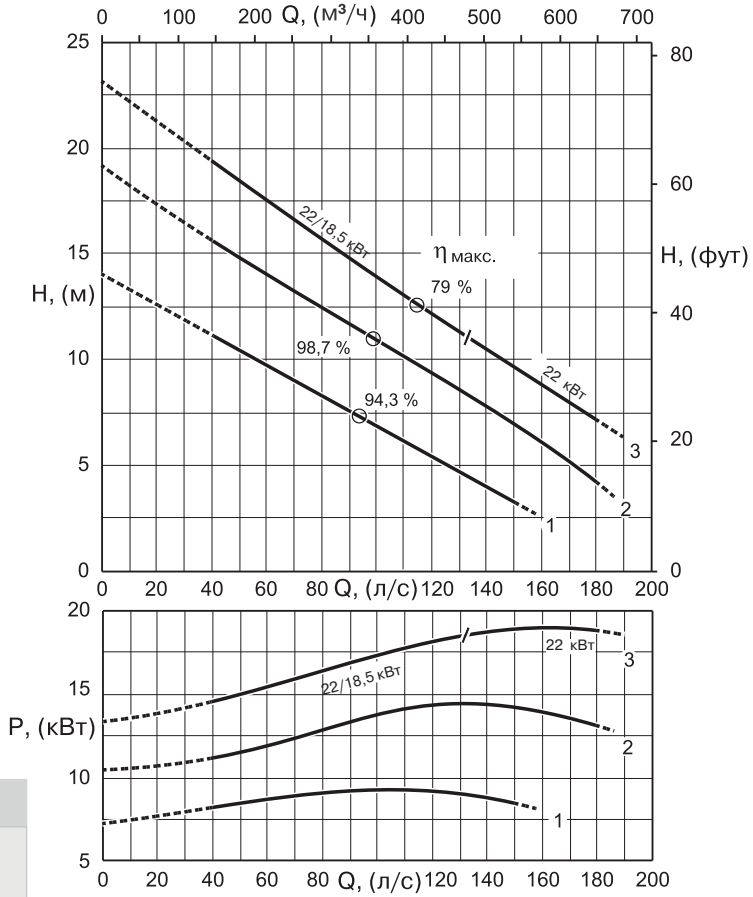

Технические особенности

Тип электронасоса	Свободный проход (мм)	Датчик влажности
KKCM200P + 62N2	Ø 135	Да

Эксплуатационные характеристики

Тип электронасоса	Артикул	Характеристика №	Номинальная мощность электродвигателя P_2 (кВт)	Патрубок на нагнетании DN (мм)	Производительность, л/с	0	60	80	85	90	95	100	105	110	115	120	140	160	180
					Производительность, м³/ч	0	216	288	306	324	342	360	378	396	414	432	504	576	648
					Напор, (м)														
KKCM200PG+011062N2	ND09P105859	1	11	Ø 200		14,1	9,7	8,2	7,9	7,5	7,2	6,8	6,5	6,1	5,8	5,4	4	-	-
KKCM200PD+015062N2	ND09P105860	2	15			19,2	14,1	12,4	12	11,6	11,2	10,8	10,4	10	9,6	9,3	7,7	6,1	4,3
KKCM200PA+018562N2	ND09P105861	3	18,5			23,1	17,6	15,7	15,2	14,7	14,3	13,8	13,4	**13**	12,6	12,2	-	-	-
KKCM200PA+022062N2	ND09P105862	4	22			23,1	17,6	15,7	15,2	14,8	14,3	13,9	13,4	13	12,6	12,2	10,7	9,1	7,3

Примечание:
P_2 — номинальная мощность электродвигателя.
Допуск производительности согласно UNI/ISO 9906 класс 2.
Принадлежности см. на странице 234.

НАСОСЫ серии K-КОМРАСТ (KK) DN 100-250

KKCM200P

количество полюсов 6/50 Гц

Одноканальное рабочее колесо

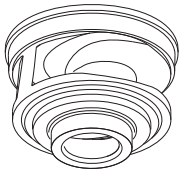

Вертикальная установка

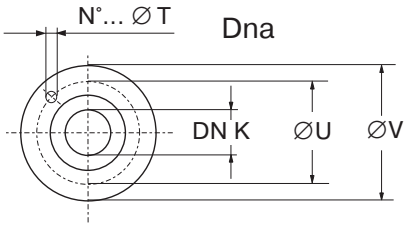

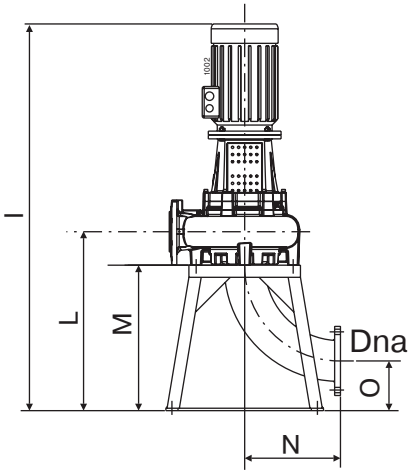

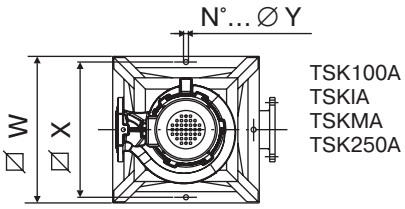

Тип электронасоса	K	T	U	V
KKCM200PG+011062N2	200 PN 10	8 Ø 22	295	340
KKCM200PD+015062N2				
KKCM200PA+018562N2				
KKCM200PA+022062N2				

Тип электронасоса	Свободный проход	I	L	M	N	O	P	Q	R	S	W	X	Y	Масса насоса
	(мм)													(кг)
KKCM200PG+011062N2	Ø 135	1890	758	600	310	290	-	-	-	-	650	600	4 Ø 22	349
KKCM200PD+015062N2		1936,5												361
KKCM200PA+018562N2														389
KKCM200PA+022062N2														398

Горизонтальная установка

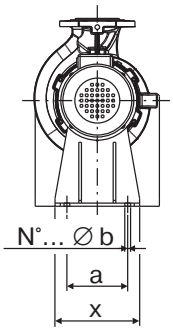

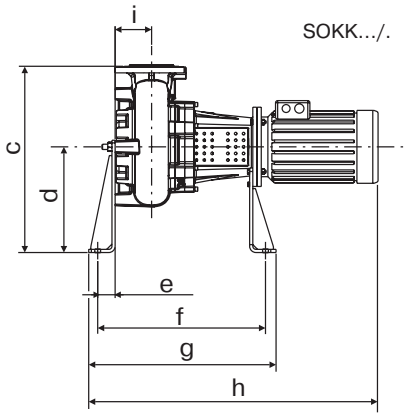

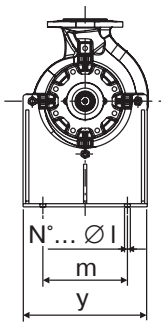

Тип электронасоса	a	b	c	d	e	f	g	h	i	l	m	x	y
	(мм)												
KKCM200PG+011062N2	230	2 Ø 22	855	400	66	815	889	1390	185	2 Ø 22	320	320	470
KKCM200PD+015062N2								1436,5					
KKCM200PA+018562N2													
KKCM200PA+022062N2													

НАСОСЫ серии K-КОМРАСТ (KK) DN 100-250

KKCD200N

количество полюсов 6/50 Гц

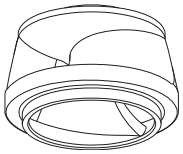

Двухканальное рабочее колесо

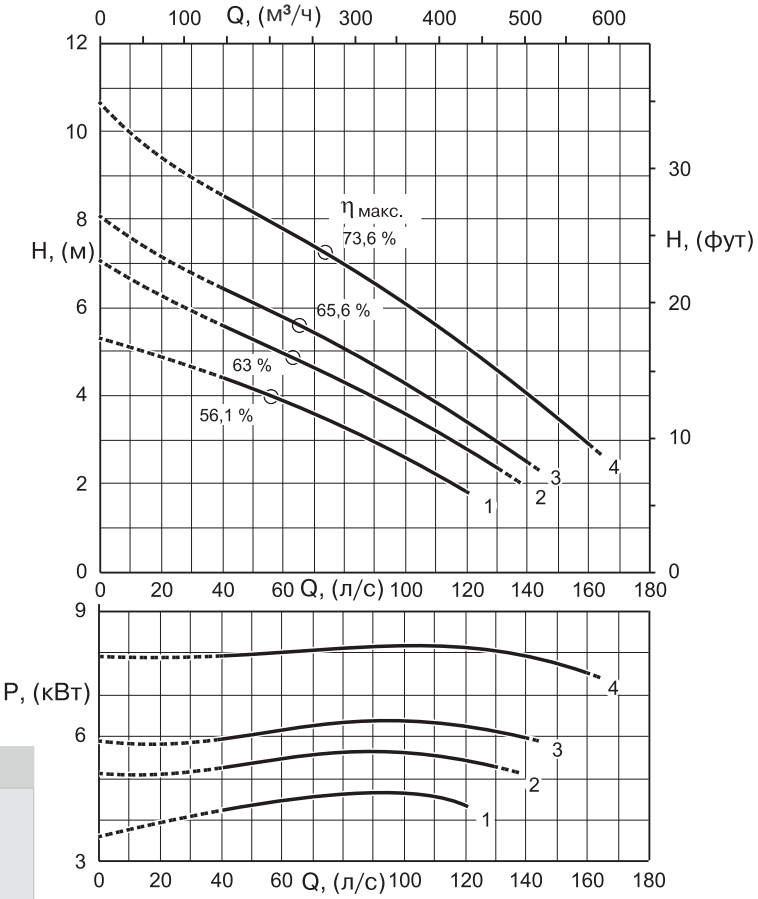

Технические особенности

Тип электронасоса	Свободный проход (мм)	Датчик влажности
KKCD200N + 62N2	100 × 110	Да

Эксплуатационные характеристики

Тип электронасоса	Артикул	Характеристика №	Номинальная мощность электродвигателя P_2 (кВт)	Патрубок на нагнетании DN (мм)	Производительность, л/с													
					0	40	45	50	55	60	65	70	75	80	90	120	140	160
					Производительность, м³/ч													
					0	144	162	180	198	216	234	252	270	288	324	432	504	576
					Напор, (м)													
KKCD200NL+007562N2	ND09P105856	1	7,5	Ø 200	5,3	4,4	4,3	4,1	4	3,9	3,7	3,6	3,4	3,3	2,9	1,8	-	-
KKCD200NG+007562N2	ND09P105855	2			7,3	5,6	5,5	5,3	5,2	5	4,9	4,7	4,6	4,4	4	2,8	-	-
KKCD200ND+007562N2	ND09P105854	3			7,8	6,4	6,3	6,2	6	5,9	5,7	5,5	5,3	5,1	4,7	3,4	2,5	-
KKCD200NA+011062N2	ND09P105852	4	11		10,5	8,5	8,3	8,2	8	7,9	7,7	7,5	7,3	7	6,6	5,1	4	2,9

Примечание:
P_2 — номинальная мощность электродвигателя.
Допуск производительности согласно UNI/ISO 9906 класс 2.
Принадлежности см. на странице 234.

НАСОСЫ серии K-КОМРАСТ (KK) DN 100-250

KKCD200N

количество полюсов 6/50 Гц

Двухканальное рабочее колесо

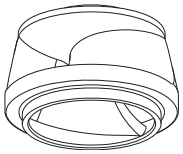

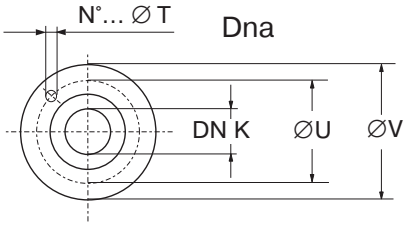

Вертикальная установка

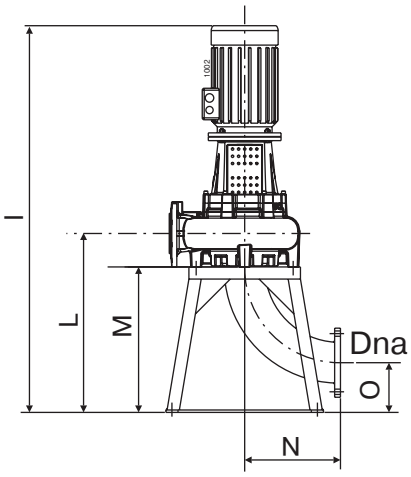

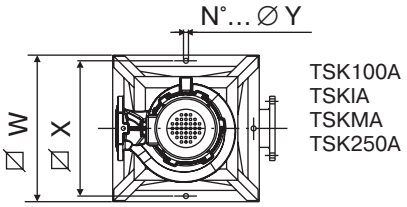

Тип электронасоса	K	T	U	V
KKCD200NL+007562N2	200 PN 10	8 Ø 22	295	340
KKCD200NG+007562N2				
KKCD200ND+007562N2				
KKCD200NA+011062N2				

Тип электронасоса	Свободный проход	I	L	M	N	O	P	Q	R	S	W	X	Y	Масса насоса
	(мм)													(кг)
KKCD200NL+007562N2	100 × 110	1825	770	600	310	300	-	-	-	-	650	600	4 Ø 22	322
KKCD200NG+007562N2														323
KKCD200ND+007562N2														324
KKCD200NA+011062N2		1869												340

Горизонтальная установка

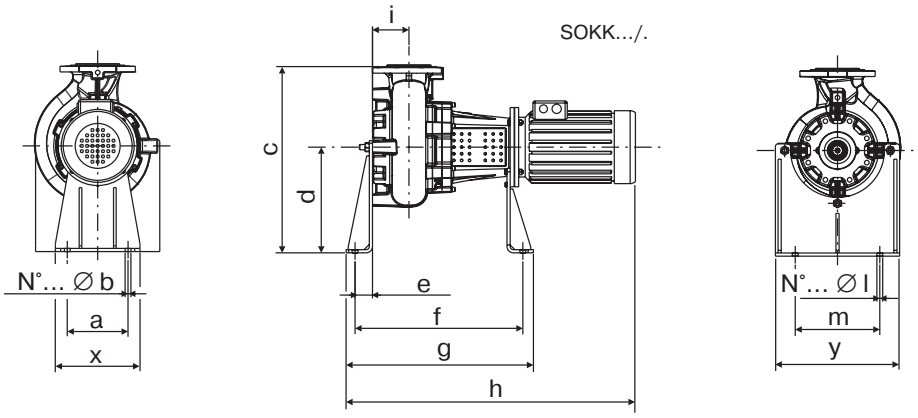

Тип электронасоса	a	b	c	d	e	f	g	h	i	l	m	x	y
	(мм)												
KKCD200NL+007562N2	230	2 Ø 22	950	400	66	794	868	1325	170	2 Ø 22	320	320	470
KKCD200NG+007562N2													
KKCD200ND+007562N2													
KKCD200NA+011062N2								1369					

НАСОСЫ серии K-КОМРАСТ (KK) DN 100-250

KKCD200N

количество полюсов 4/50 Гц

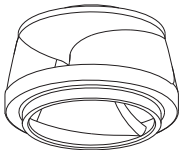

Двухканальное рабочее колесо

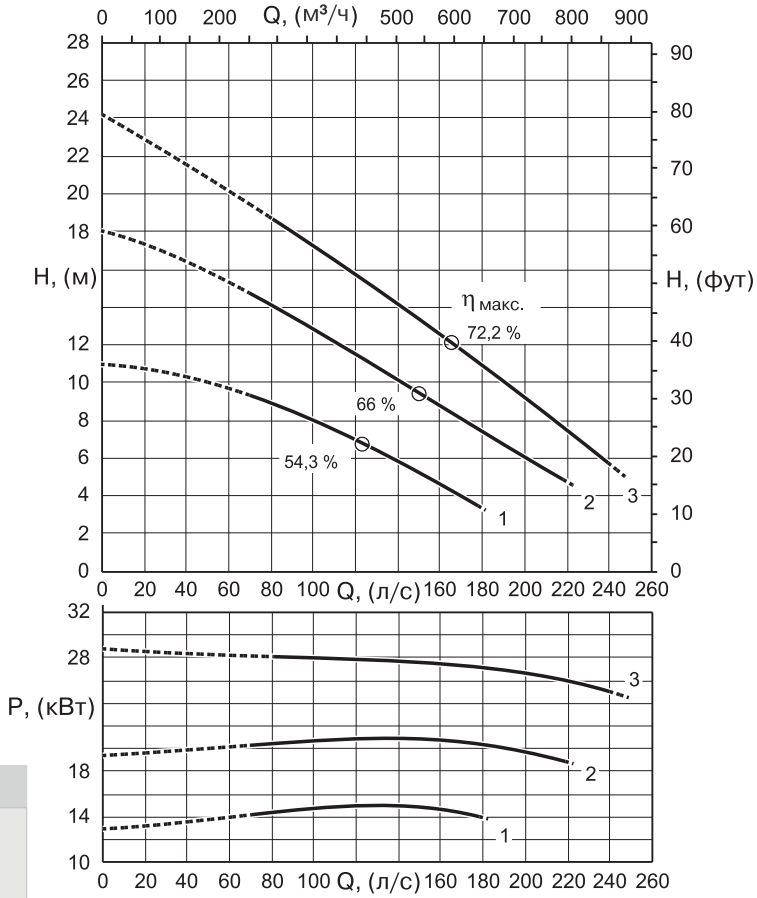

Технические особенности

Тип электронасоса	Свободный проход (мм)	Датчик влажности
KKCD200N + 42N2	100 × 110	Да

Эксплуатационные характеристики

Тип электронасоса	Артикул	Характеристика №	Номинальная мощность электродвигателя P_2 (кВт)	Патрубок на нагнетании DN (мм)	Производительность, л/с													
					0	60	80	100	110	120	130	140	150	160	170	180	220	240
					Производительность, м³/ч													
					0	216	288	360	396	432	468	504	540	576	612	648	792	864
					Напор, (м)													
KKCD200NL+015042N2	ND09P105851	1	15		11,6	-	8,9	8	7,5	7	6,4	5,9	5,3	4,7	4,1	3,5	-	-
KKCD200ND+022042N2	ND09P105850	2	22	Ø 200	18,1	-	13,6	12,6	12	11,4	10,7	10,1	9,4	8,7	8	7,3	5,3	-
KKCD200NA+030042N2	ND09P105850	3	30		24,3	-	18,9	17,3	16,6	15,8	15,1	14,3	13,5	12,6	11,8	11	8,3	5,7

Примечание:
P_2 — номинальная мощность электродвигателя.
Допуск производительности согласно UNI/ISO 9906 класс 2.
Принадлежности см. на странице 234.

НАСОСЫ серии K-КОМРАСТ (KK) DN 100-250

KKCD200N

количество полюсов 4/50 Гц

Двухканальное рабочее колесо

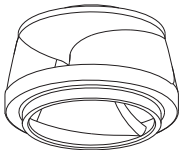

Вертикальная установка

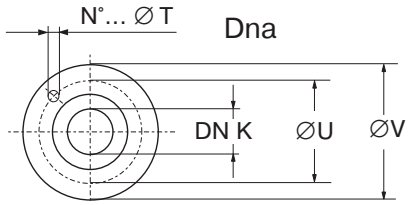

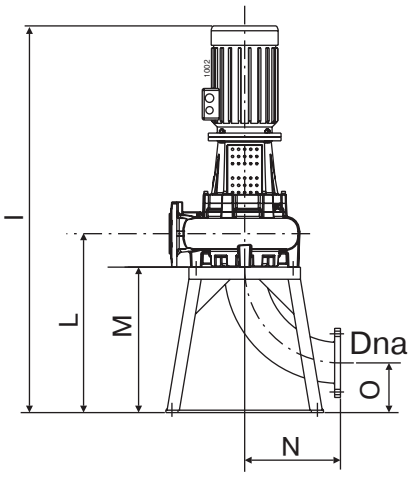

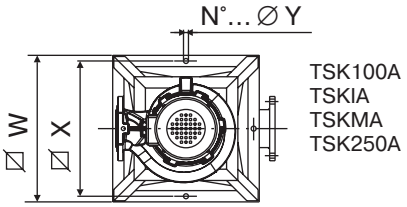

Тип электронасоса	K	T	U	V
KKCD200NL+015042N2	200 PN 10	8 Ø 22	295	340
KKCD200ND+022042N2				
KKCD200NA+030042N2				

Тип электронасоса	Свободный проход	I	L	M	N	O	P	Q	R	S	W	X	Y	Масса насоса
	(мм)													(кг)
KKCD200NL+015042N2	100 × 110	1869	770	600	310	300	-	-	-	-	650	600	4 Ø 22	337
KKCD200ND+022042N2														369
KKCD200NA+030042N2		1915,5												385

Горизонтальная установка

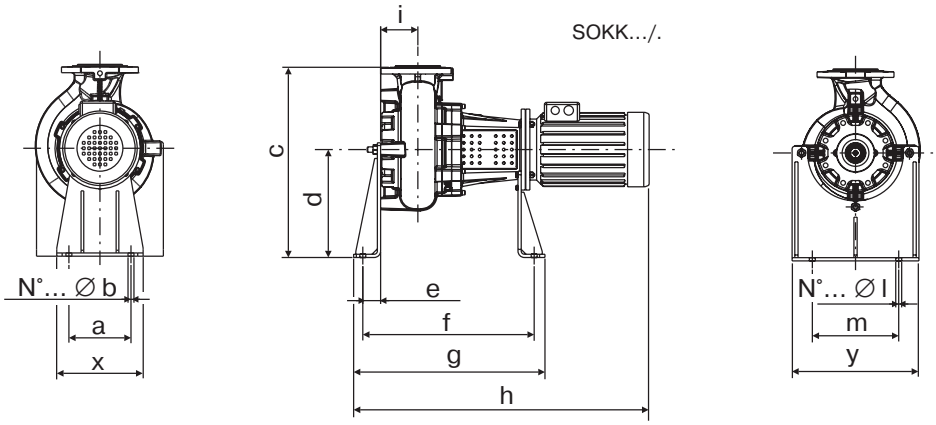

Тип электронасоса	a	b	c	d	e	f	g	h	i	l	m	x	y
	(мм)												
KKCD200NL+015042N2	230	2 Ø 22	950	400	66	794	868	1369	170	2 Ø 22	320	320	470
KKCD200ND+022042N2													
KKCD200NA+030042N2								1415,5					

НАСОСЫ серии K-КОМРАСТ (KK) DN 100-250

KKCD250P

количество полюсов 6/50 Гц

Двухканальное рабочее колесо

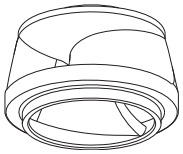

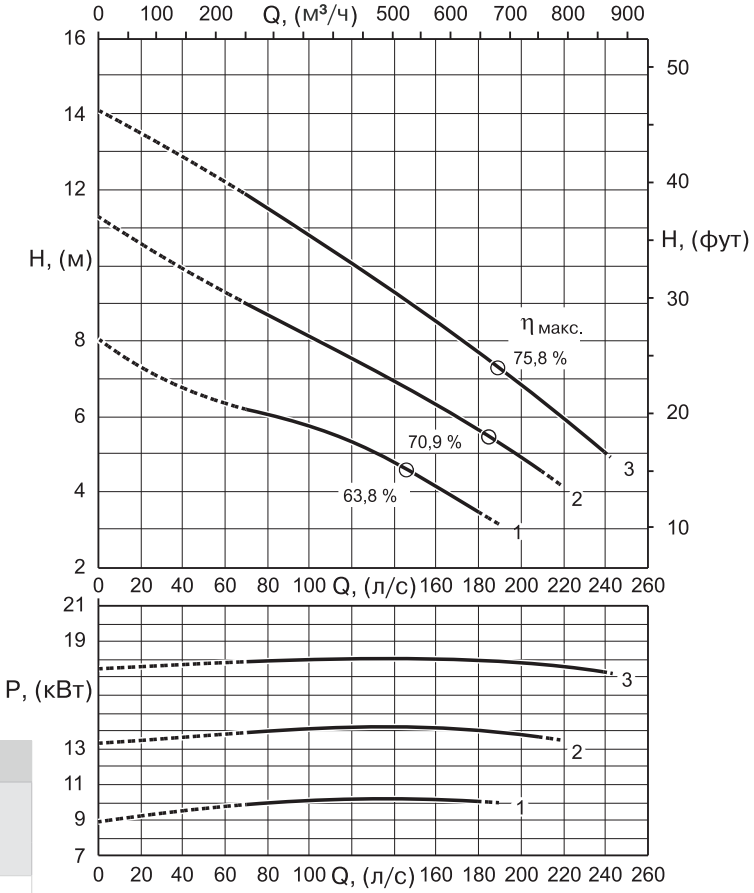

Технические особенности

Тип электронасоса	Свободный проход (мм)	Датчик влажности
KKCD250P + 62N2	115 × 130	Да

Эксплуатационные характеристики

Тип электронасоса	Артикул	Характеристика №	Номинальная мощность электродвигателя P_2 (кВт)	Патрубок на нагнетании DN (мм)	Производительность, л/с	0	60	80	100	110	120	130	140	150	160	170	180	200	240
					Производительность, м³/ч	0	216	288	360	396	432	468	504	540	576	612	648	720	864
					Напор, (м)														
KKCD250PG+011062N2	ND09P105847	1	11	Ø 250		8,2	-	6,1	5,8	5,6	5,3	5,1	4,8	4,4	4,1	3,8	3,5	-	-
KKCD250PD+015062N2	ND09P105848	2	15			11,3	-	8,7	8,1	7,8	7,5	7,2	6,9	6,6	6,3	6	5,7	5	-
KKCD250PB+018562N2	ND09P105849	3	18,5			14,1	-	11,5	10,8	10,4	10	9,7	9,3	8,9	8,5	8,1	7,7	6,9	5,1

Примечание:
P_2 — номинальная мощность электродвигателя.
Допуск производительности согласно UNI/ISO 9906 класс 2.
Принадлежности см. на странице 234.

НАСОСЫ серии K-КОМРАСТ (KK) DN 100-250

KKCD250P

количество полюсов 6/50 Гц

Двухканальное рабочее колесо

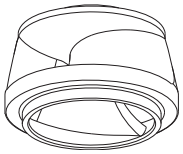

Вертикальная установка

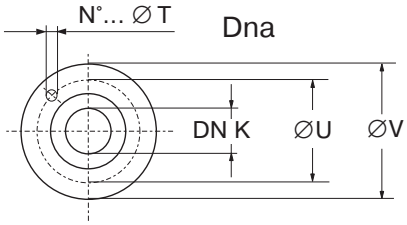

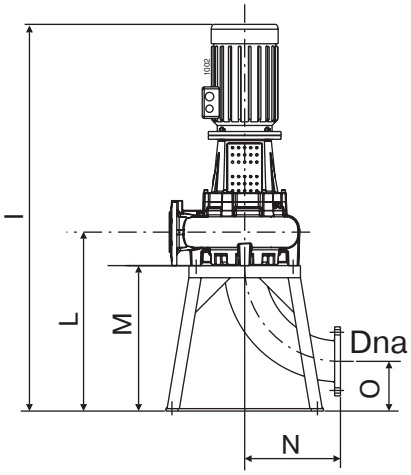

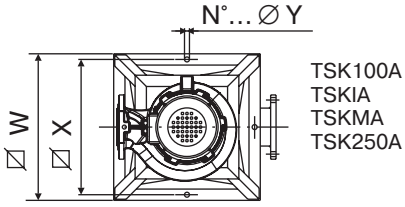

Тип электронасоса	K	T	U	V
KKCD250PG+011062N2	250 PN 10	12 Ø 22	350	395
KKCD250PD+015062N2				
KKCD250PB+018562N2				

Тип электронасоса	Свободный проход	I	L	M	N	O	P	Q	R	S	W	X	Y	Масса насоса
	(мм)													(кг)
KKCD250PG+011062N2	115 × 130	1915	800	600	385	215	-	-	-	-	650	600	4 Ø 22	386
KKCD250PD+015062N2		1961,5												410
KKCD250PB+018562N2														424

Горизонтальная установка

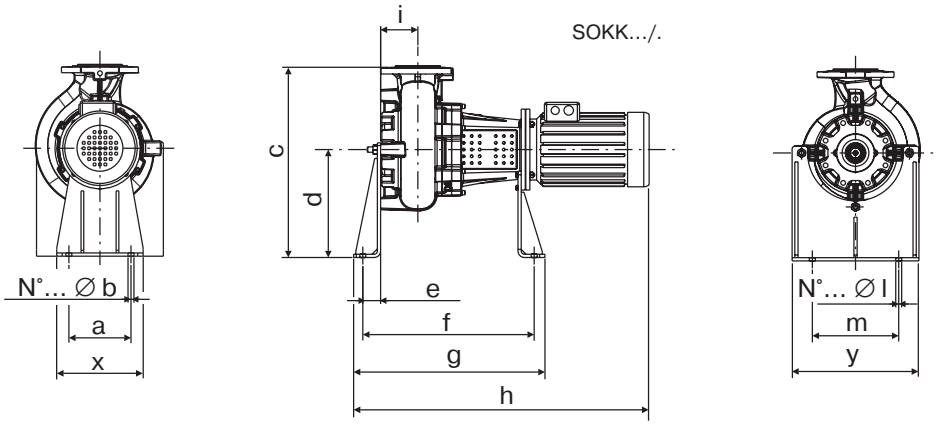

Тип электронасоса	a	b	c	d	e	f	g	h	i	l	m	x	y
	(мм)												
KKCD250PG+011062N2	230	2 Ø 22	900	400	66	840	914	1415	200	2 Ø 22	375	320	525
KKCD250PD+015062N2								1461,5					
KKCD250PB+018562N2													

НАСОСЫ серии K-КОМРАСТ (КК) DN 100-250

Принадлежности

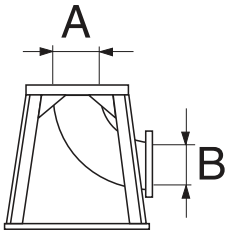

Опорная плита
для вертикальной
установки
в сухой камере (*)

A		B		Тип	Масса, (кг)	Тип электронасоса					
DN, (мм)	UNI PN, (бар)	DN, (мм)	UNI PN, (бар)			KKCW100N	KKCM100N	KKCM150N	KKCM200P	KKCD200N	KKCD250P
100	16	100	16	TSK100A	34	●	●	-	-	-	-
150	16	150	16	TSKIA	50	-	-	●	-	-	-
200	10	200	10	TSKMA	70	-	-	-	●	●	-
250	10	250	10	TSK250A	80	--	-	-	-	-	●

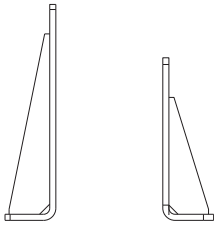

Опорная плита
для горизонтальной
установки
в сухой камере (**)

Тип	Масса, (кг)	Тип электронасоса					
		KKCW100N	KKCM100N	KKCM150N	KKCM200P	KKCD200N	KKCD250P
SOKK100/4	35,8	●	●	-	-	-	-
SOKK200/4	33,4	-	-	●	●	●	-
SOKK250/4	34,3	-	-	-	-	-	●

Примечание:

* гальванизированная сталь;

** сталь с защитным покрытием.