Гигиенический редукционный клапан DM462 для пара t° до +180 °C, жидкостей и газов t° до +130 °C, для пищевой и фармацевтической промышленности

Описание

DM462 является регулятором давления «после себя» прямого действия с мембранным приводом. Основная область применения клапана — пищевая и фармацевтическая промышленность. Покрытие мембраны PTFE (teflon) хорошо подходит для пищевых сред, а также позволяет использовать клапан для пара t° до +180 °C. Клапан имеет мягкое седловое уплотнение.

Все элементы клапана изготовлены из нержавеющей стали и имеют высокую коррозионную стойкость. Клапан не имеет застойных зон и может промываться без демонтажа с трубопровода: CIP, SIP. Возможна механическая и электрополировка внутренних и внешних поверхностей клапана (шероховатость поверхностей до Ra 0,25 мкм).

Для токсичных или опасных сред возможно исполнение с уплотнением по настроечному винту и дренажным отверстием.

Технические характеристики

Присоединение	Tri-clamp DN 25–100
Условное давление	PN 1,0 МПа
Рабочая температура	Пар: до +180 °C, жидкости, газы: –40...+130 °C
Выходное давление	0,03–0,5 МПа (3 диапазона)
Величина Kvs	4–80 м³/ч
Допустимая протечка по седлу	Не более 0,5 % от Kvs

Спецификация

Температура	+130 °C	+180 °C
Корпус	Нержавеющая сталь	
Седловое уплотнение	EPDM	FEPM
Мембрана	EPDM	FPM с покрытием PTFE

Коэффициент пропускной способности

DN	25	40	50	65	80	100
Kvs, (м³/ч)	4	22	22	60	70	80

Диапазоны выходного давления, (МПа)

DN	Диапазоны выходного давления, (МПа)		
Все диаметры	0,2–0,5	0,08–0,25	0,03–0,11

Размеры, (мм)

Размер	DN 25	DN 40	DN 50	DN 65	DN 80	DN 00
AE	100	115	125	175	175	175
C	205	230	230	515	515	515
D	138	200	200	240	240	240

Масса, (кг)

DN 25	DN 40	DN 50	DN 65	DN 80	DN 100
2,5	6,5	6,5	26	26	26

Опции

- Механическая и электрополировка внутренних и внешних поверхностей клапана (шероховатость поверхностей до Ra 0,25 мкм).
- Металлическая мембрана.
- Исполнение с уплотнением по настроечному винту и дренажным отверстием G 1/8.
- Различные материалы мембраны и седла.
- Различные способы присоединения (фланцы DIN, ANSI, резьба и др.).
- Специальные исполнения по запросу.

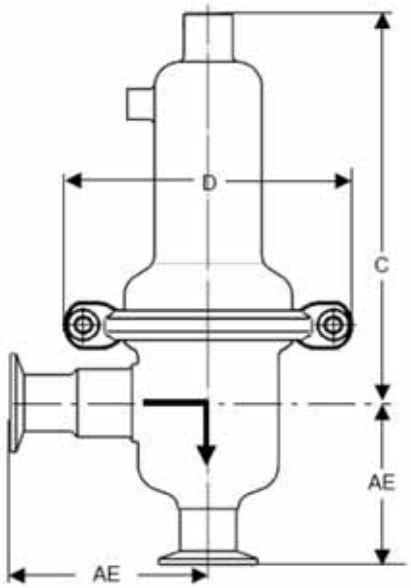

Импульсная трубка

Для работы клапана не требуется импульсная трубка.

Пример маркировки

DM462 80 *10ST 70E -2,5EV