Редукционный клапан DM3, 4
для жидкостей, газов и пара t° до +280 °C

Описание

DM3 и DM4 являются регуляторами давления «после себя» прямого действия с поршневым приводом и массаовым нагружением. Клапан DM3 имеет односедельчатую конструкцию, DM4 — двухседельчатую. Чувствительность клапана настраивается посредством масляного демпфера.

Технические характеристики

Присоединение	Фланцы DN 50–400
Условное давление	PN 1,6–4,0 МПа
Рабочая температура	–10...+280 °C
Выходное давление	0,05–1,0 МПа (несколько диапазонов)
Величина Kvs	32–1200 м³/ч
Доп. протечка по седлу	Не более 0,5 % от Kvs

Спецификация

PN, (МПа)	1,6	4,0
Корпус	Серый чугун	Углеродистая сталь
Седловое уплотнение	Углеродистая сталь, нержавеющая сталь	
Поршневые кольца	по запросу	

Диапазоны выходного давления, (МПа)

По запросу

Коэффициент пропускной способности

DN	50	65	80	100	125	150	200	250	300	350	400
DM3	32	50	75	100	140	200	300	450	550	650	800
DM4	40	65	100	150	180	250	400	550	700	750	1200

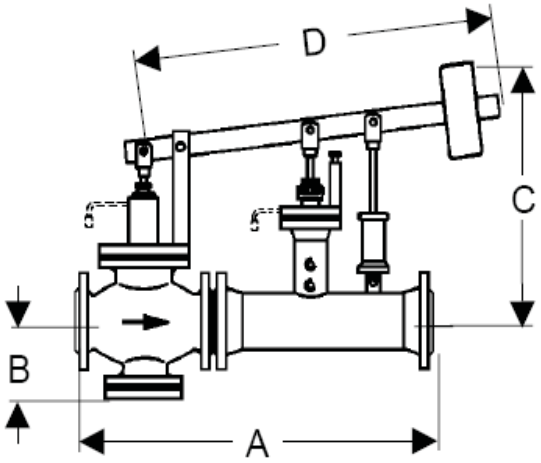

Размеры DM3E / DM4E, (мм)

DN	50	65	80	100	125	150	200	250	300	350	400
A	580	630	670	750	850	980	1200	1430	1650	1800	2100
B	120	200	200	200	260	260	260	350	350	350	420
C	650	850	850	850	900	900	900	1100	1100	1100	1100
D	750	1150	1150	1150	1500	1500	1500	2000	2000	2000	2000

Размеры DM3E / DM4E, (мм) (увелич. выходной патрубок)

DN	50/100	65/125	80/150	100/200
A	650	770	850	1000
B	120	180	180	230
C	650	850	850	950
D	750	1150	1150	1300

DN	125/250	150/300	200/400
A	1200	1500	1650
B	230	260	280
C	950	1130	1200
D	1300	1700	1800

Импульсная трубка

Для работы клапана требуется импульсная трубка G1/2, присоединенная на расстоянии 10×DN после клапана.

Опции

- Увеличенный выходной патрубок (DM3E, DM4E).
- Различные материалы поршневых колец и седлового уплотнения.
- Специальные исполнения по запросу.

Пример маркировки

DM4 400 *16ST 1200E -10YG