STEGMAN®: электросервомотор высокой точности

STEGMAN®

Для регулирования подачи дозировочных насосов серий: G®M, mROY® XA и XB; MAXROY® D, A и B; PRIMEROYAL® K и L

Технические характеристики

- Напряжение по номиналу: одна фаза 230 В
- Частота двигателя: 50/60 Гц
- Потребляемая мощность: 18 В·А
- Степень защиты: IP65
- Температура окружающей среды: 0–60 °C
- Относительная влажность: 90 % без выпадения конденсата
- Два микровыключателя аварийного положения
- Индикатор текущего положения
- Возможность ручной настройки в случае аварии
- Внутренний переключатель режимов автоматической/ручной настройки
- Ввод установочных значений: 0–20 мА, 4–20 мА или 0–10 В, 2–10 В (в зависимости от выбранного штепсельного соединения)
- Напряжение на входе: 120 Ом (по току)
- Напряжение на входе: 6,25 кОм (по напряжению)
- Фактическая величина тока на выходе: 0–20 мА, 4–20 мА или 0–10 В, 2–10 В (в зависимости от выбранного штепсельного соединения)
- Сопротивление нагрузки: между 100 и 470 Ом
- Сопротивление нагрузки > 500 Ом для выходного напряжения
- Уровень вредных излучений и помехозащищенность в соответствии с EN 50081–1 и EN 50080–2
- Конструкционное исполнение:
  – корпус из алюминия
  – защитное покрытие из ПВХ

Применение

Данный электросервомотор предназначен для замены ручной регулировки длины хода штока автоматической системой регулировки. Реагируя на входные электронные сигналы, электросервомотор путем изменения позиции регулировочных втулок штока осуществляет регулировку объема жидкости, подаваемой при каждом ходе штока.

Принцип работы

Встроенные блоки электроники функционируют в соответствии с поступившим аналоговым сигналом. Сервомотор сконструирован на базе синхронного электродвигателя, работой которого управляет электрическая цепь с малой потребляемой электрической мощностью. Встроенные бесконтактные реле управления электродвигателем обеспечивают надежность эксплуатации и высокий срок службы.

Технические особенности

- Стандартное исполнение для работы в тяжелых условиях эксплуатации
- 100 % производительности
- Высокая точность настройки
- Компактное исполнение электрической части
- Тумблер для ручной настройки
- Индикатор текущего положения
- Как опция: контроллер дистанционного управления, устанавливаемый на вынесенной консоли или стене

Соединения

- Клеммная коробка для кабельных соединений 0,4–2 мм^2
- Кабельный ввод в виде двух кабельных клемм типа PG11
- Диаметр кабеля: 5–10 мм

Время хода: 0–100 %

- Насосы серии G®: 150 с
- mROY® XA и XB: 150 с
- MAXROY® D, A и B: 22,5 с
- MILROYAL® D: 150 с
- MILROYAL® B: 300 с
- PRIMEROYAL® K и L: 300 с

Габаритные размеры

STEGMAN®

Размеры приведены исключительно для общего представления. Для всех электродвигателей и проточных частей приведенные габариты являются максимальными.

Серия G®M

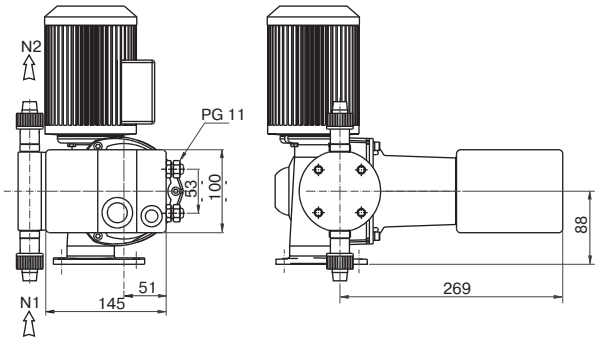

mROY® XB (не применяется для mROY® B с двумя дозирующими насосными головками (Duplex))

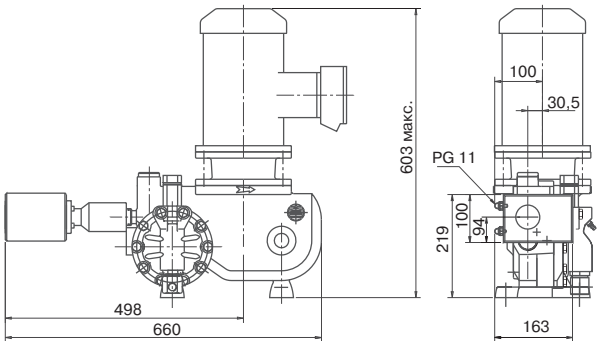

MAXROY® B

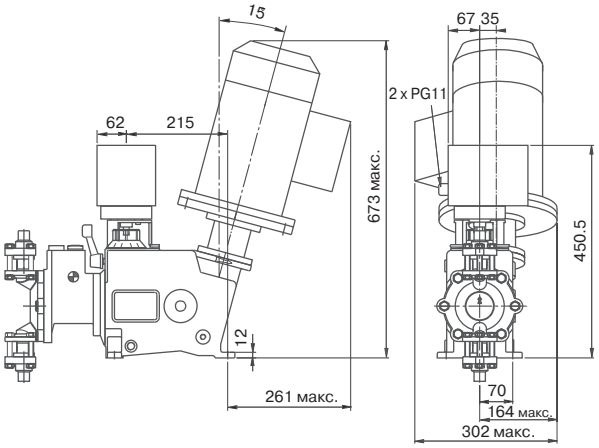

MILROYAL® B

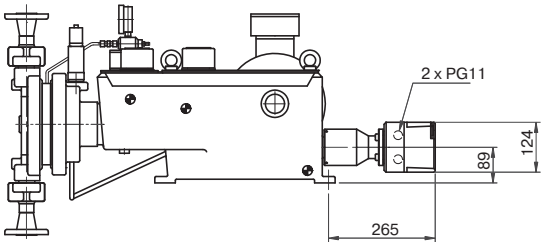

mROY® XA (не применяется для mROY® A с двумя дозирующими насосными головками (Duplex))

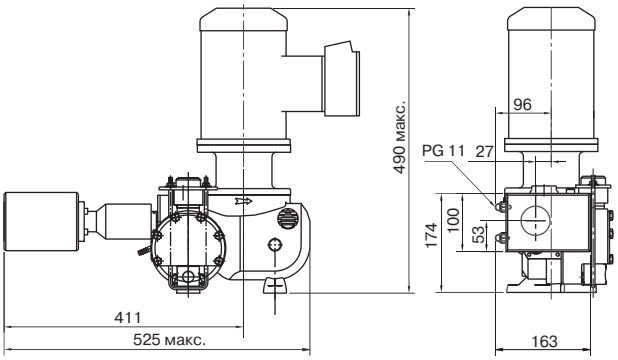

MAXROY® D и A

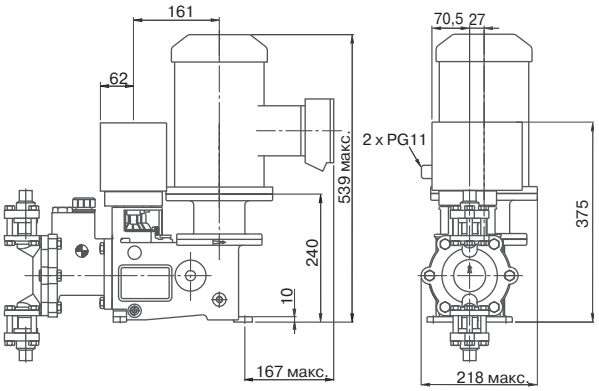

MILROYAL® D

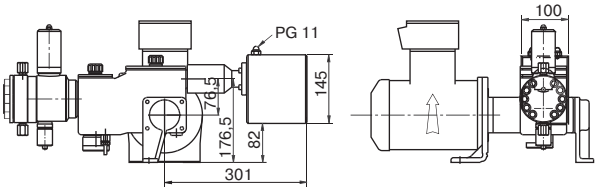
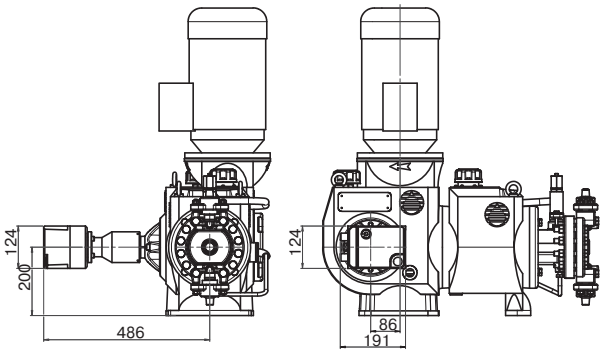
PRIMEROYAL®L