Дозировочные насосы серии G®A

Серия G®A:

- **Подача до 170 л/ч**
- **Давление до 12 бар**
- **Мембрана с механическим приводом**
- **Механизм настройки положения эксцентрика**

Основные технические характеристики

- Подача: до 170 л/ч
- Давление: до 12 бар
- Мембрана из PTFE с механическим приводом
- Регулировка длины хода штока путем изменения положения эксцентрика, что позволяет снизить пульсацию и избежать резких ударных нагрузок
- Максимальная температура дозируемой жидкости: 40 °C
- Настройка величины подачи насоса как при работающем, так и при остановленном агрегате в диапазоне от 0 до100 %
- Фиксация положения длины хода штока
- Точность дозировки: ± 2 % от номинальной величины подачи в диапазоне от 10 до 100 %
- Высота самовсасывания: до 4 м водяного столба; для моделей GA 90 – GA 170 до 2,5 м водяного столба
- Возможность всасывания с разряжением: 9 м водяного столба (просим проконсультироваться с инженерами Компании АДЛ)
- Максимальное давление на всасывании: 2 бар
- Корпус из коррозионно–стойкого стекловолокна, армированного термопластиком
- Долгий срок службы смазывающего масла
- Возможные опции: сдвоенная мембрана, частотный преобразователь VARIPULSE® для автоматической настройки и регулировки величины подачи насоса
- Возможность исполнения в корпусе усиленной защиты (ЕНиS)

Электрические характеристики электродвигателя

Общие характеристики:

- Электропитание:
  – 230/400 В, 50/60 Гц – три фазы
  – 230 В – 50 или 60 Гц – одна фаза
  – 115В – 50 или 60 Гц – одна фаза
- Класс защиты: IP55, исполнение для эксплуатации в условиях тропического климата
- Изоляция обмоток: класс F
- Выполнение требований европейских и международных стандартов

Возможные опции:

- Установка электродвигателя на фланце F130, выходной вал 14 x 30.
- При необходимости установки электродвигателей взрывозащищенного исполнения (только из перечня, разрешенного ЕЕС), просим проконсультироваться с инженерами Компании АДЛ).

Материалы проточной части

Элементы (п.ч.)/ вариации	Полипропилен PP	PVDF	Нерж. сталь (316 L)	Для жидкостей с высокой вязкостью (HV)
Модели от GA 2 до GA45				
Корпус п.ч.	PP	PVDF	316 L	PP
Корпус клапана	PVDF	PVDF	316 L	PP
Седло клапана	Aflas	PTFE	316 L	PTFE
Шарики клапана	керамика	керамика	316 L	316 L
Соединения	PVDF/PP	PVDF/PP	316 L	PP
Мембрана	PTFE/PVDF*	PTFE/PVDF	PTFE/316 L	PTFE/PVC
Уплотнения	aflas	aflas	витон	–
Модели GA 90 – GA 170				
Корпус п.ч.	PP	PVDF	316 L	PP
Корпус клапана	PP	PVDF	316 L	PP
Седло клапана	PTFE	PTFE	316 L	PTFE
Шарики клапана	керамика	керамика	316 L	316 L
Соединения	PP/PVC	PVDF/PVC	316 L	PP
Мембрана	PTFE	PTFE	PTFE	PTFE
Уплотнения	–	–	витон	–

**За исключением моделей GA2 – GA10 = PTFE/PVC*

Другие возможные варианты исполнения проточной части:

- *Модель для дозировки фторсодержащих жидкостей: исполнение из PVDF с шариками клапанов из PTFE*
- *Модель для дозировки густых абразивных растворов: исполнение из нержавеющей стали 316L S.S. с шариками клапанов из 440C*
- *Комбинированная модель PP/316L: исполнение из PP с клапанными шариками из нержавеющей стали 316L S.S.*

Принадлежности

– Насосы серии G®A поставляются в комплекте с принадлежностями, указанными ниже (за исключением модели из нержавеющей стали 316 L S.S.)
– На заказ могут быть поставлены следующие принадлежности: 3– или 4–функциональные клапаны, демпфер пульсаций, предохранительные или обратные клапаны (просим проконсультироваться с инженерами Компании АДЛ).

Для проточных частей из PP и PVDF, комбинированных п.ч. и п.ч. для дозировки фторсодержащих жидкостей:

– для моделей GA2 – GA45: насосы поставляются с 1 клапаном-клапаноминжектором, 1 всасывающим клапаном + грузик, 1 гибким шлангом из полиэтилена (длина 6 м, 6 x 8), 1 гибким шлангом из армированного PVC (ПВХ) (длина 6 м, 6 x 12) и одним ниппелем с резьбой $^1/_2$";
– для моделей GA90 – GA170: дополнительные элементы могут быть добавлены к базовой комплектации по требованию заказчика

Проточная часть для дозировки высоковязких жидкостей:

– для моделей GA2 – GA45 насосы поставляются: с 1 шлангом (длина 2 м, 15 x 23) + штуцер $^1/_2$" NPT на всасывающей линии насоса, 1 шлангом (длина 3 м, внешний диаметр 0,5") на линии нагнетания и 1 инжектороной насадкой;
– для моделей GA90 – GA 170 насосы поставляются с 1 шлангом (длина 2 м, 15 x 23) + штуцер $^1/_2$" NPT на приеме насоса и ниппельным гнездом с штуцерном $^1/_2$" NPT на линии нагнетания.

Технические характеристики

Модель	Подача[(1) (2)] (л/ч) макс.	Макс. давление, (бар)	Длина хода штока, (мм)	Частота[(2)], (ход/мин)	Частота вращения вала электродвигателя, (об/мин)	Мощность электродвигателя , (Вт)	
						одно–фазный	трех–фазный
GA2	2,5	12	4	36	1500	180	90
GA5	5	12	4	72	3000	180	120
GA10	10	12	4	144	3000	180	120
GA25	25	12	6	72	3000	180	120
GA45	50	10	6	144	3000	180	120
GA90	83	5	6	72	3000	180	120
GA120	110	3,5	4	144	3000	180	120
GA170	170	3,5	6	144	3000	180	120

(1) Максимальная подача при давлении 1,5 бар
(2) Значения указаны для электродвигателей, рассчитанных на номинальную частоту 50 Гц (при переходе на частоту 60 Гц необходимо умножить на коэффициент 1,2)

Рабочие характеристики

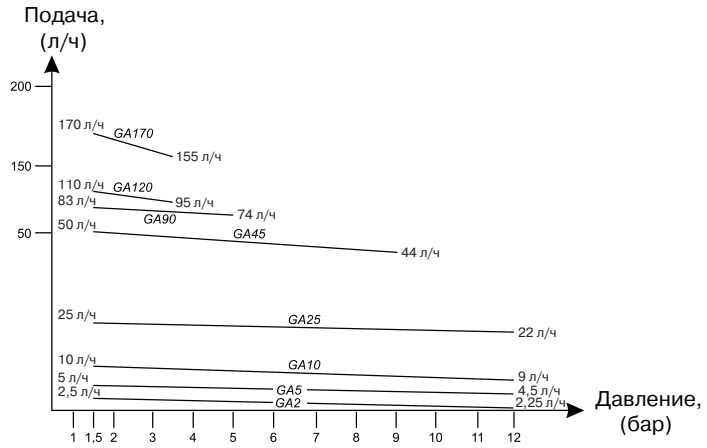

Габаритные размеры и подсоединения

Модель	Габаритные размеры	Модель	PP/PVDF/ Комбини-рованная часть		316L	Проточная часть для высоковяз-ких жидко-стей (HV)
	(мм)	подсоеди-нения	T		N	H
GA2	A		91		102	105
GA5	B		68		68	83
GA10	C		234		236	253
GA25 GA45	A		91		102	108
	B		69		68	73
	C		235		236	243
	(мм)	подсоеди-нения	P	Q	N	H
GA90	A		109	143	123	110
GA120	B		98	98	98	98
GA170	C		266	270	273	266

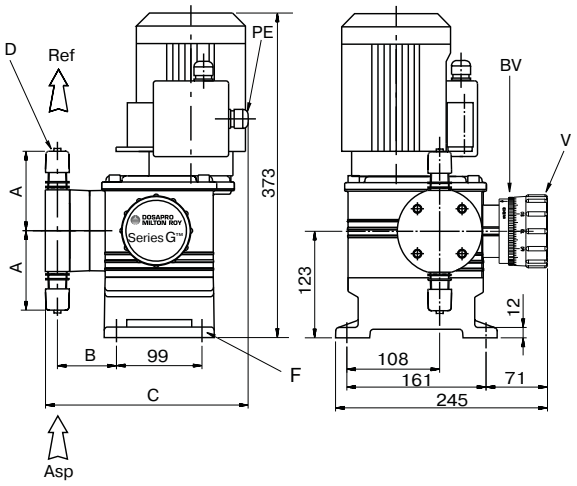

Подсоединения:

T = гибкий шланг 6 x 8 из PE, шланг 6 x 12 из армированного PVC и подсоединение с резьбой $^1/_2$"
N = штуцер с внутренней резьбой $^1/_2$" BSP
H = GA 2 – GA 45: виниловый шланг 15 x 23 на приеме насоса, трубка 9 x 12 из PE на линии нагнетания насоса
H = GA 90 – GA 170: виниловый шланг 15 x 23 на приеме насоса, штуцер $^1/_2$" на линии нагнетания насоса
P = штуцер с внешней резьбой $^1/_2$" NPT
Q = клеевое подсоединение трубки DN 15

Asp: Всасывающая линии
Ref: Линия нагнетания
V: Настройка длины хода штока
BV: Фиксация настройки длины хода штока
PE: Кабельный ввод электродвигателя
F: 4 отверстия ⌀ 9
D: Соединения

масса и упаковка

Модель	Масса нетто[1], (кг)	Общая масса, (кг)	Упаковка[2] (L x W x H), мм
GA2 – A170(PP)	7	9	400 x 300 x 490
GA2 – GA45(316L)	8	10	400 x 300 x 490
GA120 –GA170(316L)	12	14	400 x 300 x 490

[1] Приблизительно
[2] Стандартная картонная коробка

ДОЗИРОВОЧНЫЕ НАСОСЫ СЕРИИ G®M

с механическим приводом мембраны

Маркировка

Стандартное исполнение

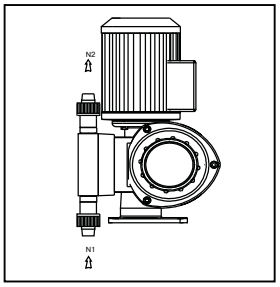

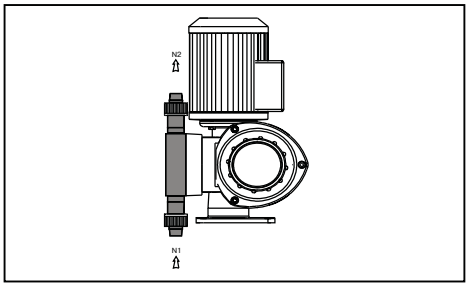

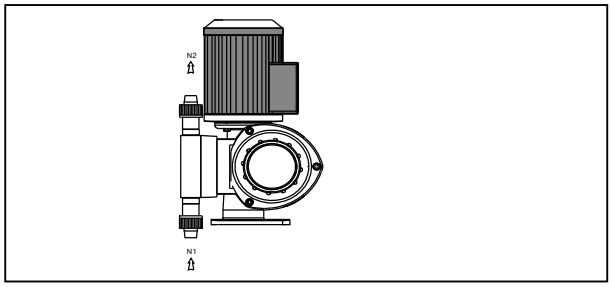

ТИП НАСОСА		ПОДАЧА макс. (л/ч)		ПРОТОЧНАЯ ЧАСТЬ: МАТЕРИАЛ		РАЗМЕР		ПОДСОЕДИНЕНИЯ		ТИП ДВИГАТЕЛЯ		ВЕРСИИ	
GM	G серия M	2	2,25	P	PP	1	1,0	T	Трубка из PE 6 x 8, из PVC 6 x 12, Внеш. резьба G$^1/_2$"	0	Без двигателя (с фланцем F130*)	HX	Одна проточная часть
		5	4,5	D	PVDF	4	4,0			1	1 x 115 В 50 Гц	DX	Две проточных части
		10	9	S	316L S.S.	40	40	N	Внутр. резьба BSP			TX	Три проточных части
		25	25			50	50	H	Для версии HV	2	1 x 230 В 50 Гц		Горизонтальная компановка двигателя
		50	50	V	Для сред высокой вязкости			Q	Клеевое	3	3 x 230/400 В 50/60 Гц		Стандартная версия:
		90	85	M	Комбинированная проточная часть					9	Двигатель по запросу	SX	Одна проточная часть
		120	120	F	Для фторсодержащих сред								Вертикальная компановка двигателя
		170	170										
		240	240	K	Для абразивных растворов					3F	С интегрированным блоком управления VARIPULSE (1-ый тип: регулировка частоты)		
		330	315										
		400	400							3FR	С выносным блоком управления VARIPULSE (1-ый тип: регулировка частоты)		
		500	500										
										3V	С интегрированным блоком управления VARIPULSE (2-ой тип: три рабочих режима)		
										3VR	С выносным блоком управления VARIPULSE (2-ой тип: три рабочих режима)		

(*) Не применимо для 1го и 4го размеров проточных частей

ПРИМЕР: **GM10 P1T 3**

GM	G серия M	10	9 л/ч	P	PP	1	1,0	T	Трубка из PE		3 x 230/400 В 50/60 Гц

ДОЗИРОВОЧНЫЕ НАСОСЫ СЕРИИ G®M

с механическим приводом мембраны

Маркировка

Опции

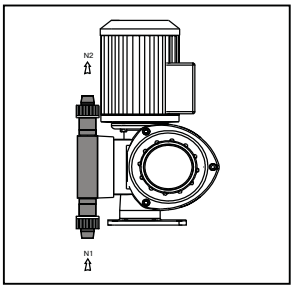

ДВОЙНАЯ МЕМБРАНА

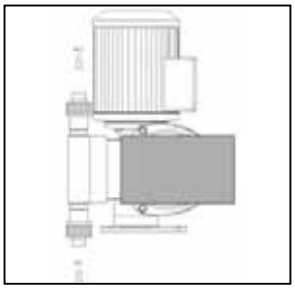

АВТОМАТИЧЕСКАЯ РЕГУЛИРОВКА ПОДАЧИ

C0	Без манометра
C5	Манометр (визуальный контроль)

ST	Электрический сервомотор
	Счетчик хода штока
C .	DC - постоянный ток (напряжение - по запросу)
. 1	3 кабеля PNP 12-30 В
. 2	3 кабеля NPN 12-30 В
. 3	2 кабеля
S .	Встроенная защита (SI)

Дозировочные насосы серии G®M

Серия G®M:

- **Подача до 500 л/ч**
- **Давление до 12 бар**
- **Мембрана с механическим приводом**
- **Механизм настройки положения эксцентрика**
- **Возможность комплектации одного насоса несколькими насосными дозировочными головками одинаковой или разной конструкции**

Основные технические характеристики

- Подача: до 500 л/ч
- Давление: до 12 бар
- Мембрана из PTFE с механическим приводом
- Регулировка длины хода штока путем изменения положения эксцентрика, что позволяет снизить пульсацию и избежать резких ударных нагрузок
- Максимальная температура дозируемой жидкости: 40 °C
- Настройка величины подачи насоса как при работающем, так и при остановленном агрегате: в диапазоне от 0 до 100 %
- Фиксация положения длины хода штока.
- Точность дозировки: ± 2 % от номинальной величины подачи в диапазоне от 10 до 100 %
- Высота самовсасывания: до 4 м водяного столба
- Возможность всасывания с разряжением: 9 м водяного столба (просим проконсультироваться с инженерами Компании АДЛ)
- Максимальное давление на всасывании: 2 бар
- Корпус из алюминиевого сплава
- Долгий срок службы смазывающего масла
- Возможные опции: сдвоенная мембрана, частотный преобразователь VARIPULSE® для автоматической настройки и регулировки величины подачи насоса, счетчик числа ходов штока, электросервомотор
- Возможность комплектации одного насоса несколькими насосными головками одинаковой или разной конструкции
- Возможность исполнения в кожухе усиленной защиты (EH&S)

Электрические характеристики электродвигателя

Общие характеристики:

- Электропитание:
  – 230/400 В, 50/60 Гц – три фазы
  – 230 В – 50 или 60 Гц – одна фаза
  – 115В – 50 или 60 Гц – одна фаза
- Класс защиты: IP55, исполнение для эксплуатации в условиях тропического климата
- Изоляция обмоток: класс F
- Выполнение требований европейских и международных стандартов
- **Вертикальное** расположение электродвигателя, фланец F130, торец вала 14 x 30:
  – стандарт для GM 400 (три фазы) и GM 500
  – возможно в качестве опции для моделей GM90 – GM 500
- **Горизонтальное** расположение электродвигателя, фланец F130, выходной вал 14 x 30:
  – стандарт для всех моделей с несколькими насосными дозирующими головками (Multiplex)
  – возможно в качестве опции для моделей GM2 – GM 500 с одной дозирующей насосной головкой (Simplex)

Материалы проточной части

Элементы (п.ч.)/ вариации	Полипропилен PP	PVDF	Нерж. сталь (316 L)
МоделиGM 2 – GM50			
Корпус п.ч.	PP	PVDF	316 L
Корпус клапана	PVDF	PVDF	316 L
Седло клапана	Aflas	PTFE	316 L
Шарики клапана	керамика	керамика	316 L
Соединения	PVDF	PVDF	316 L
Мембрана	TFE/PVDF	TFE/PVDF	PTFE/316 L
Уплотнения	витон	витон	витон
Модели GM 90 – GM 500			
Корпус проточной части	Полипропилен PP	PVDF	Нерж. сталь (316 L)
Корпус клапана	PVDF	PVDF	316 L
Седло клапана	PE	PVDF	316 L
Шарики клапана	стекло	керамика	316 L
Соединения	PVC	PVDF	316 L
Мембрана	PTFE/PP	PTFE/PVDF	PTFE/316 L
Уплотнения	витон	FEP	витон

**За исключением моделей GM2 – GM10 = PTFE/PVC*

Принадлежности

– Насосы серии G®M поставляются в комплекте с принадлежностями, указанными ниже (за исключением модели из нержавеющей стали 316 L S.S.).
– На заказ могут быть поставлены следующие принадлежности: демпфер пульсаций, предохранительные или обратные клапаны (просим проконсультироваться с инженерами Компании АДЛ). Для моделей насосов с проточной частью из PVC и PVDF
– Для моделей GM2 – GM 50: насосы поставляются с 1 инжектороной насадкой, 1 всасывающим клапаном + 1 грузиком, 1 гибким шлангом из полиэтилена (длина 6 м) и 1 шлангом из армированного поливинилхлорида (PVC) (длина 6 м);
– для моделей GM90 – GM 500: дополнительные элементы будут добавлены к базовой комплектации по требованию заказчика.

Технические характеристики

Модель	Макс. подача[1] при 1,5 бар, (л/ч)	Макс. давление, (бар)	Длина хода штока, (мм)	Частота хода штока[1], (ход/мин)	Скорость вращения вала электродвигателя[1], (об/мин)	Мощность электродвигателя , (Вт)	
						одно–фазный	трех–фазный
GM2	2,25	12	4	36	1500	180	90
GM5	4,5	12	4	72	1500	180	90
GM10	9	12	4	144	1500	180	90
GM25	25	12	6	72	1500	180	90
GM50	50	10	6	144	1500	180	90
GM90	85	7	6	72	1500	180	90
GM120	120	7	8	72	1500	180	90
GM170	170	7	6	144	1500	180	90
GM240	240	7	8	144	1500	180	120
GM330	315	5	8	144	1500	180	120
GM400	400	5	10	144	1500	180	250
GM500	500	5	10	180[2]	1500	250	250

[1] Значения указаны для электродвигателей с номинальной частотой 50 Гц (для двигателей с частотой 60 Гц необходимо умножить на коэффициент 1,2).
[2] Не использовать с электродвигателем на 60 Гц

Рабочие характеристики

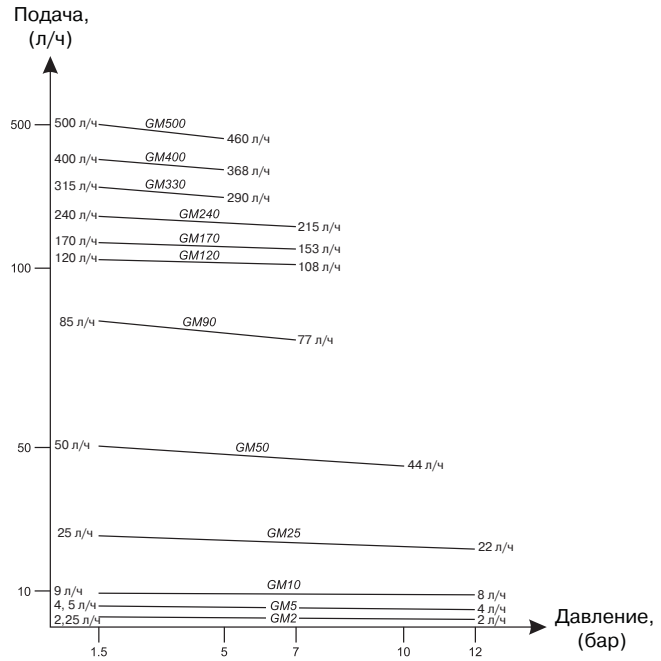

масса и упаковка

Модель		Simplex	Duplex	Triplex
Масса нетто, (кг)[1]	с проточной частью из пластика	7	12	19
	с проточной частью из нержавеющей стали	13	24	33
Общая масса (кг)[1]	с проточной частью из пластика	9	17	24
	с проточной частью из нержавеющей стали	15	29	38
Упаковочные размеры (L x W x H), (мм)		400 x 300 x 490	800 x 600 x 620	800 x 600 x 620

[1] Приблизительно

Габаритные размеры и соединения

Модель с одной дозировочной головкой (Simplex) в стандартном исполнении: электродвигатель расположен вертикально (SX).

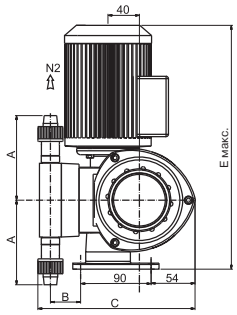

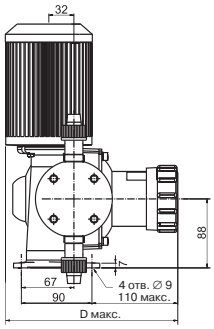

Модель с несколькими дозировочными головками (Multiplex*) в стандартном исполнении: электродвигатель расположен горизонтально (DX–TX). Модель с одной дозировочной головкой (Simplex) в нестандартном исполнении: в качестве опции электродвигатель расположен горизонтально (HX).

**Возможны варианты с двумя (Duplex) и с тремя дозировочными головками (Triplex).*

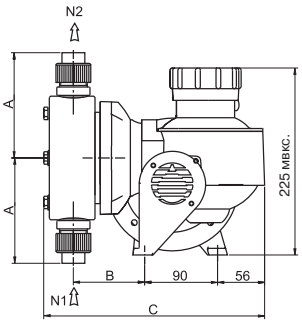

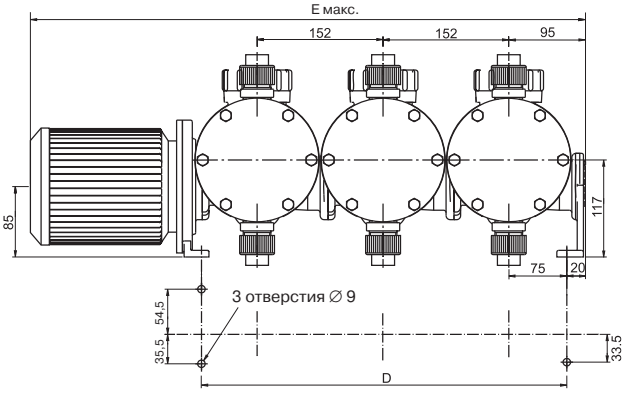

Модель		Тип соединения	Модели GM 2– GM 50 размеры, (мм)					Тип соединения	Модели GM 90 – GM 240[2] размеры, (мм)					Тип соединения	Модели GM 330 – GM 500[2] размеры, (мм)				
			A	B	C	D	E		A	B	C	D	E		A	B	C	D	E
Simplex SX (вертикальный двигатель)	PP	T	91	40	200	220	312	Q	127	82	272	220	312	Q	127	82	272	220	312
	PVDF	T						N	131					N	131				
	316L	N	102	39				N						N					
Simplex HX (горизонтальный двигатель)	PP	T	91	39	205	142[1]	395[1]	Q	127	80	277	142	395	Q	127	80	277	142	395
	PVDF	T						N	131					N	131				
	316L	N	102					N						N					
Duplex DX (горизонтальный двигатель)	PP	T	91	39	205	294	547	Q	127	80	277	294	547						
	PVDF	T						N	131										
	316L	N	102					N											
Triplex TX (горизонтальный двигатель)	PP	T	91	39	205	445	698	Q	127	80	277	445	753						
	PVDF	T						N	131										
	316L	N	102					N											

[1] Для моделей GM 25 и GM 50, D = 143 мм E = 450 мм
[2] Вариант Triplex (TX) для модели GM240 не предусмотрен

Подсоединения:

T = шланг 6 x 8, 6 x 12 и подсоединение с резьбой G ½";
N = штуцер с внутренней резьбой ½" BSP;
Q = клеевое подсоединение трубки DN 15

Сервомоторы для насосов серии G®M

Данные сервомоторы предназначены для замены ручного управления системой автоматической регулировки.

- Требования по электропитанию: одна фаза 230 В (возможен вариант: одна фаза 110 В)
- Частота: 50/60 Гц
- Исполнение корпуса: по IP65
- Визуальный индикатор положения
- Ручное управление в аварийном режиме
- Управляющий сигнал: 0–20 мА или 4–20 мА (возможен вариант: 0–10 В или 2–10 В)
- Потенциометр повторного копирования: 0–20 мА или 4–20 мА (возможен вариант: 0–10 В или 2–10 В)

Насос G®M с тремя различными дозирующими насосными головками (Triplex) с электросервомотором

Блок управления VARIPULSE® (частотный преобразователь)

- Простое устройство, очень экономичное и надежное, обеспечивает регулировку скорости пропорционально аналоговому сигналу. Возможны два варианта:
  – только регулировка частоты
  – три режима управления
- Электропитание: 220 В (от –7 % до 10 %) одна фаза для трехфазного двигателя
- Частота: 50/60 Гц
- Мощность*: от 0,09 до 0,25 кВт
- Исполнение корпуса: IP55

Блок управления VARIPULSE®

Счетчик числа ходов штока на основе магнитного детектора с зондом

- Требования по электропитанию: от 10 до 30 VCC (на общем коллекторе)
- Остаточные колебания: < 10 %
- Постоянный ток на выходе: максимум 300 мА
- Класс защиты: по IP67
- Выходной сигнал: PNP или NPN
- Длина кабеля: 2 м
- Сечение провода: 0,25 мм^2

* Возможна установка частотных преобразователей, рассчитанных на другие параметры электродвигателя насоса (просим проконсультироваться с инженерами Компании АДЛ)

ДОЗИРОВОЧНЫЕ НАСОСЫ СЕРИИ G®B

с механическим приводом мембраны

Маркировка

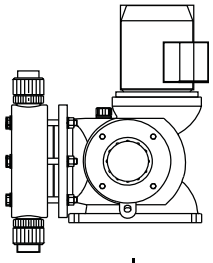

G53	9	-	54	7	N	/	9	HV3

Переходники	Фланцы	На всасывании	На нагнетании
VV3	ISO Py 16 Ду 15 или 25	Вертикальный	Вертикальный
HV3	ISO Py 16 Ду 15 или 25	Горизонтальный	Горизонтальный

9	Двигатель спец. исполнения

Тип подсоединений и проточной части

G	Для фторсодержащих сред
H	Для полиэлектролитов
K	Для густых абразивных сред
L	Комбинированная проточная часть - жесткая трубка из ПВХ
N	Внутренняя резьба BSP
Q	Жесткая трубка из ПВХ
V	Для дозирования серной кислоты - H_2SO_4

Материал проточной части

1	PP
2	PVDF
7	316L S.S.

Код проточной части

54	B 40
56	B 60
58	B 80

Тип двигателя

9	Для G519 и G529 моделей: 0,37 кВт, 3 x 230/400 В, 50 Гц, 1500 об/мин, TEFC, корпус IEC 71, фланец F130, вал 14 x 30. Для других моделей: 0,55 кВт, 3 x 230/400 В, 50 Гц, 1500 об/мин, TEFC, корпус IEC 80, фланец F165, вал 19 x 40.	
M	Без двигателя (фланец F130, вал 14 x 30)	если спец. двигатель: маркировка = ... M ..../ 9
N	Без двигателя (фланец F165, вал 19 x 40)	если спец. двигатель: маркировка = ... N ..../ 9

Тип привода

G51	GB 40.0	36 ход/мин при 50 Гц	43 ход/мин при 60 Гц
G52	GB 40.0 - 60.0 - 80.0	72 ход/мин при 50 Гц	86 ход/мин при 60 Гц
G53	GB 40.0 - 60.0	144 ход/мин при 50 Гц	173 ход/мин при 60 Гц
G58	GB 40.0	180 ход/мин при 50 Гц	-
G68	GB 60.0	180 ход/мин при 50 Гц	-
G73	GB 80.0	144 ход/мин при 50 Гц	173 ход/мин при 60 Гц
G78	GB 80.0	180 ход/мин при 50 Гц	-

Дозировочные насосы серии G®B

G®B

Серия G®B:

- **Подача до 1200 л/ч. Давление до 10 бар**
- **Мембрана с механическим приводом**
- **Механизм настройки положения эксцентрика механического привода**

Основные технические характеристики

- Подача: до 1200 л/ч
- Давление: до 10 бар
- Высокоэффективная мембрана Profil+® *(1)*
- Мембрана с механическим приводом
- Регулировка длины хода штока путем изменения положения эксцентрика, что позволяет снизить пульсацию и избежать резких ударных нагрузок
- Модели с одной дозировочной насосной головкой
- Максимальная температура дозируемой жидкости: 50 °C *(2)*
- Настройка величины подачи насоса как при работающем, так и при остановленном агрегате: в диапазоне от 0 до 100 %
- Точность дозировки: ± 2 % от номинальной величины подачи в диапазоне от 10 до 100 %
- Высота всасывания: до 4 м водяного столба *(3)*
- Максимальное давление всасывания: 2 бар *(2)*
- Корпус из алюминия, покрытого защитным слоем краски RAL 1018 – 65 µ
- Тип системы смазки: масляная ванна
- Возможные опции: сдвоенная мембрана

(1) Мембрана изготовлена из сополимера на основе тефлона (PTFE)
(2) Если данный параметр превышает указанное значение, просьба проконсультироваться с нами
(3) 3 м водяного столба для величины подачи 590 л/ч

Общие характеристики электродвигателя:

- Электропитание:
  – 230/400 В, 50 Гц – три фазы
- Класс защиты: по IP55, исполнение для эксплуатации в условиях тропического климата и влажности 90 %
- Изоляция обмоток: класс F
- Крепление электродвигателя:
  – Модели насосов G51 – G52: фланец F130, торец вала 14 x 30, рама 71
  – Модели насосов G53 – G78: фланец F165, торец вала 19 x 40, рама 71
- Выполнение требований европейских и международных стандартов

Возможные опции:

- Для насосов G51 и G52: электродвигатель крепится на фланце F165, торец вала 19 x 40
- Электродвигатели специального исполнения, возможна установка частотного преобразователя: просьба проконсультироваться с инженерами Компании АДЛ

Принадлежности

Для полного решения Вашей задачи (с необходимостью обеспечить большую длину линии нагнетания, давление нагнетания < 1,5 бар), имеется широкий выбор дополнительных устройств, поставляемых на заказ (демпферы пульсаций, предохранительные и обратные клапаны). Для правильного подбора дополнительных устройств просим проконсультироваться с инженерами Компании АДЛ.

Материалы проточной части

Элементы (п.ч.)/ вариации	Полипропилен PP	PVDF	Нерж. сталь (316 L)
Корпус проточной части	PP	PVDF	316 L
Корпус клапана	PVDF*(4)*	PVDF	316 L
Седло клапана	PE	PVDF	316 L
Шарики клапана	Стекло*(1)*	Керамика*(3)*	316 L
Соединения	PVC	PVDF	316 L
Мембрана	PTFE/PP*(2)*	PTFE/PVDF*(2)*	PTFE/316 L*(2)*
Уплотнения	витон	витон/FEP	витон

(1) PVC для моделей насосов с подачей > 430 л/ч
(2) Мембрана устанавливается со стороны дозируемой жидкости
(3) PTFE для моделей насосов с подачей > 430 л/ч
(4) PP для моделей насосов с подачей > 430 л/ч

Другие варианты материалов проточной части

- **Модель с проточной частью для дозировки полиэлектролитов:** проточная часть из PP, седла и шарики клапанов из нержавеющей стали 316L S.S., пружины из сплава хастелой C.
- **Модель с проточной частью для дозировки густых абразивных растворов:**

Для насосов с подачей до 430 л/ч: проточная часть из 316L S.S., шарики клапана из сплава 440C, посадочные седла клапана из 316L S.S., уплотнение – витон;

Для насосов с подачей более 430 л/ч: проточная часть из 316L S.S., клапанные шарики из сплава 440C, клапанные посадочные седла из сплава 420, уплотнения из PTFE.

- **Комбинированная модель с проточной частью из PP/316L S.S.:**

Для насосов с подачей до 430 л/ч: проточная часть из PP, шарики и седла клапана из 316L S.S., направляющие клапанных шариков из PVDF;

Для насосов с подачей более 430 л/ч: проточная часть из PP, шарики и седла клапана из нержавеющей стали 316L S.S.

- **Модель с проточной частью для дозировки H_2S0_4:**

Для насосов с подачей до 430 л/ч: проточная часть из 316L, посадочные седла клапана из сплава 904L S.S., шарики клапана из сплава хастелой C, уплотнения – витон;

Для насосов с подачей более 430 л/ч: проточная часть из нержавеющей стали 316L, шарики и седла клапана из стали 904L S.S., уплотнения из PTFE.

Технические характеристики

Модель	Макс. подача[1] при 1,5 бар, (л/ч)	Макс. давление, (бар)	Длина хода штока, (мм)	Частота хода штока[1], (ход/мин)	Скорость вращения вала электродвигателя, (об/мин)	Мощность электродвигателя[2], (кВт)
						трехфазный
G51	90	10	12	36	1500	0,37
G52	175	10	12	72	1500	0,37
G52	236	8	12	72	1500	0,37
G53	345	10	12	144	1500	0,37
G58	430	8	12	180[3]	1500	0,37
G53	472	7	12	144	1500	0,37
G68	590	7	12	180[3]	1500	0,37
G73	950	3,5	12	144	1500	0,37
G78	1200	3,5	12	180[3]	1500	0,37

[1] значения приведены для электродвигателя, работающего на частоте 50 Гц (при частоте 60 Гц необходимо умножить на коэффициент 1,2)
[2] Электропитание с частотой 50 Гц или 60 Гц для трехфазного электродвигателя
[3] Невозможно с электродвигателем, рассчитанным на 60 Гц

Рабочие характеристики

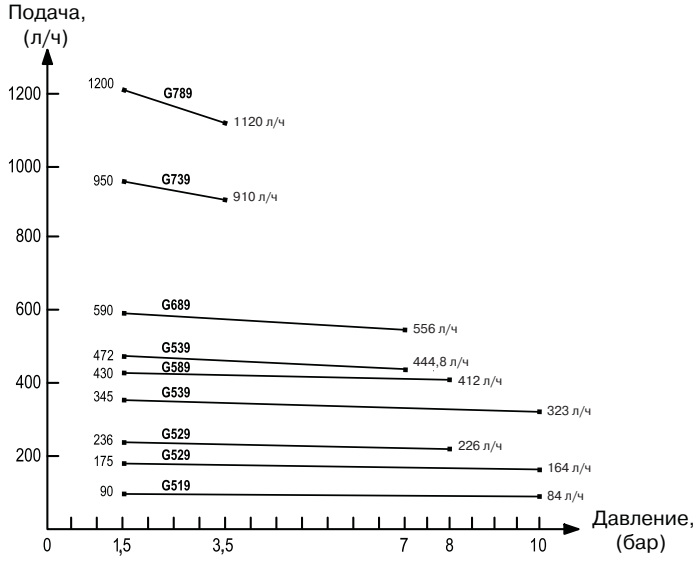

масса и упаковка

	Масса нетто [1], (кг)	Общая масса, (кг)	Упаковка[2] (L x W x H), (мм)
Минимум (проточная часть из пластика)	32	40	515 x 465 x 720
Максимум (проточная часть из нержавеющей стали)	60	68	790 x 390 x 740

[1] Приблизительно
[2] Стандартная картонная коробка

Габаритные размеры и соединения

Модель	Габаритные размеры	Подсоединения, (мм)	PP/PVDF/ Комбинированная часть	316L S.S.
	(мм)		T	N
G51 G52 G53 G58	A	254	262	262
	B	127	131	131
	C	4	8	8
	D	65	65	65
	E	357	356	357
	G	DN 15	F $^1/_2$"G	F $^1/_2$"G
G52 G68	A	286	296	334
	B	143	148	167
	C	20	25	44
	D	76	76	81
	E	372	372	372
	G	DN 25	F1"G	M1"G
G73 G78	A	362	372	414
	B	181	186	207
	C	58	63	84
	D	93	93	98
	E	192	391	392
	G	DN 25	F1"G	F1"G

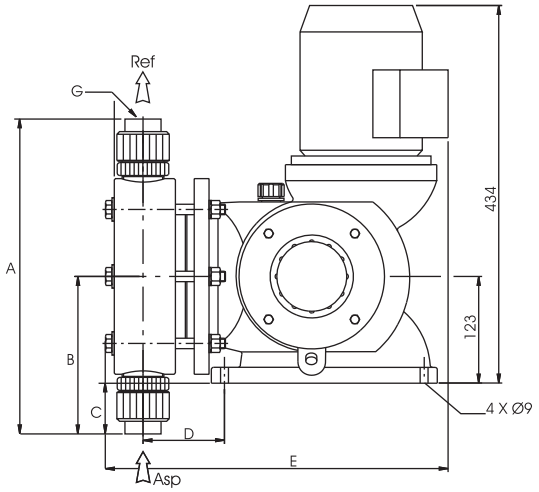

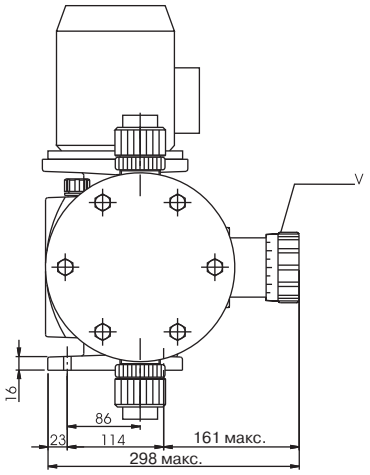

Asp: Линия всасывания
Ref: Линия нагнетания
V: Настройка длины хода штока
G: Соединения (по линии всасывания и нагнетания насоса)