Предохранительные клапаны и клапаны удержания давления

серия 1100

Применение

Клапаны серии 1100 используются для защиты и контроля давления в системе. Они могут иметь различные виды подсоединений, а также быть выполнены из различных материалов.

С 30.05.02 соответствует европейскому стандарту 97/23/CE для приборов, находящихся под давлением.

Спецификация

Пластиковый клапан

№	Наименование	Количество	Материалы	
1	Корпус	1	ПВХ	PVDF
2	Колпак	1	ПВХ	ПВХ
3	Регулировочный винт	1	ПВХ	ПВХ
4	Опора	1	Углеродистая сталь	Углеродистая сталь
5	Мембрана	1	ПТФЭ	ПТФЭ
6	Пружина	1	Углеродистая сталь	Углеродистая сталь
7	Винт крепления колпака	1	316CSS	316CSS
8	Крышка	1	Полипропилен	Полипропилен

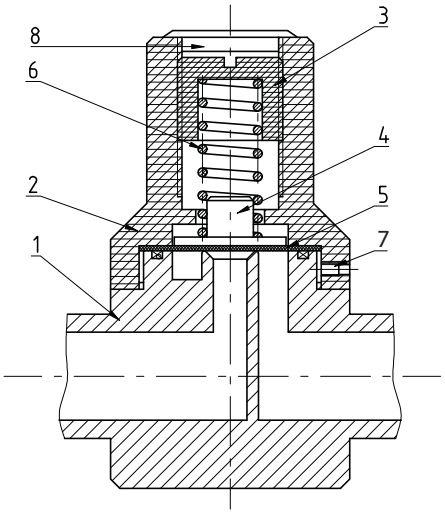

серия 1100

1. Резьбовые клапаны

Технические характеристики

Модель клапана	Размер	Подача, (литр/час)		Предохранительные клапаны		Клапаны удержания давления	
		(1)	(2)	Модель	Настройка давления, (бар) (3)	Модель	Настройка давления, (0-10 бар)
316L Ti нерж. ст. мембрана FPM	3/8"	200	400	ST3/8V16(S)	0-8	ST3/8V16(R)	0-8
	1/2"	400	800	ST1/2V16(S)	0-8	ST1/2V16(R)	0-8
	3/4"	900	1750	ST3/4V16(S)	0-8	ST3/4V16(R)	0-8
	1"	1250	2500	ST1V16(S)	0-8	ST1V16(R)	0-8
	1 1/2"	2500	5000	ST11/2V16(S)	0-8	ST11/2V16(R)	0-8
	2"	2750	5500	ST2V16(S)	0-8	ST2V16(R)	0-8
PVC мембрана FPM	3/8"	200	400	ST3/8V71(S)	0-10	ST3/8V71(R)	0-10
	1/2"	400	800	ST1/2V71(S)	0-10	ST1/2V71(R)	0-10
	3/4"	900	1750	ST3/4V71(S)	0-10	ST3/4V71(R)	0-10
	1"	1250	2500	ST1V71(S)	0-10	ST1V71(R)	0-10
	1 1/2"	2500	5000	ST11/2V71(S)	0-10	ST11/2V71(R)	0-10
	2"	2750	5500	ST2V71(S)	0-10	ST2V71(R)	0-10
PVDF мембрана FPM	3/8"	200	400	ST3/8V78(S)	0-10	ST3/8V78(R)	0-10
	1/2"	400	800	ST1/2V78(S)	0-10	ST1/2V78(R)	0-10
	3/4"	900	1750	ST3/4V78(S)	0-10	ST3/4V78(R)	0-10
	1"	1250	2500	ST1V78(S)	0-10	ST1V78(R)	0-10
	1 1/2"	2500	5000	ST11/2V78(S)	0-10	ST11/2V78(R)	0-10
	2"	2750	5500	ST2V78(S)	0-10	ST2V78(R)	0-10
PVC мембрана EPDM	3/8"	200	400	ST3/8E71(S)	0-10	ST3/8E71(R)	0-10
	1/2"	400	800	ST1/2E71(S)	0-10	ST1/2E71(R)	0-10
	3/4"	900	1750	ST3/4E71(S)	0-10	ST3/4E71(R)	0-10
	1"	1250	2500	ST1E71(S)	0-10	ST1E71(R)	0-10
	1 1/2"	2500	5000	ST11/2E71(S)	0-10	ST11/2E71(R)	0-10
	2"	2750	5500	ST2E71(S)	0-10	ST2E71(R)	0-10

(1) Пульсирующий поток
(2) Пульсирующий поток с демпфером
(3) При заказе указывать требуемое давление

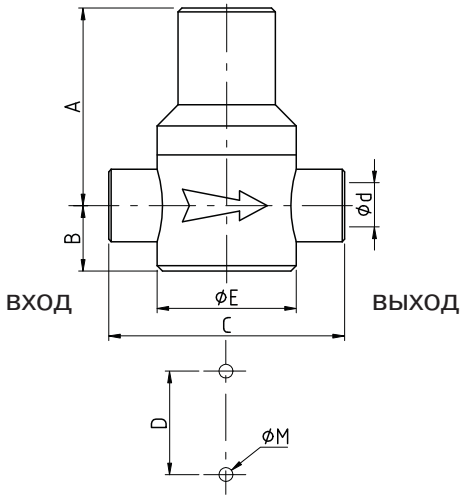

Габаритные размеры

DN	Резьбовые клапаны																	
	Корпус 316CSS						Корпус ПВХ						Корпус PVDF – полипропилен					
	Ød	A	B	C	D x M	ØE	Ød	A	B	C	D x M	ØE	Ød	A	B	C	D x M	ØE
3/8"	G 3/8"	85	22	62	45 x M5	52	G 3/8"	85	26	72	40 x M5	52	G 3/8"	85	26	62	40 x M5	52
1/2"	G 1/2"	85	22	62	45 x M5	52	G 1/2"	85	26	72	40 x M5	52	G 1/2"	85	26	62	40 x M5	52
3/4"	G 3/4"	102	33	120	50 x M5	64	G 3/4"	102	33	86	50 x M5	64	G 3/4"	102	33	129	50 x M5	64
1"	G 1"	105	35	104	65 x M6	79	G 1"	105	35	102	60 x M6	79	G 1"	105	35	151	60 x M6	79
1 1/2"	G 1 1/2"	137	46	158	80 x M6	109	G 1 1/2"	137	46	140	80 x M6	109	G 1 1/2"	137	46	212	80 x M6	109
2"	G 2"	153	57	190	100 x M6	125	G 2"	153	57	163	100 x M6	128	G 2"	153	57	255	100 x M6	128

2. Фланцевые клапаны PN 10

Технические характеристики

Модель клапана	Размер	Подача, (литр/час)		Предохранительные клапаны		Клапаны удержания давления	
		(1)	(2)	Модель	Настройка давления, (бар) (3)	Модель	Настройка давления, (0-10 бар)
316L S.S. нержавеющая сталь	1/2"	350	700	11B01/2M16(S)	0-10	11B01/2M16(R)	0-3
	3/4"	650	1300	11B03/4M16(S)	0-10	11B03/4M16(R)	0-3
	1"	1000	2000	11B0001M16(S)	0-10	11B0001M16(R)	0-3
	1 1/2"	2000	4000	11B11/2M16(S)	0-10	11B11/2M16(R)	0-3
	2"	3000	6000	11B0002M16(S)	0-10	11B0002M16(R)	0-3
ПВХ	1/2"	350	700	11B01/2M71(S)	0-10	11B01/2M71(R)	0-3
	3/4"	650	1300	11B03/4M71(S)	0-10	11B03/4M71(R)	0-3
	1"	1000	2000	11B0001M71(S)	0-10	11B0001M71(R)	0-3
	1 1/2"	2000	4000	11B11/2M71(S)	0-10	11B11/2M71(R)	0-3
	2"	3000	6000	11B0002M71(S)	0-10	11B0002M71(R)	0-3

(1) Пульсирующий поток
(2) Пульсирующий поток с демпфером
(3) При заказе указывать требуемое давление

3. Фланцевые клапаны: ANSI 150 lbs RF/SF

Технические характеристики

Модель клапана	Размер	Подача, (литр/час)		Предохранительные клапаны		Клапаны удержания давления	
		(1)	(2)	Модель	Настройка давления, (бар) (3)	Модель	Настройка давления, (0-10 бар)
316L S.S. нержавеющая сталь	1/2"	350	700	11A01/2M16(S)	0-10	11A01/2M16(R)	0-3
	3/4"	650	1300	11A03/4M16(S)	0-10	11A03/4M16(R)	0-3
	1"	1000	2000	11A0001M16(S)	0-10	11A0001M16(R)	0-3
	1 1/2"	2000	4000	11A11/2M16(S)	0-10	11A11/2M16(R)	0-3
	2"	3000	6000	11A0002M16(S)	0-10	11A0002M16(R)	0-3

(1) Пульсирующий поток
(2) Пульсирующий поток с демпфером
(3) При заказе указывать требуемое давление
(4) Из ПВХ не производится

Примечание

Также для абразивных растворов Вы можете заказать EPDM мембрану (опция). Для этого добавьте «E» к артикулу клапана.

Например: **11A01/M16(S) – E**

Габаритные размеры
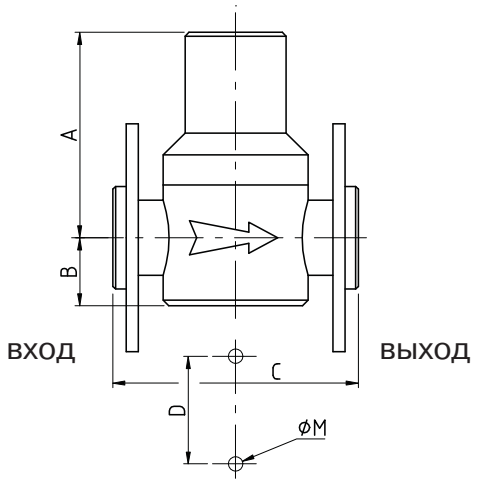
DN	Фланцевые клапаны			
	A	B	C	D x M
10	82	22	103	35 x M5
15	85	26	113	40 x M5
20	102	33	124	50 x M5
25	105	35	138	650 x M6
40	131	46	186	80 x M6
50	139	57	216	100 x M6